Tauchmotorpumpe

Amarex

60 Hz
Baugröße DN 50 bis DN 150
Motoren:
2-polig: 018 bis 084
4-polig: 009 bis 077

Baureihenheft

Impressum

Baureihenheft Amarex

Alle Rechte vorbehalten. Inhalte dürfen ohne schriftliche Zustimmung des Herstellers weder verbreitet, vervielfältigt, bearbeitet noch an Dritte weitergegeben werden.

Generell gilt: Technische Änderungen vorbehalten.

© KSB SE & Co. KGaA, Frankenthal 22.07.2021

Inhaltsverzeichnis

Abwassertechnik ... 4
Tauchmotorpumpe ... 4
Amarex ... 4
Hauptanwendungen ... 4
Fördermedien ... 4
Weiterführende Informationen zu Fördermedien ... 4
Betriebsdaten ... 4
Konstruktiver Aufbau ... 4
Benennung ... 4
Werkstoffe ... 5
Produktvorteile ... 7
Produktinformation ... 7
Produktinformation gemäß Verordnung Nr. 1907/2006 (REACH) ... 7
Programmübersicht / Auswahltabellen ... 8
Programmübersicht Werkstoffausführung G ... 8
Programmübersicht Werkstoffausführung G1, G2, GH ... 9
Laufräder ... 9
Übersicht Fördermedien ... 9
Technische Daten ... 13
Amarex G, Freistromrad, n = 3500 min^{-1} ... 13
Amarex G, Freistromrad, n = 1750 min^{-1} ... 15
Kennfelder ... 18
n = 3500 min^{-1} ... 18
Amarex, F-max, n = 3500 min^{-1} ... 18
Amarex, D-max, n = 3500 min^{-1} ... 19
n = 1750 min^{-1} ... 20
Amarex, F-max, n = 1750 min^{-1} ... 20
Amarex, D-max, n = 1750 min^{-1} ... 20
Abmessungen und Anschlüsse ... 21
Abmessungen ... 21
Amarex DN 50/65/80/100/150, transportable Aufstellung ... 21
Amarex DN 50, stationäre Aufstellung, Seilführung, 1-Stangenführung, Bügelführung ... 37
Amarex DN 50, stationäre Aufstellung, 2-Stangenführung ... 43
Amarex DN 65, stationäre Aufstellung, Seilführung, 1-Stangenführung, Bügelführung ... 49
Amarex DN 65, stationäre Aufstellung, 2-Stangenführung ... 58
Amarex DN 80, stationäre Aufstellung, Seilführung, 2-Stangenführung ... 67
Amarex DN 80, stationäre Aufstellung, 1-Stangenführung ... 84
Amarex DN 100, stationäre Aufstellung, Seilführung, 2-Stangenführung ... 90
Amarex DN 100, stationäre Aufstellung, 1-Stangenführung ... 102
Amarex DN 150, stationäre Aufstellung, Seilführung, 2-Stangenführung ... 106
Anschlüsse ... 114
Aufstellungsarten ... 115
Einbauhinweise ... 117
Einbauvorschläge transportable Pumpenaggregate ... 117
Einbauvorschläge stationäre Pumpenaggregate ... 118
Einbauvorschläge elektrischer Anschluss ... 118
Lieferumfang ... 119
Zubehör ... 120
Aufstellteile für stationäre Pumpenaggregate ... 120
Aufstellteile für transportable Pumpenaggregate ... 125
Kette für stationäre und transportable Pumpenaggregate ... 126
Pumpenzubehör ... 126
Schaltgeräte ohne ATEX ... 128
Alarmschaltgeräte für Pumpen ohne ATEX ... 130
Zubehör Schaltgeräte ohne ATEX ... 130
Schaltgeräte LevelControl Basic 2 ATEX-Ausführung ... 131
Zubehör Schaltgeräte ATEX-Ausführung ... 132
Gesamtzeichnungen mit Einzelteileverzeichnis ... 134
Gesamtzeichnungen Ausführung US ... 134
Gesamtzeichnung Ausführung YS ... 136

Abwassertechnik

Tauchmotorpumpe

Amarex

Hauptanwendungen

- Abwassertransport
- Abwasserwirtschaft
- Entwässerungsanlagen
- Kläranlagen
- Regenwassertransport
- Rezirkulation
- Schlammbehandlung

Fördermedien

- Brauchwasser
- Schmutzwasser
- Abwasser mit Fäkalien
- Abwasser mit langfaserigen und festen Bestandteilen
- Gashaltige Medien
- Belebtschlamm
- Faulschlamm
- Rohschlamm

Weiterführende Informationen zu Fördermedien

Übersicht Fördermedien

Betriebsdaten

Tabelle 1: Betriebseigenschaften

Kenngröße		Wert
Förderstrom	Q [m³/h]	≤ 320
	Q [l/s]	≤ 89
	Q [US.gpm]	≤ 1409
Förderhöhe	H [m]	≤ 42
	H [ft]	≤ 137,8
Fördermediumstemperatur	T [°C]	≤ +40
	T [°F]	≤ +104
Motorleistung	P_2 [kW]	1,24- 8,4
	P_2 [hp]	1,7 - 11,3

Konstruktiver Aufbau

Bauart

- Voll überflutbare Tauchmotorpumpe
- Nicht selbstansaugend
- Blockbauweise

Antrieb

- Drehstrom-Asynchronmotor mit Kurzschlussläufer gemäß thermischer Klasse H
- Zündschutzart Ex db IIB (gilt nur für explosionsgeschützte Pumpenaggregate)
- Schutzart IP68 nach EN 60529/IEC529

Wellendichtung

- 2 hintereinander angeordnete drehrichtungsunabhängige Gleitringdichtungen mit Flüssigkeitsvorlage

Laufradform

- Verschiedene, anwendungsorientierte Laufradformen

Lager

Motorseitige Lager:

- Lebensdauerfettgeschmierte Lager
- Wartungsfrei

Pumpenseitige Lager:

- Lebensdauerfettgeschmierte Lager
- Wartungsfrei
- Verstärkte Lager[1)]

Benennung

Tabelle 2: Beispiel Benennung

Position																																			
1	2	3	4	5	6	7	8	9	10	11	12	13	14	15	16	17	18	19	20	21	22	23	24	25	26	27	28	29	30	31	32	33	34	35	36
A	R	X		D	1	0	0	-	2	3	0	/	0	6	5	F	4	U	S	G		-	2	2	0	/	0	0	0	0	0	X	1	0	0
Auf Typenschild und Datenblatt angegeben																										Nur im Datenblatt angegeben									

2573.56/02-DE

1 Standard für Laufrad D-max, optional für Laufrad F-max

Tabelle 3: Bedeutung Benennung

Position	Angabe	Bedeutung
1-3	Pumpentyp	
	ARX	Amarex
5	Laufradform	
	D-max	Offenes Zweischaufellaufrad
	F-max	Freistromrad
6-12	Baugröße	
	100	Druckstutzen-Nenndurchmesser [mm]
	230	Hydraulikgröße
14-16	Motorleistung P_N [kW]	
	009	0,9
	...	...
	084	8,40
17	Wirkungsgradklasse[2)]	
	C	IE3
	F	Ohne
18	Motorpolzahl	
	2	2-polig
	4	4-polig
19	Motorversion	
	U	Ohne Explosionsschutz, Standard
	Y	Mit Explosionsschutz
20	Motorbauart	
	S	Nassaufstellung
21-22	Werkstoffausführung	
	G	Standardausführung Grauguss[3)]
	G1	Standardausführung Grauguss, Laufrad aus Duplex-Edelstahl
	G2	Standardausführung Grauguss, Laufrad aus Hartguss
	GH	Standardausführung Grauguss, Laufrad und Druckdeckel aus Hartguss
24-26	Laufrad-Nenndurchmesser [mm]	
	090	90
	...	...
	220	220
28-36	00000X100	Zusätzlicher Code für Ausführung

Werkstoffe

Tabelle 4: Übersicht verfügbare Werkstoffe

Teilenummer (⇨ Seite 134)	Benennung	Ausführung	Werkstoffausführung			
			G	G1[4)]	G2	GH
Pumpenaggregat						
100	Gehäuse		EN GJL-250			
160	Deckel (Motor)		EN GJL-250			
162	Saugdeckel	Standard	EN GJL-250			EN GJL-250[4)]
		Mit D-flector[5)]	EN GJS-600-3	-	EN GJS-600-3	EN-GJN-HB555
163	Druckdeckel		EN GJL-250			EN-GJN-HB555
210	Welle		1.4021			
230	Laufrad	F-max	EN GJL-250	1.4517	EN-GJN-HB555	EN-GJN-HB555
		D-max	EN GJS-600-3	-	EN-GJN-HB555	EN-GJN-HB555
412	O-Ring	Standard	Nitrilkautschuk (NBR70)			
		Option	Fluorelastomer (FKM80)			

2 IEC 60034-30 für Tauchmotorpumpen nicht verbindlich vorgeschrieben. Berechnung / Ermittlung der Wirkungsgrade analog der in IEC 60034-2 beschriebenen Messmethode. Die Kennzeichnung wird für Tauchmotoren angewandt, die vergleichbare Wirkungsgrade wie Normmotoren nach IEC 60034-30 aufweisen.

3 Je nach Konfiguration sind das Laufrad und der Saugdeckel für die D-Reihe aus Sphäroguss.

4 Nur in F-max Ausführung möglich

5 D-Flektor nur bei D-max Laufrad möglich

Teilenummer (⇨ Seite 134)	Benennung		Ausführung	Werkstoffausführung			
				G	G1[4)]	G2	GH
412	O-Ring		Option	Viton, Teflon beschichtet (FEP/FKM)			
433	Gleitringdichtung	Antriebseitig	Standard	Kohle/Al2O3			
		Pumpenseitig	Standard	SIC/SIC/NBR			
			Option	SIC/SIC/FPM SIC/SIC/KAL			
914	Innensechskantschraube			A4			
Aufstellteile							
182	Pumpenfuß			1.4301			
572	Spannbügel			1.4571			
59-24	Seil			1.4401			
72-1	Flanschkrümmer			EN GJL-250			
732	Halterung			EN GJL-250			
885	Hebekette / Hebeseil			Hebekette: 1.4404			
				Hebeseil: Polypropylene			
892	Fußplatte			1.4301			
894	Konsole			1.4301			

Werkstoffe - Erklärungen

Grauguss EN-GJL-250 (Gusseisen mit Lamellengraphit)
Der Grauguss mit Lamellengraphit nach EN 1561 ist zur Förderung von kommunalem Abwasser, Schmutzwasser, Schlämmen sowie Regenwasser und Oberflächenwasser, der am meisten verwendete Gusswerkstoff. Er eignet sich für neutrale, nur leicht aggressive und wenig verschleißend wirkende Fördermedien. Der pH-Wert soll ≥ 6,5; der Sandanteil ≤ 0,5 g/l sein.

Duplex-Edelstahl, nichtrostender Stahlguss (1.4517 oder technisch gleichwertiger Werkstoff)

Der Stahlguss ist kavitationsbeständig, hat sehr gute Festigkeitswerte und wird für hohe Umfangsgeschwindigkeiten eingesetzt. Der ferritisch-austenitische nichtrostende Stahlguss wird aufgrund seiner ausgezeichneten Beständigkeit gegenüber Lochkorrosion zur Förderung von stark chloridhaltigen sauren Abwässern sowie Meerwasser und Brackwasser bevorzugt eingesetzt. Durch seine gute chemische Beständigkeit, z. B. gegen phosphorhaltige und schwefelsäurehaltige Abwässer, hat dieser Werkstoff weite Anwendungsmöglichkeiten in der chemischen und verfahrenstechnischen Industrie. Auch bei Salzsolen, Chemieabwässern (pH-Wert 1-12), Schmutzwässern und Deponiesickerwässern erreichen Pumpen aus Duplex-Edelstahl sehr hohe Standzeiten.

Verschleißfester Hartguss (EN-GJN-HB555 [XCR14] oder technisch gleichwertiger Werkstoff)

Ein verschleißfester Hartguss ist zum Fördern von stark abrasiven Medien, wie sandhaltigen, aschehaltigen oder sinterhaltigen Flüssigkeiten geeignet. Seine Härte beträgt mindestens 54 Rockwell (HRC) und liegt damit über der von gehärtetem Chromstahl. Das chrom-molybdänlegierte Gusseisen besitzt infolge seiner großen Härte eine deutlich höhere Verschleißbeständigkeit als Grauguss EN-GJL-250 und andere Gusswerkstoffe. Der pH-Wert soll ≥ 6,5 sein.

Werkstoffvergeich

Tabelle 5: Werkstoffvergleich

EN	ASTM
EN-GJL-250	A 48 Class 35 B
EN-GJS-600-3	A 536 Gr 80-60-03
EN-GJN-HB555	A 532 Class II Type B (15 % Cr-Mo)
1.4517	A 890 CD4MCuN
1.4021	A 276 Type 410
1.4301	A 276 Type 304
1.4401	A 276 Type 316
1.4404	A 276 Type 316 L
1.4571	A 276 Type 316 Ti
NBR	NBR
FKM	FKM

2573.56/02-DE

Produktvorteile

- Hoher Wirkungsgrad durch verbesserte Leistungsdichte (Wh/m3), Gesamtwirkungsgrad bis zu 69 %, niedrigere Gesamtbetriebskosten
- Verstopfungsfrei (keine Verstopfung durch Feuchttücher) durch patentierte Umlenktechnologie und D-max-Laufrad
- Langlebig durch hohe Betriebssicherheit und langlebige Lager (100.000 Betriebsstunden)
- Umweltfreundlich durch die nicht toxische, lebensmitteltaugliche Ölfüllung für die Schmierung der Gleitringdichtung (Flüssigkeitsvorlage)
- Flexibilität durch problemlosen Austausch von Wettbewerbspumpen durch die große Auswahl an Adapterhalterungen und die Ersatzpumpen-App

Produktinformation

Produktinformation gemäß Verordnung Nr. 1907/2006 (REACH)

Informationen gemäß europäischer Chemikalienverordnung (EG) Nr. 1907/2006 (REACH) siehe https://www.ksb.com/ksb-de/konzern/Unternehmerische_Verantwortung/reach/ .

2573.56/02-DE

Programmübersicht / Auswahltabellen

Programmübersicht Werkstoffausführung G

Tabelle 6: Programmübersicht Werkstoffausführung G

		Motorbaugrößen			
		2-polig			
		18C 2...23F 2	22C 2…24F 2 29C 2...40F 2	30C 2…51F 2[6)] 46C 2…68F 2	55C 2...84F 2
		4-polig			
		-	09C 4…17F 4 15C 4…23F 4	18C4...36F 4[6)] 43F 4[6)]	65F 4 45C 4…77F 4
Werkstoffausführung		G			
Spannung		460 V			
Einschaltart		Direkt	Direkt	Direkt Direkt / Stern-Dreieck	Direkt / Stern-Dreieck
Kühlung		Umgebendes Fördermedium			
Betriebsart (siehe [2)] in Maßzeichnung)		S1: untergetaucht, max. 82 ft [25 m] S1: ausgetaucht mit Mindeswasserstand R3 und Leistungsreduzierung gemäß IE3 S3: 25 %, 10 min, ausgetaucht, Mindestwasserstand R1, Nennleistung			
Schalthäufigkeit / Stunde		30		30 ($P_2 \leq$ 10 hp [7,5 kW]) 10 ($P_2 >$ 10 hp [7,5 kW])	
Lager					
Lagerausführung	D-max	-	Zweireihiges Schrägkugellager		
	F-max	Rillenkugellager			
Schmierung		Lebensdauerfettgeschmierte Wälzlager			
Dichtung		Berührungsdichtungen auf beiden Seiten (z.B.: 2RS1)			
Überwachungen					
Wicklungstemperatur Motorversion U		Temperaturüberwachungskreis (mit automatischer Wiedereinschaltung): Bimetallschalter direkt im Steuerstromkreis des Motorschützes			
Wicklungstemperatur Motorversion Y		Begrenzungskreis (Grenztemperatur bei Explosionsschutz mit Dauerabschaltung): Bimetallschalter über Auslösegerät mit Wiedereinschaltsperre angeschlossen			
Elektrische Anschlussleitung					
Art		Gummischlauchleitung (H07RN8-F)			
Länge		32,8 ft [10 m]			
Einführung	Motorversion U	Kabelverschraubung			
	Motorversion Y	Vergossene Leitungseinführung			
Dichtungen					
Wellendichtung		Gleitringdichtung (Balggleitringdichtung) (Q1Q1PGG)			
Elastomere		NBR			
Explosionsschutz					
Motorversion U		Nicht explosionsgeschützt			
Motorversion Y		Explosionproof Class I Division I, Groups C&D, T4			
Anstrich		Umweltfreundlicher KSB-Deckanstrich (2-Komponenten-Epoxid-Lack), Farbton RAL 5002, Schichtdicke = 0,00026 in [80 µm]			
Max. Fördermediumstemperatur		104 °F [40 °C]			
Aufstellung					
Stationär mit Bügelführung	F-max	Einbautiefe 4,9 ft [1,5 m]/5,9 ft [1,8 m]/6,9 ft [2,1 m]			-
Stationär mit 1-Stangenführung		Einbautiefe 19,7 ft [6 m]		-	-
Stationär mit 2-Stangenführung		Einbautiefe 19,7 ft [6 m] (erhältlich bis 39,4 ft [12 m])			
Stationär mit Seilführung		Einbautiefe 14,8 ft [4,5 m] (erhältlich bis 31,2 ft [9,5 m] und 47,6 ft [14,5 m])			
Transportabel		Einbautiefe 47,6 ft [14,5 m]			

2573.56/02-DE

6 Diese Motoren sind nur mit Einschaltart Direkt erhältlich.

Programmübersicht Werkstoffausführung G1, G2, GH

Tabelle 7: Programmübersicht Werkstoffausführung G1, G2, GH

		Motorbaugrößen			
		2-polig			
		18C 2...23F 2	22C 2…24F 2 29C 2...40F 2	30C 2…51F 2[7)] 46C 2…68F 2	55C 2...84F 2
		4-polig			
		-	09C 4…17F 4 15C 4…23F 4	18C 4...36F 4[7)] 43F 4[7)]	65F 4 45C 4…77F 4
Werkstoffausführung	D-max	G2, GH			
	F-max	G1, G2, GH			
Spannung		208 V / 230 V[8)] / 380 V / 575 V			
Einschaltart		Direkt	Direkt	Direkt Direkt / Stern-Dreieck	Direkt / Stern-Dreieck
Lager					
Lagerausführung	F-max	Zweireihiges Schrägkugellager			
Elektrische Anschlussleitung					
Art		Gummischlauchleitung (S1BN8-F) Gummischlauchleitung (S07RC4N8-F) (geschirmt) TEFZEL Leitung			
Länge		≤ 164,1 ft [50 m][9)]			
Einführung		Längswasserdicht			
Überwachung					
Leckage im Motor		Leckagesensor im Motor			
Dichtungen					
Wellendichtung		Gleitringdichtung (Balggleitringdichtung) Q1Q1PGG Gleitringdichtung mit abgedeckten Federn			
Materialausführung, Wellendichtung (pumpenseitig)		Q1Q1VGG Q12Q1VGG1 Q12Q1KGG1			
Elastomere		FKM FKM / Teflon			
Anstrich		Umweltfreundlicher KSB-Deckanstrich (2-Komponenten-Epoxid-Lack), Farbton RAL 5002, Schichtdicke = 0,00026 in [80 µm]			
Aufstellung					
Stationär mit 2-Stangenführung		Einbautiefe 39,4 ft [12 m]			
Stationär mit Seilführung		Einbautiefe 47,6 ft [14,5 m]			

Laufräder

	Freistromrad (Laufradform F-max)	**Verwendung für folgende Fördermedien:** Fördermedien mit Feststoffen und zopfbildenden Beimengungen sowie Gaseinschlüssen und Lufteinschlüssen
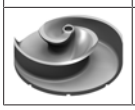	Offenes Zweischaufelrad (Laufradform D-max)	**Verwendung für folgende Fördermedien:** Abwasser mit Feuchttüchern und langfasrigen Bestandteilen

Übersicht Fördermedien

Die folgende Tabelle soll als Orientierungshilfe dienen und beruht auf langjähriger KSB-Erfahrung. Die Angaben sind Richtwerte und nicht als allgemein verbindliche Empfehlung zu betrachten. Tiefergehende Beratung ist in der Fachabteilung erhältlich. Bei der Werkstoffauswahl ist die Erfahrung des KSB-Werkstofflabors nützlich.

7 Diese Motoren sind nur mit Einschaltart Direkt erhältlich.
8 Ausführung Dual Voltage: Der Motor kann mit dem mitgelieferten Adapter in 460 V angeschlossen werden.
9 32,8 ft [10 m] / 49,2 ft [15 m] / 65,6 ft [20 m] / 98,5 ft [30 m] / 131,3 ft [40 m] / 164,1 ft [50 m] möglich

Tabelle 8: Auswahlhilfe für Werkstoffe und Hydraulik nach Fördermedien

Fördermedium[10]	Empfohlener Werkstoff	Empfohlene Laufradform[11]	Empfohlene Dichtungen	Hinweise, weitere Empfehlungen
Wasser, Oberflächenwasser				
▪ Talsperrenwasser	G	F-max, D-max	NBR	freier Laufraddurchgang > anfallende Feststoffe evtl. durch Rechen vorgereinigt
▪ Seewasser	G	F-max, D-max	NBR	freier Laufraddurchgang > anfallende Feststoffe evtl. durch Rechen vorgereinigt
▪ Flußwasser	G	F-max, D-max	NBR	freier Laufraddurchgang > anfallende Feststoffe evtl. durch Rechen vorgereinigt
Wasser, Schmutzwasser				
▪ Mischwasser, mit Schmutzfänger	G	F-max, D-max	NBR	-
▪ Mischwasser, ohne Schmutzfänger	G	F-max, D-max	NBR	-
▪ Leicht verschmutztes Wasser	G	F-max, D-max	NBR	freier Laufraddurchgang > anfallende Feststoffe evtl. durch Rechen vorgereinigt
▪ Abwasser mit Fäkalien	G	D-max, F-max	NBR	EN 12050, freier Durchgang von 40mm mini
▪ Abwasser ohne Fäkalien	G	F-max, D-max	NBR	-
Abwasser, kommunal				
▪ biologisch behandelt	G	F-max, D-max	NBR	-
▪ Lufthaltig und gashaltig	G	F-max	NBR	Bis 8%, bei höheren Konzentrationen Rückfrage erforderlich
▪ Häusliches Abwasser mit Fäkalien	G	F-max, D-max	NBR	EN 12050, freier Durchgang von 40mm mini
▪ Häusliches Abwasser ohne Fäkalien	G	F-max, D-max	NBR	-
▪ Druckentwässerung	G	F-max, D-max	NBR	-
▪ Rohabwasser mit festen, langfaserigen und abrasiven Bestandteilen	G	F-max, D-max	NBR	freier Laufraddurchgang > anfallende Feststoffe evtl. durch Rechen vorgereinigt
▪ Unbehandelt	G	F-max, D-max	NBR	ATV[12]-Empfehlung 100 mm freier Laufraddurchgang, mind. jedoch 76 mm
Abwasser, kommunal, abrasiv				
▪ Rohabwasser mit festen, langfaserigen und abrasiven Bestandteilen	GH	D-max, F-max		Feststoffgehalt < 5 g/l
Wasser, Rohwasser				
▪ Ohne weitere Spezifikation	G	F-max, D-max	NBR	-
Abwasser, industriell, korrosiv und abrasiv				
▪ Ohne weitere Spezifikation	G1	F-max	NBR	-
Abwasser, industriell, nicht korrosiv und abrasiv[13]				
▪ Staubhaltig / aschehaltig	G2, GH	F-max, D-max	NBR	-
▪ Beinhaltet Kalkmilch >5 bis 15%	G2, GH	F-max, D-max	NBR	-
▪ Pigmentsuspensionen	G2, GH	F-max, D-max	NBR	-
▪ Sinterwasser	G2, GH	F-max, D-max	NBR	-
▪ Waschwasser mit Feststoffbestandteilen	G2, GH	F-max, D-max	NBR	-
Abwasser, industriell, nicht korrosiv und nicht abrasiv[14]				
▪ Industrielles Abwasser mit Fäkalien	G	F-max, D-max	NBR	-

10 Fördermedien, die hier nicht aufgeführt sind, erfordern Rückfrage.

11 Erstgenannte Laufradform bevorzugen.

12 ATV = Abwassertechnische Vereinigung

13 Stark hydroabrasiver Verschleiß tritt ab einem Feststoffgehalt von ca. 0,5 g/l in Verbindung mit Umfangsgeschwindigkeiten > 65,6 ft/s [20 m/s] oder Betrieb im vorderen Teillastbereich auf. Die erforderlichen Werkstoffe sind u. a. stark abhängig von Laufzeit, Drehzahl und Strömungsgeschwindigkeit.

14 Die genannten Kohlenwasserstoffe können aufgrund des Unterschieds im spezifischen Gewicht und ihrer geringen Löslichkeit in sehr hohen Konzentrationen auftreten. In diesen Fällen KSB kontaktieren.

2573.56/02-DE

Fördermedium[10)]	Empfohlener Werkstoff	Empfohlene Laufradform[11)]	Empfohlene Dichtungen	Hinweise, weitere Empfehlungen
▪ Industrielles Abwasser ohne Fäkalien	G	F-max, D-max	NBR	-
▪ Beinhaltet aliphatische Kohlenwasserstoffe	G	F-max	FKM	TEHSITE-Leitung, bei hohen Konzentrationen Rückfrage erforderlich.
▪ Ammoniakwasser	G	F-max	NBR	-
▪ Beinhaltet Ammoniumhydroxid bis 5 %	G	F-max	NBR	-
▪ Beinhaltet aromatische Kohlenwasserstoffe	G	F-max	FKM	TEHSITE-Leitung, bei hohen Konzentrationen Rückfrage erforderlich.
▪ Beinhaltet Benzol	G	F-max	FKM	TEHSITE-Leitung, bei hohen Konzentrationen Rückfrage erforderlich.
▪ Beinhaltet Kalciumhydroxid 5 % $Ca(OH)_2$	G	F-max	NBR	-
▪ Beinhaltet chlorierten Kohlenwasserstoffen	G	F-max	FKM	TEHSITE-Leitung, bei hohen Konzentrationen Rückfrage erforderlich.
▪ Beinhaltet Chloroform	G	F-max	FKM	TEHSITE-Leitung, bei hohen Konzentrationen Rückfrage erforderlich.
▪ Beinhaltet gelöstes Karbonat 10 % Na_2CO_3	G	F-max	NBR	-
▪ Beinhaltet Äthylenchlorid	G	F-max	FEP-FKM	TEHSITE-Leitung, bei hohen Konzentrationen Rückfrage erforderlich.
▪ Beinhaltet Faserstoffe	G	D-max, F-max	NBR	-
▪ Beinhaltet Methan	G	F-max	FKM	TEHSITE-Leitung, bei hohen Konzentrationen Rückfrage erforderlich.
▪ Beinhaltet Methylenchlorid	G	F-max	FEP-FKM	TEHSITE-Leitung, bei hohen Konzentrationen Rückfrage erforderlich.
▪ Beinhaltet Öl	G	F-max	FKM	TEHSITE-Leitung, bei hohen Konzentrationen Rückfrage erforderlich.
▪ Beinhaltet Farbsuspension	G	F-max	NBR	lösungsmittelfrei, Betreibervorschriften beachten
▪ Beinhaltet Benzin	G	F-max	FKM	TEHSITE-Leitung, bei hohen Konzentrationen Rückfrage erforderlich.
▪ Beinhaltet Kaliumhydroxid 10 % KOH	G	F-max	FEP-FKM	-
▪ Beinhaltet Natriumhydroxid 5 % NaOH	G	F-max	FEP-FKM	-
▪ Beinhaltet Styrol	G	F-max	FEP-FKM	TEHSITE-Leitung, bei hohen Konzentrationen Rückfrage erforderlich.
▪ Beinhaltet Trichloräthylen	G	F-max	FKM	TEHSITE-Leitung, bei hohen Konzentrationen Rückfrage erforderlich.
▪ Beinhaltet Harnstoff 25 % $(NH_2)_2$-CO	G	F-max	NBR	-
Saures Wasser				
▪ leicht sauer, pH >=6	G1	F-max	FKM	pH-Wert ≥ 6: G1-Ausführung und FPM (Viton) O-Ringe
Feststoffe in Suspension				
▪ Zellstoff, Konzentration bis 1 % absolute Trockenmasse	G	F-max, D-max	NBR	-
▪ Wasser-Sand-Gemisch bis zu 5g/l	G2, GH	F-max, D-max	NBR	-
▪ Zellstoff, Konzentration bis 6 % absolute Trockenmasse	G	F-max, D-max	NBR	-
▪ Wasser-Sand-Gemisch bis zu 0,5 g/l	G	F-max, D-max	NBR	-
Schlämme				

Fördermedium[10)]	Empfohlener Werkstoff	Empfohlene Laufradform[11)]	Empfohlene Dichtungen	Hinweise, weitere Empfehlungen
▪ Rohschlamm	G	D-max, F-max	NBR	pumpfähig bis Trockensubstanzgehalt: 13 % (D-max), 8 % (F-max)
▪ Faulschlamm	G	D-max, F-max	NBR	pumpfähig bis Trockensubstanzgehalt: 13 % (D-max), 8 % (F-max)
▪ Belebtschlamm	G	D-max, F-max	NBR	pumpfähig bis Trockensubstanzgehalt: 13 % (D-max), 8 % (F-max)

2573.56/02-DE

Technische Daten

Amarex G, Freistromrad, n = 3500 min^{-1}

G = Werkstoffausführung Grauguss (Pumpengehäuse) / Grauguss (Zwischengehäuse) / Grauguss (Laufrad)

F = Freistromrad

US = Ohne Explosionsschutz, für Fördermediumstemperaturen bis 104 °F [40 °C]

YS = Class I Division I, Groups C&D, T4, für Fördermediumstemperatur bis 104 °F [40 °C]

Amarex	Motorleistung	Effizienzklasse	Polzahl	Motorausführung	Motorbauart	Werkstoffausführung	Laufraddurchmesser	Spannung	P_2	P_1	I_N	I_A	T[15]	[lbs]	Mat-Nr.
							[in]	[V]	[hp]	[hp]	[A]	[A]	[°F]		
F050-140	023	F	2	U	S	G	3 15/16	380	3,15	3,79	5,30	53	104	128	39110420
F050-140	023	F	2	U	S	G	4 5/16	380	3,15	3,79	5,30	53	104	128	39110421
F050-140	023	F	2	U	S	G	4 3/4	380	3,15	3,79	5,30	53	104	128	39110422
F050-140	023	F	2	U	S	G	5 1/8	380	3,15	3,79	5,30	53	104	128	39110423
F050-140	023	F	2	U	S	G	5 1/2	380	3,15	3,79	5,30	53	104	128	39110424
F050-220	040	F	2	U	S	G	4 3/4	380	5,36	6,30	8,50	76	104	148	39110430
F050-220	040	F	2	U	S	G	5 1/8	380	5,36	6,30	8,50	76	104	148	39110431
F050-220	040	F	2	U	S	G	5 1/2	380	5,36	6,30	8,50	76	104	148	39110432
F050-220	040	F	2	U	S	G	5 7/8	380	5,36	6,30	8,50	76	104	148	39110433
F065-170	040	F	2	U	S	G	5 1/8	380	5,36	6,30	8,50	76	104	152	39110454
F065-170	040	F	2	U	S	G	5 1/2	380	5,36	6,30	8,50	76	104	152	39110455
F065-170	051	F	2	U	S	G	5 7/8	380	6,84	7,95	10,50	98	104	190	39110456
F050-140	023	F	2	Y	S	G	3 15/16	230	3,15	3,79	8,70	88	104	132	39110525
F050-140	023	F	2	Y	S	G	4 5/16	230	3,15	3,79	8,70	88	104	132	39110526
F050-140	023	F	2	Y	S	G	4 3/4	230	3,15	3,79	8,70	88	104	132	39110527
F050-140	023	F	2	Y	S	G	5 1/8	230	3,15	3,79	8,70	88	104	132	39110528
F050-140	023	F	2	Y	S	G	5 1/2	230	3,15	3,79	8,70	88	104	132	39110529
F050-220	040	F	2	Y	S	G	4 3/4	230	5,36	6,30	14,00	126	104	152	39110535
F050-220	040	F	2	Y	S	G	5 1/8	230	5,36	6,30	14,00	126	104	152	39110536
F050-220	040	F	2	Y	S	G	5 1/2	230	5,36	6,30	14,00	126	104	152	39110537
F050-220	040	F	2	Y	S	G	5 7/8	230	5,36	6,30	14,00	126	104	152	39110538
F065-170	040	F	2	Y	S	G	5 1/8	230	5,36	6,30	14,00	126	104	157	39110554
F065-170	040	F	2	Y	S	G	5 1/2	230	5,36	6,30	14,00	126	104	157	39110555
F065-170	047	F	2	Y	S	G	5 7/8	230	6,30	7,28	16,20	162	104	198	39110556

Amarex	Motorleistung	Effizienzklasse	Polzahl	Motorausführung	Motorbauart	Werkstoffausführung	Laufraddurchmesser	Spannung	P_2	P_1	I_N	I_A	T[16]	[kg]	Mat-Nr.
							[mm]	[V]	[kW]	[kW]	[A]	[A]	[°C]		
F050-140	023	F	2	U	S	G	100	380	2,35	2,83	5,30	53	40	58	39110420
F050-140	023	F	2	U	S	G	110	380	2,35	2,83	5,30	53	40	58	39110421
F050-140	023	F	2	U	S	G	120	380	2,35	2,83	5,30	53	40	58	39110422
F050-140	023	F	2	U	S	G	130	380	2,35	2,83	5,30	53	40	58	39110423
F050-140	023	F	2	U	S	G	140	380	2,35	2,83	5,30	53	40	58	39110424
F050-220	040	F	2	U	S	G	120	380	4,00	4,70	8,50	76	40	67	39110430
F050-220	040	F	2	U	S	G	130	380	4,00	4,70	8,50	76	40	67	39110431
F050-220	040	F	2	U	S	G	140	380	4,00	4,70	8,50	76	40	67	39110432
F050-220	040	F	2	U	S	G	150	380	4,00	4,70	8,50	76	40	67	39110433

15 Fördermediumstemperatur
16 Fördermediumstemperatur

Amarex	Motorleistung	Effizienzklasse	Polzahl	Motorausführung	Motorbauart	Werkstoffausführung	Laufraddurchmesser	Spannung	P_2	P_1	I_N	I_A	T[16)]	[kg]	Mat-Nr.
							[mm]	[V]	[kW]	[kW]	[A]	[A]	[°C]		
F065-170	040	F	2	U	S	G	130	380	4,00	4,70	8,50	76	40	69	39110454
F065-170	040	F	2	U	S	G	140	380	4,00	4,70	8,50	76	40	69	39110455
F065-170	051	F	2	U	S	G	150	380	5,10	5,93	10,50	98	40	86	39110456
F050-140	023	F	2	Y	S	G	100	230	2,35	2,83	8,70	88	40	60	39110525
F050-140	023	F	2	Y	S	G	110	230	2,35	2,83	8,70	88	40	60	39110526
F050-140	023	F	2	Y	S	G	120	230	2,35	2,83	8,70	88	40	60	39110527
F050-140	023	F	2	Y	S	G	130	230	2,35	2,83	8,70	88	40	60	39110528
F050-140	023	F	2	Y	S	G	140	230	2,35	2,83	8,70	88	40	60	39110529
F050-220	040	F	2	Y	S	G	120	230	4,00	4,70	14,00	126	40	69	39110535
F050-220	040	F	2	Y	S	G	130	230	4,00	4,70	14,00	126	40	69	39110536
F050-220	040	F	2	Y	S	G	140	230	4,00	4,70	14,00	126	40	69	39110537
F050-220	040	F	2	Y	S	G	150	230	4,00	4,70	14,00	126	40	69	39110538
F065-170	040	F	2	Y	S	G	130	230	4,00	4,70	14,00	126	40	71	39110554
F065-170	040	F	2	Y	S	G	140	230	4,00	4,70	14,00	126	40	71	39110555
F065-170	047	F	2	Y	S	G	150	230	4,70	5,43	16,20	162	40	90	39110556

Amarex G, Freistromrad, n = 1750 min^{-1}

G = Werkstoffausführung Grauguss (Pumpengehäuse) / Grauguss (Zwischengehäuse) / Grauguss (Laufrad)

F = Freistromrad

US = Ohne Explosionsschutz, für Fördermediumstemperaturen bis 104 °F [40 °C]

YS = Class I Division I, Groups C&D, T4, für Fördermediumstemperatur bis 104 °F [40 °C]

Amarex	Motorleistung	Effizienzklasse	Polzahl	Motorausführung	Motorbauart	Werkstoffausführung	Laufraddurchmesser [in]	Spannung [V]	P_2 [hp]	P_1 [hp]	I_N [A]	I_A [A]	T[17] [°F]	[lbs]	Mat-Nr.
F065-150	017	F	4	U	S	G	6 5/16	380	2,28	2,76	3,9	29	104	146	39110439
F065-150	023	F	4	U	S	G	6 11/16	380	3,08	3,71	5,3	44	104	148	39110445
F065-150	023	F	4	U	S	G	7 1/16	380	3,08	3,71	5,3	44	104	148	39110446
F065-150	023	F	4	U	S	G	7 1/2	380	3,08	3,71	5,3	44	104	148	39110447
F065-150	036	F	4	U	S	G	7 7/8	380	4,83	5,66	7,9	61	104	187	39110448
F065-230	023	F	4	U	S	G	5 7/8	380	3,08	3,71	5,3	44	104	152	39110462
F065-230	023	F	4	U	S	G	6 5/16	380	3,08	3,71	5,3	44	104	152	39110463
F065-230	023	F	4	U	S	G	6 11/16	380	3,08	3,71	5,3	44	104	152	39110464
F065-230	023	F	4	U	S	G	7 1/16	380	3,08	3,71	5,3	44	104	152	39110465
F065-230	036	F	4	U	S	G	7 1/2	380	4,83	5,66	7,9	61	104	190	39110466
F065-230	036	F	4	U	S	G	7 7/8	380	4,83	5,66	7,9	61	104	190	39110467
F080-180	023	F	4	U	S	G	5 1/2	380	3,08	3,71	5,3	44	104	159	39110473
F080-180	023	F	4	U	S	G	5 7/8	380	3,08	3,71	5,3	44	104	159	39110474
F080-180	036	F	4	U	S	G	6 5/16	380	4,83	5,66	7,9	61	104	198	39110475
F080-180	036	F	4	U	S	G	6 11/16	380	4,83	5,66	7,9	61	104	198	39110476
F080-230	023	F	4	U	S	G	5 1/2	380	3,08	3,71	5,3	44	104	161	39110482
F080-230	036	F	4	U	S	G	5 7/8	380	4,83	5,66	7,9	61	104	201	39110483
F080-230	036	F	4	U	S	G	6 5/16	380	4,83	5,66	7,9	61	104	203	39110484
F080-230	036	F	4	U	S	G	6 11/16	380	4,83	5,66	7,9	61	104	201	39110485
F080-230	043	F	4	U	S	G	7 1/16	380	5,83	7,43	11,5/6,6	69	104	214	39110486
F100-180	023	F	4	U	S	G	5 1/2	380	3,08	3,71	5,3	44	104	165	39110492
F100-180	036	F	4	U	S	G	6 5/16	380	4,83	5,66	7,9	61	104	205	39110493
F100-180	043	F	4	U	S	G	7 1/16	380	5,83	7,43	11,5/6,6	68	104	218	39110494
F100-230	036	F	4	U	S	G	6 5/16	380	4,83	5,66	7,9	61	104	207	39110500
F100-230	043	F	4	U	S	G	6 11/16	380	5,83	7,43	11,5/6,6	68	104	220	39110501
F100-230	043	F	4	U	S	G	7 1/16	380	5,83	7,43	11,5/6,6	68	104	220	39110502
F150-180	065	F	4	U	S	G	5 7/8	380	8,71	10,17	13,8/8,0	103	104	284	39110508
F150-180	065	F	4	U	S	G	6 5/16	380	8,71	10,17	13,8/8,0	103	104	284	39110509
F150-180	065	F	4	U	S	G	6 11/16	380	8,71	10,17	13,8/8,0	103	104	284	39110510
F150-180	065	F	4	U	S	G	7 1/16	380	8,71	10,17	13,8/8,0	103	104	284	39110511
F150-230	065	F	4	U	S	G	6 11/16	380	8,71	10,17	13,8/8,0	103	104	287	39110517
F150-230	077	F	4	U	S	G	7 1/16	380	10,32	11,85	16,5/9,5	131	104	298	39110518
F150-230	077	F	4	U	S	G	7 1/2	380	10,32	11,85	16,5/9,5	131	104	298	39110519
F065-150	017	F	4	Y	S	G	6 5/16	230	2,28	2,76	6,4	48	104	150	39110544
F065-150	023	F	4	Y	S	G	6 11/16	230	3,08	3,71	8,7	72	104	154	39110545
F065-150	017	F	4	Y	S	G	7 1/16	230	2,28	2,76	6,4	48	104	154	39110546
F065-150	023	F	4	Y	S	G	7 1/2	230	3,08	3,71	8,7	72	104	154	39110547
F065-150	036	F	4	Y	S	G	7 7/8	230	4,83	5,66	13	100	104	196	39110548
F065-230	023	F	4	Y	S	G	5 7/8	230	3,08	3,71	8,7	72	104	157	39110562
F065-230	023	F	4	Y	S	G	6 5/16	230	3,08	3,71	8,7	72	104	157	39110563
F065-230	023	F	4	Y	S	G	6 11/16	230	3,08	3,71	8,7	72	104	157	39110564
F065-230	023	F	4	Y	S	G	7 1/16	230	3,08	3,71	8,7	72	104	157	39110565
F065-230	036	F	4	Y	S	G	7 1/2	230	4,83	5,66	13	100	104	198	39110566
F065-230	036	F	4	Y	S	G	7 7/8	230	4,83	5,66	13	100	104	198	39110567
F080-180	023	F	4	Y	S	G	5 1/2	230	3,08	3,71	8,7	72	104	165	39110573

17 Fördermediumstemperatur

Amarex	Motorleistung	Effizienzklasse	Polzahl	Motorausführung	Motorbauart	Werkstoffausführung	Laufraddurchmesser	Spannung	P_2	P_1	I_N	I_A	T[17]	[lbs]	Mat-Nr.
							[in]	[V]	[hp]	[hp]	[A]	[A]	[°F]		
F080-180	023	F	4	Y	S	G	5 7/8	230	3,08	3,71	8,7	72	104	165	39110574
F080-180	036	F	4	Y	S	G	6 5/16	230	4,83	5,66	13	100	104	207	39110575
F080-180	036	F	4	Y	S	G	6 11/16	230	4,83	5,66	13	100	104	207	39110576
F080-230	023	F	4	Y	S	G	5 1/2	230	3,08	3,71	8,7	72	104	165	39110582
F080-230	036	F	4	Y	S	G	5 7/8	230	4,83	5,66	13	100	104	209	39110583
F080-230	036	F	4	Y	S	G	6 5/16	230	4,83	5,66	13	100	104	209	39110584
F080-230	036	F	4	Y	S	G	6 11/16	230	4,83	5,66	13	100	104	209	39110585
F080-230	065	F	4	Y	S	G	7 1/16	230	8,71	10,17	22,8/13,1	170	104	243	39110586
F100-180	023	F	4	Y	S	G	5 1/2	230	3,08	3,71	8,7	72	104	170	39110592
F100-180	036	F	4	Y	S	G	6 5/16	230	4,83	5,66	13	100	104	214	39110593
F100-180	065	F	4	Y	S	G	7 1/16	230	8,71	10,17	22,8/13,1	170	104	254	39110594
F100-230	036	F	4	Y	S	G	6 5/16	230	4,83	5,66	13	100	104	216	39110600
F100-230	065	F	4	Y	S	G	6 11/16	230	8,71	10,17	22,8/13,1	170	104	254	39110601
F100-230	065	F	4	Y	S	G	7 1/16	230	8,71	10,17	22,8/13,1	170	104	254	39110602
F150-180	065	F	4	Y	S	G	5 7/8	230	8,71	10,17	22,8/13,1	170	104	300	39110608
F150-180	065	F	4	Y	S	G	6 5/16	230	8,71	10,17	22,8/13,1	170	104	300	39110609
F150-180	065	F	4	Y	S	G	6 11/16	230	8,71	10,17	22,8/13,1	170	104	300	39110610
F150-180	065	F	4	Y	S	G	7 1/16	230	8,71	10,17	22,8/13,1	170	104	300	39110611
F150-230	065	F	4	Y	S	G	6 11/16	230	8,71	10,17	22,8/13,1	170	104	304	39110617
F150-230	070	F	4	Y	S	G	7 1/16	230	9,38	10,68	25,3/14,6	216	104	313	39110618

Amarex	Motorleistung	Effizienzklasse	Polzahl	Motorausführung	Motorbauart	Werkstoffausführung	Laufraddurchmesser	Spannung	P_2	P_1	I_N	I_A	T[18]	[kg]	Mat-Nr.
							[mm]	[V]	[kW]	[kW]	[A]	[A]	[°C]		
F065-150	017	F	4	U	S	G	160	380	1,70	2,06	3,9	29	40	66	39110439
F065-150	023	F	4	U	S	G	170	380	2,30	2,77	5,3	44	40	67	39110445
F065-150	023	F	4	U	S	G	180	380	2,30	2,77	5,3	44	40	67	39110446
F065-150	023	F	4	U	S	G	190	380	2,30	2,77	5,3	44	40	67	39110447
F065-150	036	F	4	U	S	G	200	380	3,60	4,22	7,9	61	40	85	39110448
F065-230	023	F	4	U	S	G	150	380	2,30	2,77	5,3	44	40	69	39110462
F065-230	023	F	4	U	S	G	160	380	2,30	2,77	5,3	44	40	69	39110463
F065-230	023	F	4	U	S	G	170	380	2,30	2,77	5,3	44	40	69	39110464
F065-230	023	F	4	U	S	G	180	380	2,30	2,77	5,3	44	40	69	39110465
F065-230	036	F	4	U	S	G	190	380	3,60	4,22	7,9	61	40	86	39110466
F065-230	036	F	4	U	S	G	200	380	3,60	4,22	7,9	61	40	86	39110467
F080-180	023	F	4	U	S	G	140	380	2,30	2,77	5,3	44	40	72	39110473
F080-180	023	F	4	U	S	G	150	380	2,30	2,77	5,3	44	40	72	39110474
F080-180	036	F	4	U	S	G	160	380	3,60	4,22	7,9	61	40	90	39110475
F080-180	036	F	4	U	S	G	170	380	3,60	4,22	7,9	61	40	90	39110476
F080-230	023	F	4	U	S	G	140	380	2,30	2,77	5,3	44	40	73	39110482
F080-230	036	F	4	U	S	G	150	380	3,60	4,22	7,9	61	40	91	39110483
F080-230	036	F	4	U	S	G	160	380	3,60	4,22	7,9	61	40	92	39110484
F080-230	036	F	4	U	S	G	170	380	3,60	4,22	7,9	61	40	91	39110485
F080-230	043	F	4	U	S	G	180	380	4,35	5,54	11,5/6,6	69	40	97	39110486
F100-180	023	F	4	U	S	G	140	380	2,30	2,77	5,3	44	40	75	39110492
F100-180	036	F	4	U	S	G	160	380	3,60	4,22	7,9	61	40	93	39110493

18 Fördermediumstemperatur

Amarex	Motorleistung	Effizienzklasse	Polzahl	Motorausführung	Motorbauart	Werkstoffausführung	Laufraddurchmesser	Spannung	P_2	P_1	I_N	I_A	T[18)]	[kg]	Mat-Nr.
							[mm]	[V]	[kW]	[kW]	[A]	[A]	[°C]		
F100-180	043	F	4	U	S	G	180	380	4,35	5,54	11,5/6,6	68	40	99	39110494
F100-230	036	F	4	U	S	G	160	380	3,60	4,22	7,9	61	40	94	39110500
F100-230	043	F	4	U	S	G	170	380	4,35	5,54	11,5/6,6	68	40	100	39110501
F100-230	043	F	4	U	S	G	180	380	4,35	5,54	11,5/6,6	68	40	100	39110502
F150-180	065	F	4	U	S	G	150	380	6,50	7,59	13,8/8,0	103	40	129	39110508
F150-180	065	F	4	U	S	G	160	380	6,50	7,59	13,8/8,0	103	40	129	39110509
F150-180	065	F	4	U	S	G	170	380	6,50	7,59	13,8/8,0	103	40	129	39110510
F150-180	065	F	4	U	S	G	180	380	6,50	7,59	13,8/8,0	103	40	129	39110511
F150-230	065	F	4	U	S	G	170	380	6,50	7,59	13,8/8,0	103	40	130	39110517
F150-230	077	F	4	U	S	G	180	380	7,70	8,84	16,5/9,5	131	40	135	39110518
F150-230	077	F	4	U	S	G	190	380	7,70	8,84	16,5/9,5	131	40	135	39110519
F065-150	017	F	4	Y	S	G	160	230	1,70	2,06	6,4	48	40	68	39110544
F065-150	023	F	4	Y	S	G	170	230	2,30	2,77	8,7	72	40	70	39110545
F065-150	017	F	4	Y	S	G	180	230	1,70	2,06	6,4	48	40	70	39110546
F065-150	023	F	4	Y	S	G	190	230	2,30	2,77	8,7	72	40	70	39110547
F065-150	036	F	4	Y	S	G	200	230	3,60	4,22	13	100	40	89	39110548
F065-230	023	F	4	Y	S	G	150	230	2,30	2,77	8,7	72	40	71	39110562
F065-230	023	F	4	Y	S	G	160	230	2,30	2,77	8,7	72	40	71	39110563
F065-230	023	F	4	Y	S	G	170	230	2,30	2,77	8,7	72	40	71	39110564
F065-230	023	F	4	Y	S	G	180	230	2,30	2,77	8,7	72	40	71	39110565
F065-230	036	F	4	Y	S	G	190	230	3,60	4,22	13	100	40	90	39110566
F065-230	036	F	4	Y	S	G	200	230	3,60	4,22	13	100	40	90	39110567
F080-180	023	F	4	Y	S	G	140	230	2,30	2,77	8,7	72	40	75	39110573
F080-180	023	F	4	Y	S	G	150	230	2,30	2,77	8,7	72	40	75	39110574
F080-180	036	F	4	Y	S	G	160	230	3,60	4,22	13	100	40	94	39110575
F080-180	036	F	4	Y	S	G	170	230	3,60	4,22	13	100	40	94	39110576
F080-230	023	F	4	Y	S	G	140	230	2,30	2,77	8,7	72	40	75	39110582
F080-230	036	F	4	Y	S	G	150	230	3,60	4,22	13	100	40	95	39110583
F080-230	036	F	4	Y	S	G	160	230	3,60	4,22	13	100	40	95	39110584
F080-230	036	F	4	Y	S	G	170	230	3,60	4,22	13	100	40	95	39110585
F080-230	065	F	4	Y	S	G	180	230	6,50	7,59	22,8/13,1	170	40	110	39110586
F100-180	023	F	4	Y	S	G	140	230	2,30	2,77	8,7	72	40	77	39110592
F100-180	036	F	4	Y	S	G	160	230	3,60	4,22	13	100	40	97	39110593
F100-180	065	F	4	Y	S	G	180	230	6,50	7,59	22,8/13,1	170	40	115	39110594
F100-230	036	F	4	Y	S	G	160	230	3,60	4,22	13	100	40	98	39110600
F100-230	065	F	4	Y	S	G	170	230	6,50	7,59	22,8/13,1	170	40	115	39110601
F100-230	065	F	4	Y	S	G	180	230	6,50	7,59	22,8/13,1	170	40	115	39110602
F150-180	065	F	4	Y	S	G	150	230	6,50	7,59	22,8/13,1	170	40	136	39110608
F150-180	065	F	4	Y	S	G	160	230	6,50	7,59	22,8/13,1	170	40	136	39110609
F150-180	065	F	4	Y	S	G	170	230	6,50	7,59	22,8/13,1	170	40	136	39110610
F150-180	065	F	4	Y	S	G	180	230	6,50	7,59	22,8/13,1	170	40	136	39110611
F150-230	065	F	4	Y	S	G	170	230	6,50	7,59	22,8/13,1	170	40	138	39110617
F150-230	070	F	4	Y	S	G	180	230	7,00	7,97	25,3/14,6	216	40	142	39110618

Kennfelder

n = 3500 min^{-1}

Amarex, F-max, n = 3500 min^{-1}

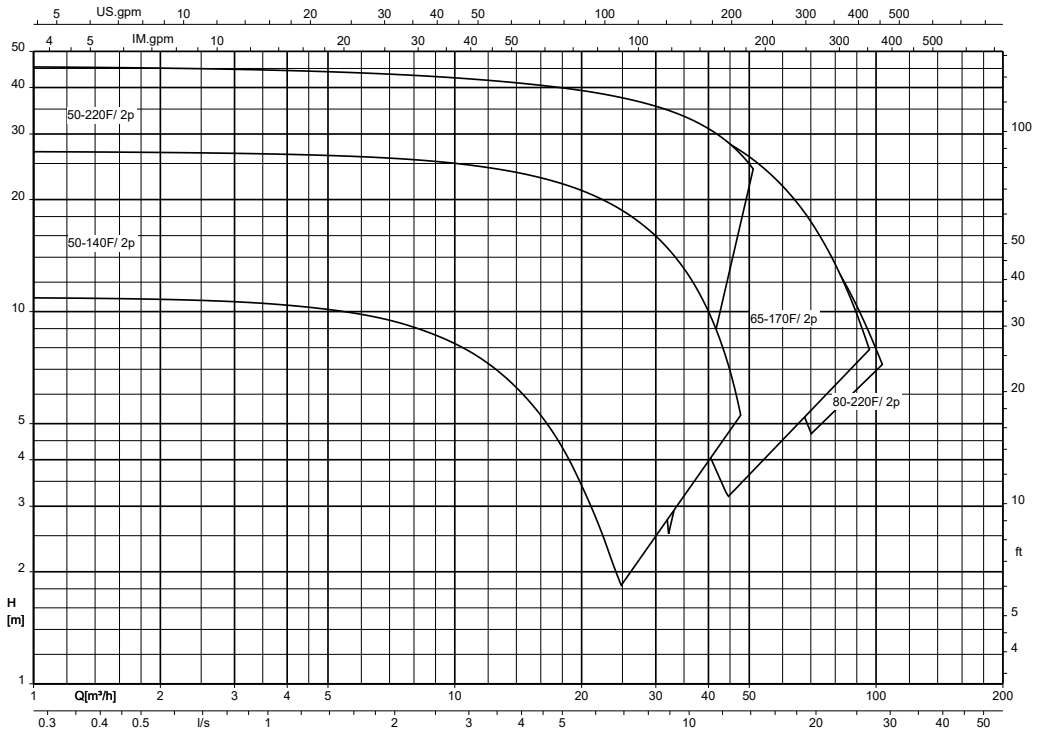

Amarex, D-max, n = 3500 min^{-1}

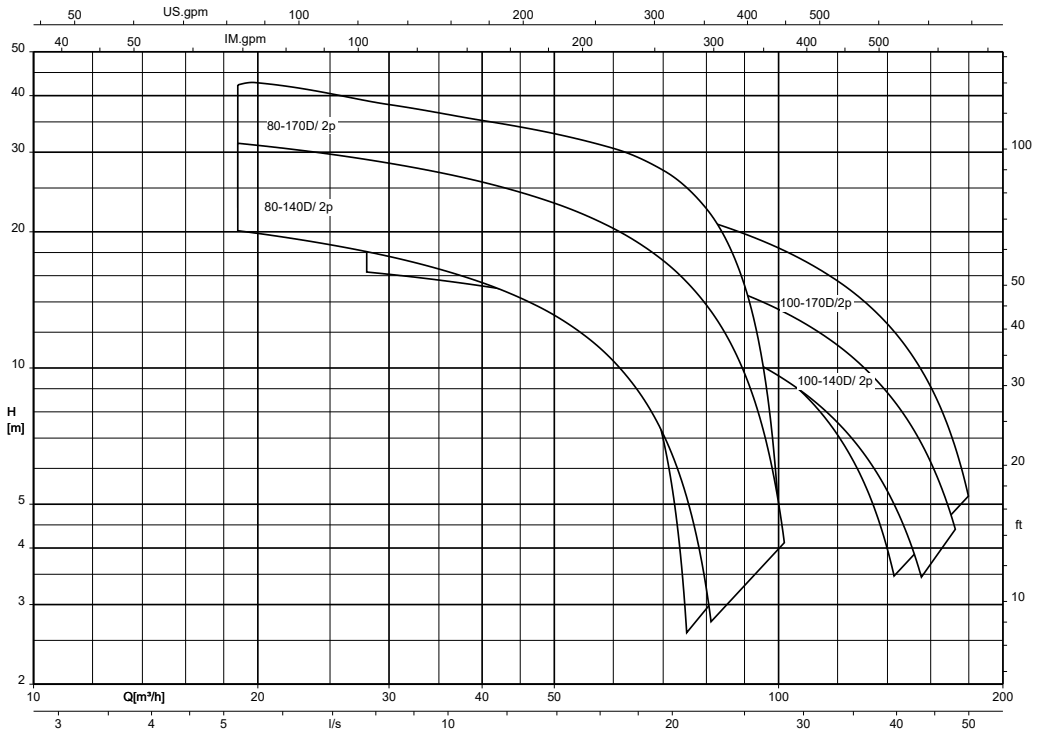

n = 1750 min^{-1}

Amarex, F-max, n = 1750 min^{-1}

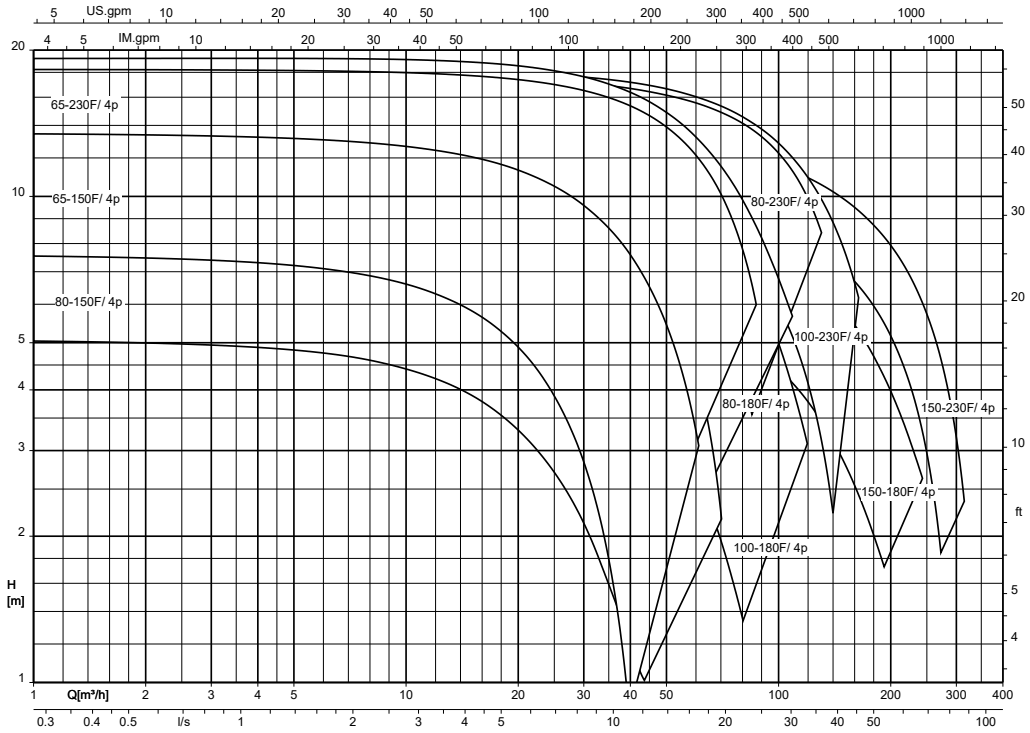

Amarex, D-max, n = 1750 min^{-1}

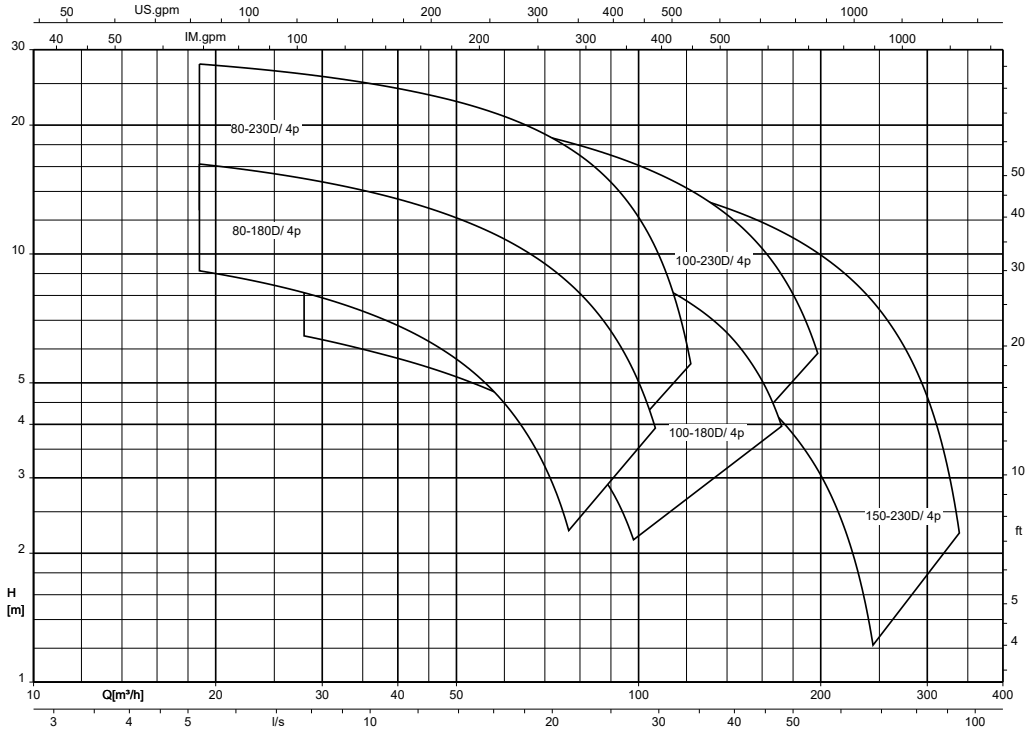

2573.56/02-DE

Abmessungen und Anschlüsse

Abmessungen

Amarex DN 50/65/80/100/150, transportable Aufstellung

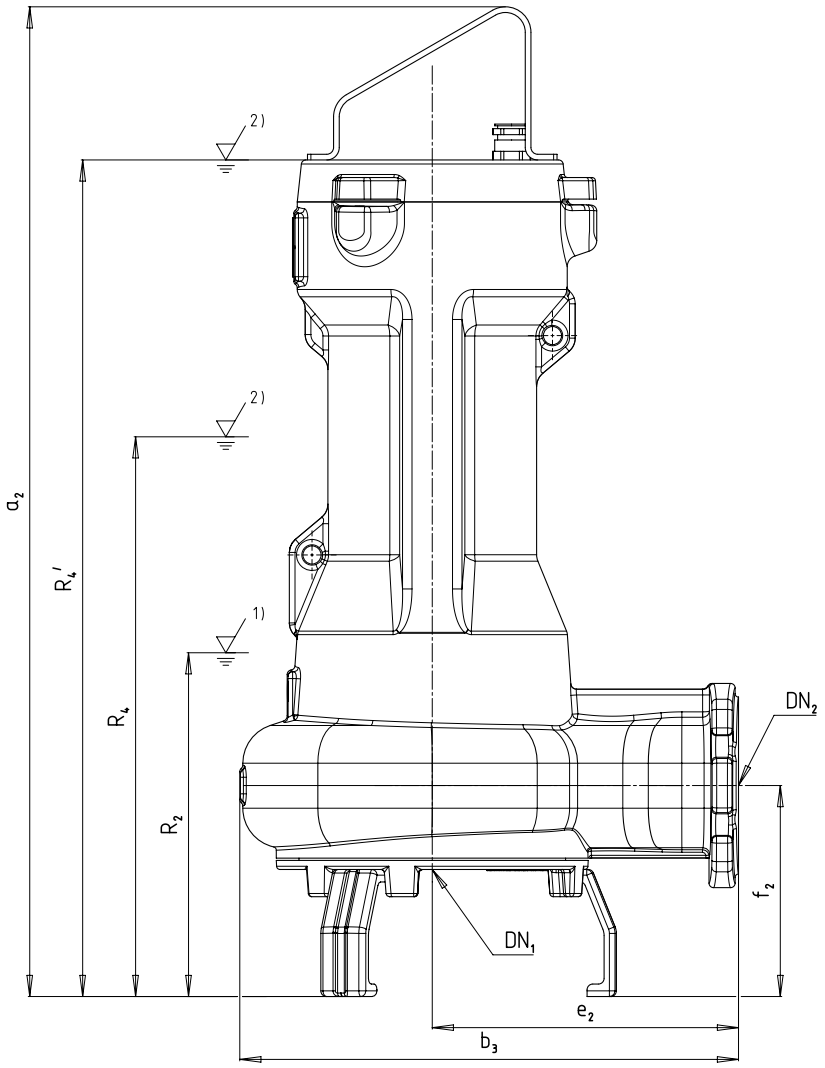

Abb. 1: Abmessungen, transportable Aufstellung

2)	Mindestüberdeckung bei Dauerbetrieb

Tabelle 9: Abmessungen Pumpe [in]

Amarex	Motorleistung	Effizienzklasse	Pohlzahl	Motorausführung	Motorausführung	DN_1	DN_2	a_2	b_3	e_2	f_2	R_2	R_4	R_4'
F050-140	018	C	2	U	S	1 5/8	1 15/16	28 1/8	11	6 11/16	6 7/16	9 7/16	16 1/8	-
F050-140	018	C	2	Y	S	1 5/8	1 15/16	28 1/2	11	6 11/16	6 7/16	9 7/16	16 1/8	-
F050-140	023	F	2	U	S	1 5/8	1 15/16	28 1/8	11	6 11/16	6 7/16	9 7/16	-	23 5/8
F050-140	023	F	2	Y	S	1 5/8	1 15/16	28 1/2	11	6 11/16	6 7/16	9 7/16	-	24

Amarex	Motorleistung	Effizienzklasse	Pohlzahl	Motorausführung	Motorausführung	DN_1	DN_2	a_2	b_3	e_2	f_2	R_2	R_4	R_4'
F050-220	022	C	2	U	S	1 5/8	1 15/16	29 5/8	12 1/4	7 1/16	6 7/16	9 3/4	13 11/16	-
F050-220	022	C	2	Y	S	1 5/8	1 15/16	30	12 1/4	7 1/16	6 7/16	9 3/4	13 11/16	-
F050-220	024	F	2	U	S	1 5/8	1 15/16	29 5/8	12 1/4	7 1/16	6 7/16	9 3/4	-	25 1/8
F050-220	024	F	2	Y	S	1 5/8	1 15/16	30	12 1/4	7 1/16	6 7/16	9 3/4	-	25 1/2
F050-220	029	C	2	U	S	1 5/8	1 15/16	29 5/8	12 1/4	7 1/16	6 7/16	9 3/4	17	-
F050-220	029	C	2	Y	S	1 5/8	1 15/16	30	12 1/4	7 1/16	6 7/16	9 3/4	17	-
F050-220	030	C	2	U	S	1 5/8	1 15/16	32 1/2	12 1/4	7 1/16	6 7/16	14 3/16	15 3/4	-
F050-220	030	C	2	Y	S	1 5/8	1 15/16	32 7/8	12 1/4	7 1/16	6 7/16	14 3/16	15 3/4	-
F050-220	040	F	2	U	S	1 5/8	1 15/16	29 5/8	12 1/4	7 1/16	6 7/16	9 3/4	-	25 1/8
F050-220	040	F	2	Y	S	1 5/8	1 15/16	30	12 1/4	7 1/16	6 7/16	9 3/4	-	25 1/2
F050-220	042	F	2	U	S	1 5/8	1 15/16	32 1/2	12 1/4	7 1/16	6 7/16	14 3/16	-	27 3/16
F050-220	042	F	2	Y	S	1 5/8	1 15/16	32 7/8	12 1/4	7 1/16	6 7/16	14 3/16	-	27 9/16
F050-220	046	C	2	U	S	1 5/8	1 15/16	32 1/2	12 1/4	7 1/16	6 7/16	14 3/16	19 5/16	-
F050-220	046	C	2	Y	S	1 5/8	1 15/16	32 7/8	12 1/4	7 1/16	6 7/16	14 3/16	19 5/16	-
F050-220	047	F	2	U	S	1 5/8	1 15/16	32 1/2	12 1/4	7 1/16	6 7/16	14 3/16	-	27 3/16
F050-220	047	F	2	Y	S	1 5/8	1 15/16	32 7/8	12 1/4	7 1/16	6 7/16	14 3/16	-	27 9/16
F050-220	051	F	2	U	S	1 5/8	1 15/16	32 1/2	12 1/4	7 1/16	6 7/16	14 3/16	-	27 3/16
F050-220	051	F	2	Y	S	1 5/8	1 15/16	32 7/8	12 1/4	7 1/16	6 7/16	14 3/16	-	27 9/16
F050-220	066	F	2	U	S	1 5/8	1 15/16	32 1/2	12 1/4	7 1/16	6 7/16	14 3/16	-	27 3/16
F050-220	066	F	2	Y	S	1 5/8	1 15/16	32 7/8	12 1/4	7 1/16	6 7/16	14 3/16	-	27 9/16
F050-220	068	F	2	U	S	1 5/8	1 15/16	32 1/2	12 1/4	7 1/16	6 7/16	14 3/16	-	27 3/16
F050-220	068	F	2	Y	S	1 5/8	1 15/16	32 7/8	12 1/4	7 1/16	6 7/16	14 3/16	-	27 9/16
F065-150	015	C	4	U	S	2 9/16	2 9/16	30 7/8	13 13/16	8 1/4	7 1/4	10 15/16	14 7/8	-
F065-150	015	C	4	Y	S	2 9/16	2 9/16	31 1/4	13 13/16	8 1/4	7 1/4	10 15/16	14 7/8	-
F065-150	017	F	4	U	S	2 9/16	2 9/16	30 7/8	13 13/16	8 1/4	7 1/4	10 15/16	-	26 5/16
F065-150	017	F	4	Y	S	2 9/16	2 9/16	31 1/4	13 13/16	8 1/4	7 1/4	10 15/16	-	26 11/16
F065-150	018	C	4	U	S	2 9/16	2 9/16	33 11/16	13 13/16	8 1/4	7 1/4	15 3/8	16 15/16	-
F065-150	018	C	4	Y	S	2 9/16	2 9/16	34 1/16	13 13/16	8 1/4	7 1/4	15 3/8	16 15/16	-
F065-150	023	F	4	U	S	2 9/16	2 9/16	30 7/8	13 13/16	8 1/4	7 1/4	10 15/16	-	26 5/16
F065-150	023	F	4	Y	S	2 9/16	2 9/16	31 1/4	13 13/16	8 1/4	7 1/4	10 15/16	-	26 11/16
F065-150	030	F	4	U	S	2 9/16	2 9/16	33 11/16	13 13/16	8 1/4	7 1/4	11	-	28 3/8
F065-150	030	F	4	Y	S	2 9/16	2 9/16	34 1/16	13 13/16	8 1/4	7 1/4	11	-	28 3/4
F065-150	035	F	4	U	S	2 9/16	2 9/16	33 11/16	13 13/16	8 1/4	7 1/4	11	-	28 3/8
F065-150	035	F	4	Y	S	2 9/16	2 9/16	34 1/16	13 13/16	8 1/4	7 1/4	11	-	28 3/4
F065-150	036	F	4	U	S	2 9/16	2 9/16	33 11/16	13 13/16	8 1/4	7 1/4	15 3/8	-	28 3/8
F065-150	036	F	4	Y	S	2 9/16	2 9/16	34 1/16	13 13/16	8 1/4	7 1/4	15 3/8	-	28 3/4
F065-150	043	F	4	U	S	2 9/16	2 9/16	33 11/16	13 13/16	8 1/4	7 1/4	11	-	28 3/8
F065-150	043	F	4	Y	S	2 9/16	2 9/16	34 1/16	13 13/16	8 1/4	7 1/4	11	-	28 3/4
F065-170	022	C	2	U	S	2 9/16	2 9/16	30 7/8	13 13/16	8 1/4	7 1/4	10 15/16	14 7/8	-
F065-170	022	C	2	Y	S	2 9/16	2 9/16	31 1/4	13 13/16	8 1/4	7 1/4	10 15/16	14 7/8	-
F065-170	024	F	2	U	S	2 9/16	2 9/16	30 7/8	13 13/16	8 1/4	7 1/4	10 15/16	-	26 5/16
F065-170	024	F	2	Y	S	2 9/16	2 9/16	31 1/4	13 13/16	8 1/4	7 1/4	10 15/16	-	26 11/16
F065-170	029	C	2	U	S	2 9/16	2 9/16	30 7/8	13 13/16	8 1/4	7 1/4	10 15/16	18 1/4	-

Amarex	Motorleistung	Effizienzklasse	Pohlzahl	Motorausführung	Motorausführung	DN_1	DN_2	a_2	b_3	e_2	f_2	R_2	R_4	R_4'
F065-170	029	C	2	Y	S	2 9/16	2 9/16	31 1/4	13 13/16	8 1/4	7 1/4	10 15/16	18 1/4	-
F065-170	030	C	2	U	S	2 9/16	2 9/16	33 11/16	13 13/16	8 1/4	7 1/4	15 3/8	16 15/16	-
F065-170	030	C	2	Y	S	2 9/16	2 9/16	34 1/16	13 13/16	8 1/4	7 1/4	15 3/8	16 15/16	-
F065-170	040	F	2	U	S	2 9/16	2 9/16	30 7/8	13 13/16	8 1/4	7 1/4	10 15/16	-	26 5/16
F065-170	040	F	2	Y	S	2 9/16	2 9/16	31 1/4	13 13/16	8 1/4	7 1/4	10 15/16	-	26 11/16
F065-170	042	F	2	U	S	2 9/16	2 9/16	33 11/16	13 13/16	8 1/4	7 1/4	15 3/8	-	28 3/8
F065-170	042	F	2	Y	S	2 9/16	2 9/16	34 1/16	13 13/16	8 1/4	7 1/4	15 3/8	-	28 3/4
F065-170	046	C	2	U	S	2 9/16	2 9/16	33 11/16	13 13/16	8 1/4	7 1/4	15 3/8	20 1/2	-
F065-170	046	C	2	Y	S	2 9/16	2 9/16	34 1/16	13 13/16	8 1/4	7 1/4	15 3/8	20 1/2	-
F065-170	047	F	2	U	S	2 9/16	2 9/16	33 11/16	13 13/16	8 1/4	7 1/4	15 3/8	-	28 3/8
F065-170	047	F	2	Y	S	2 9/16	2 9/16	34 1/16	13 13/16	8 1/4	7 1/4	15 3/8	-	28 3/4
F065-170	051	F	2	U	S	2 9/16	2 9/16	33 11/16	13 13/16	8 1/4	7 1/4	15 3/8	-	28 3/8
F065-170	051	F	2	Y	S	2 9/16	2 9/16	34 1/16	13 13/16	8 1/4	7 1/4	15 3/8	-	28 3/4
F065-170	066	F	2	U	S	2 9/16	2 9/16	33 11/16	13 13/16	8 1/4	7 1/4	15 3/8	-	28 3/8
F065-170	066	F	2	Y	S	2 9/16	2 9/16	34 1/16	13 13/16	8 1/4	7 1/4	15 3/8	-	28 3/4
F065-170	068	F	2	U	S	2 9/16	2 9/16	33 11/16	13 13/16	8 1/4	7 1/4	15 3/8	-	28 3/8
F065-170	068	F	2	Y	S	2 9/16	2 9/16	34 1/16	13 13/16	8 1/4	7 1/4	15 3/8	-	28 3/4
F065-230	015	C	4	U	S	2 9/16	2 9/16	30 7/8	13 13/16	8 1/4	7 1/4	10 15/16	14 7/8	-
F065-230	015	C	4	Y	S	2 9/16	2 9/16	31 1/4	13 13/16	8 1/4	7 1/4	10 15/16	14 7/8	-
F065-230	017	F	4	U	S	2 9/16	2 9/16	30 7/8	13 13/16	8 1/4	7 1/4	10 15/16	-	26 5/16
F065-230	017	F	4	Y	S	2 9/16	2 9/16	31 1/4	13 13/16	8 1/4	7 1/4	10 15/16	-	26 11/16
F065-230	018	C	4	U	S	2 9/16	2 9/16	33 11/16	13 13/16	8 1/4	7 1/4	15 3/8	16 15/16	-
F065-230	018	C	4	Y	S	2 9/16	2 9/16	34 1/16	13 13/16	8 1/4	7 1/4	15 3/8	16 15/16	-
F065-230	023	F	4	U	S	2 9/16	2 9/16	30 7/8	13 13/16	8 1/4	7 1/4	10 15/16	-	26 5/16
F065-230	023	F	4	Y	S	2 9/16	2 9/16	31 1/4	13 13/16	8 1/4	7 1/4	10 15/16	-	26 11/16
F065-230	030	F	4	U	S	2 9/16	2 9/16	33 11/16	13 13/16	8 1/4	7 1/4	11	-	28 3/8
F065-230	030	F	4	Y	S	2 9/16	2 9/16	34 1/16	13 13/16	8 1/4	7 1/4	11	-	28 3/4
F065-230	035	F	4	U	S	2 9/16	2 9/16	33 11/16	13 13/16	8 1/4	7 1/4	11	-	28 3/8
F065-230	035	F	4	Y	S	2 9/16	2 9/16	34 1/16	13 13/16	8 1/4	7 1/4	11	-	28 3/4
F065-230	036	F	4	U	S	2 9/16	2 9/16	33 11/16	13 13/16	8 1/4	7 1/4	15 3/8	-	28 3/8
F065-230	036	F	4	Y	S	2 9/16	2 9/16	34 1/16	13 13/16	8 1/4	7 1/4	15 3/8	-	28 3/4
F065-230	043	F	4	U	S	2 9/16	2 9/16	33 11/16	13 13/16	8 1/4	7 1/4	11	-	28 3/8
F065-230	043	F	4	Y	S	2 9/16	2 9/16	34 1/16	13 13/16	8 1/4	7 1/4	11	-	28 3/4
D080-140	029	C	2	U	S	3 1/8	3 1/8	29 13/16	14 11/16	9 1/16	6 15/16	9 15/16	17 3/16	-
D080-140	029	C	2	Y	S	3 1/8	3 1/8	30 3/16	14 11/16	9 1/16	6 15/16	9 15/16	17 3/16	-
D080-140	030	C	2	U	S	3 1/8	3 1/8	30 15/16	14 11/16	9 1/16	6 15/16	12 5/8	14 3/16	-
D080-140	030	C	2	Y	S	3 1/8	3 1/8	31 5/16	14 11/16	9 1/16	6 15/16	12 5/8	14 3/16	-
D080-140	040	F	2	U	S	3 1/8	3 1/8	29 13/16	14 11/16	9 1/16	6 15/16	9 15/16	-	25 5/16
D080-140	040	F	2	Y	S	3 1/8	3 1/8	30 3/16	14 11/16	9 1/16	6 15/16	9 15/16	-	25 11/16
D080-140	042	F	2	U	S	3 1/8	3 1/8	30 15/16	14 11/16	9 1/16	6 15/16	12 5/8	-	25 5/8
D080-140	042	F	2	Y	S	3 1/8	3 1/8	31 5/16	14 11/16	9 1/16	6 15/16	12 5/8	-	26
D080-140	047	F	2	U	S	3 1/8	3 1/8	30 15/16	14 11/16	9 1/16	6 15/16	12 5/8	-	25 5/8
D080-140	047	F	2	Y	S	3 1/8	3 1/8	31 5/16	14 11/16	9 1/16	6 15/16	12 5/8	-	26
D080-140	051	F	2	U	S	3 1/8	3 1/8	30 15/16	14 11/16	9 1/16	6 15/16	12 5/8	-	25 5/8
D080-140	051	F	2	Y	S	3 1/8	3 1/8	31 5/16	14 11/16	9 1/16	6 15/16	12 5/8	-	26
F080-150	015	C	4	U	S	3 1/8	3 1/8	31 7/16	15 3/16	9 1/16	7 5/8	11 1/2	15 7/16	-
F080-150	015	C	4	Y	S	3 1/8	3 1/8	31 3/4	15 3/16	9 1/16	7 5/8	11 1/2	15 7/16	-
F080-150	017	F	4	U	S	3 1/8	3 1/8	31 7/16	15 3/16	9 1/16	7 5/8	11 1/2	-	26 7/8
F080-150	017	F	4	Y	S	3 1/8	3 1/8	31 3/4	15 3/16	9 1/16	7 5/8	11 1/2	-	27 1/4

Amarex	Motorleistung	Effizienzklasse	Pohlzahl	Motorausführung	Motorausführung	DN_1	DN_2	a_2	b_3	e_2	f_2	R_2	R_4	R_4'
F080-150	018	C	4	U	S	3 1/8	3 1/8	34 5/16	15 1/8	9 1/16	7 3/16	15 15/16	17 1/2	-
F080-150	018	C	4	Y	S	3 1/8	3 1/8	34 5/8	15 1/8	9 1/16	7 3/16	15 15/16	17 1/2	-
F080-150	023	F	4	U	S	3 1/8	3 1/8	31 7/16	15 3/16	9 1/16	7 5/8	11 1/2	-	26 7/8
F080-150	023	F	4	Y	S	3 1/8	3 1/8	31 3/4	15 3/16	9 1/16	7 5/8	11 1/2	-	27 1/4
F080-150	030	F	4	U	S	3 1/8	3 1/8	34 5/16	15 1/8	9 1/16	7 3/16	11 5/8	-	29
F080-150	030	F	4	Y	S	3 1/8	3 1/8	34 5/8	15 1/8	9 1/16	7 3/16	11 5/8	-	29 5/16
F080-150	035	F	4	U	S	3 1/8	3 1/8	34 5/16	15 1/8	9 1/16	7 3/16	11 5/8	-	29
F080-150	035	F	4	Y	S	3 1/8	3 1/8	34 5/8	15 1/8	9 1/16	7 3/16	11 5/8	-	29 5/16
F080-150	036	F	4	U	S	3 1/8	3 1/8	34 5/16	15 1/8	9 1/16	7 3/16	15 15/16	-	29
F080-150	036	F	4	Y	S	3 1/8	3 1/8	34 5/8	15 1/8	9 1/16	7 3/16	15 15/16	-	29 5/16
F080-150	043	F	4	U	S	3 1/8	3 1/8	34 5/16	15 1/8	9 1/16	7 3/16	11 5/8	-	29
F080-150	043	F	4	Y	S	3 1/8	3 1/8	34 5/8	15 1/8	9 1/16	7 3/16	11 5/8	-	29 5/16
F080-150	045	C	4	U	S	3 1/8	3 1/8	35 1/16	15 1/8	9 1/16	7 5/8	17 15/16	19 1/2	-
F080-150	045	C	4	Y	S	3 1/8	3 1/8	35 7/16	15 1/8	9 1/16	7 5/8	17 15/16	19 1/2	-
D080-170	046	C	2	U	S	3 1/8	3 1/8	32 15/16	15 3/8	9 1/16	7 3/16	14 5/8	19 3/4	-
D080-170	046	C	2	Y	S	3 1/8	3 1/8	33 5/16	15 3/8	9 1/16	7 3/16	14 5/8	19 3/4	-
D080-170	055	C	2	U	S	3 1/8	3 1/8	33 3/4	15 3/8	9 1/16	7 3/16	16 9/16	17 3/8	-
D080-170	055	C	2	Y	S	3 1/8	3 1/8	34 1/8	15 3/8	9 1/16	7 3/16	16 9/16	17 3/8	-
D080-170	066	F	2	U	S	3 1/8	3 1/8	32 15/16	15 3/8	9 1/16	7 3/16	14 5/8	-	27 5/8
D080-170	066	F	2	Y	S	3 1/8	3 1/8	33 5/16	15 3/8	9 1/16	7 3/16	14 5/8	-	28
D080-170	068	F	2	U	S	3 1/8	3 1/8	32 15/16	15 3/8	9 1/16	7 3/16	14 5/8	-	27 5/8
D080-170	068	F	2	Y	S	3 1/8	3 1/8	33 5/16	15 3/8	9 1/16	7 3/16	14 5/8	-	28
D080-170	071	F	2	U	S	3 1/8	3 1/8	33 3/4	15 3/8	9 1/16	7 3/16	16 9/16	-	28 7/16
D080-170	071	F	2	Y	S	3 1/8	3 1/8	34 1/8	15 3/8	9 1/16	7 3/16	16 9/16	-	28 3/4
D080-170	084	F	2	U	S	3 1/8	3 1/8	33 3/4	15 3/8	9 1/16	7 3/16	16 9/16	-	28 7/16
D080-170	084	F	2	Y	S	3 1/8	3 1/8	34 1/8	15 3/8	9 1/16	7 3/16	16 9/16	-	28 3/4
D080-180	015	C	4	U	S	3 9/16	3 1/8	29 13/16	14 11/16	9 1/16	6 15/16	9 15/16	13 7/8	-
D080-180	015	C	4	Y	S	3 9/16	3 1/8	30 3/16	14 11/16	9 1/16	6 15/16	9 15/16	13 7/8	-
F080-180	015	C	4	U	S	3 1/8	3 1/8	31 7/16	15 3/16	9 1/16	7 5/8	9 15/16	15 7/16	-
F080-180	015	C	4	Y	S	3 1/8	3 1/8	31 3/4	15 3/16	9 1/16	7 5/8	9 15/16	15 7/16	-
D080-180	017	F	4	U	S	3 9/16	3 1/8	29 13/16	14 11/16	9 1/16	6 15/16	12 5/8	-	25 5/16
D080-180	017	F	4	Y	S	3 9/16	3 1/8	30 3/16	14 11/16	9 1/16	6 15/16	12 5/8	-	25 11/16
D080-180	018	C	4	U	S	3 9/16	3 1/8	30 15/16	14 11/16	9 1/16	6 15/16	9 15/16	14 3/16	-
D080-180	018	C	4	Y	S	3 9/16	3 1/8	31 5/16	14 11/16	9 1/16	6 15/16	9 15/16	14 3/16	-
F080-180	018	C	4	U	S	3 1/8	3 1/8	34 5/16	15 1/8	9 1/16	7 3/16	12 5/8	17 1/2	-
F080-180	018	C	4	Y	S	3 1/8	3 1/8	34 5/8	15 1/8	9 1/16	7 3/16	12 5/8	17 1/2	-
D080-180	023	F	4	U	S	3 9/16	3 1/8	29 13/16	14 11/16	9 1/16	6 15/16	11 1/2	-	25 5/16
D080-180	023	F	4	Y	S	3 9/16	3 1/8	30 3/16	14 11/16	9 1/16	6 15/16	11 1/2	-	25 11/16
F080-180	023	F	4	U	S	3 1/8	3 1/8	31 7/16	15 3/16	9 1/16	7 5/8	15 15/16	-	26 7/8
F080-180	023	F	4	Y	S	3 1/8	3 1/8	31 3/4	15 3/16	9 1/16	7 5/8	15 15/16	-	27 1/4
F080-180	030	F	4	U	S	3 1/8	3 1/8	34 5/16	15 1/8	9 1/16	7 3/16	11 1/2	-	29
F080-180	030	F	4	Y	S	3 1/8	3 1/8	34 5/8	15 1/8	9 1/16	7 3/16	11 1/2	-	29 5/16
F080-180	035	F	4	U	S	3 1/8	3 1/8	34 5/16	15 1/8	9 1/16	7 3/16	11 5/8	-	29
F080-180	035	F	4	Y	S	3 1/8	3 1/8	34 5/8	15 1/8	9 1/16	7 3/16	11 5/8	-	29 5/16
D080-180	036	F	4	U	S	3 9/16	3 1/8	30 15/16	14 11/16	9 1/16	6 15/16	11 5/8	-	25 5/8
D080-180	036	F	4	Y	S	3 9/16	3 1/8	31 5/16	14 11/16	9 1/16	6 15/16	11 5/8	-	26

Amarex	Motorleistung	Effizienzklasse	Pohlzahl	Motorausführung	Motorausführung	DN_1	DN_2	a_2	b_3	e_2	f_2	R_2	R_4	R_4'
F080-180	036	F	4	U	S	3 1/8	3 1/8	34 5/16	15 1/8	9 1/16	7 3/16	15 15/16	-	29
F080-180	036	F	4	Y	S	3 1/8	3 1/8	34 5/8	15 1/8	9 1/16	7 3/16	15 15/16	-	29 5/16
F080-180	043	F	4	U	S	3 1/8	3 1/8	34 5/16	15 1/8	9 1/16	7 3/16	11 5/8	-	29
F080-180	043	F	4	Y	S	3 1/8	3 1/8	34 5/8	15 1/8	9 1/16	7 3/16	11 5/8	-	29 5/16
F080-180	045	C	4	U	S	3 1/8	3 1/8	35 1/16	15 1/8	9 1/16	7 5/8	17 15/16	19 1/2	-
F080-180	045	C	4	Y	S	3 1/8	3 1/8	35 7/16	15 1/8	9 1/16	7 5/8	17 15/16	19 1/2	-
F080-180	065	F	4	U	S	3 1/8	3 1/8	35 1/16	15 1/8	9 1/16	7 5/8	17 15/16	-	29 3/4
F080-180	065	F	4	Y	S	3 1/8	3 1/8	35 7/16	15 1/8	9 1/16	7 5/8	17 15/16	-	30 1/8
F080-180	070	F	4	U	S	3 1/8	3 1/8	35 1/16	15 1/8	9 1/16	7 5/8	17 15/16	-	29 3/4
F080-180	070	F	4	Y	S	3 1/8	3 1/8	35 7/16	15 1/8	9 1/16	7 5/8	17 15/16	-	30 1/8
F080-180	077	F	4	U	S	3 1/8	3 1/8	35 1/16	15 1/8	9 1/16	7 5/8	17 15/16	-	29 3/4
F080-180	077	F	4	Y	S	3 1/8	3 1/8	35 7/16	15 1/8	9 1/16	7 5/8	17 15/16	-	30 1/8
F080-220	046	C	2	U	S	3 1/8	3 1/8	34 5/16	15 1/8	9 1/16	7 3/16	15 15/16	21 1/16	-
F080-220	046	C	2	Y	S	3 1/8	3 1/8	34 5/8	15 1/8	9 1/16	7 3/16	15 15/16	21 1/16	-
F080-220	047	F	2	U	S	3 1/8	3 1/8	34 5/16	15 1/8	9 1/16	7 3/16	15 15/16	-	29
F080-220	047	F	2	Y	S	3 1/8	3 1/8	34 5/8	15 1/8	9 1/16	7 3/16	15 15/16	-	29 5/16
F080-220	051	F	2	U	S	3 1/8	3 1/8	34 5/16	15 1/8	9 1/16	7 3/16	15 15/16	-	29
F080-220	051	F	2	Y	S	3 1/8	3 1/8	34 5/8	15 1/8	9 1/16	7 3/16	15 15/16	-	29 5/16
F080-220	055	C	2	U	S	3 1/8	3 1/8	35 1/16	15 1/8	9 1/16	7 5/8	17 15/16	18 11/16	-
F080-220	055	C	2	Y	S	3 1/8	3 1/8	35 7/16	15 1/8	9 1/16	7 5/8	17 15/16	18 11/16	-
F080-220	062	F	2	U	S	3 1/8	3 1/8	35 1/16	15 1/8	9 1/16	7 5/8	17 15/16	-	29 3/4
F080-220	062	F	2	Y	S	3 1/8	3 1/8	35 7/16	15 1/8	9 1/16	7 5/8	17 15/16	-	30 1/8
F080-220	066	F	2	U	S	3 1/8	3 1/8	34 5/16	15 1/8	9 1/16	7 3/16	15 15/16	-	29
F080-220	066	F	2	Y	S	3 1/8	3 1/8	34 5/8	15 1/8	9 1/16	7 3/16	15 15/16	-	29 5/16
F080-220	068	F	2	U	S	3 1/8	3 1/8	34 5/16	15 1/8	9 1/16	7 3/16	15 15/16	-	29
F080-220	068	F	2	Y	S	3 1/8	3 1/8	34 5/8	15 1/8	9 1/16	7 3/16	15 15/16	-	29 5/16
F080-220	071	F	2	U	S	3 1/8	3 1/8	35 1/16	15 1/8	9 1/16	7 5/8	17 15/16	-	29 3/4
F080-220	071	F	2	Y	S	3 1/8	3 1/8	35 7/16	15 1/8	9 1/16	7 5/8	17 15/16	-	30 1/8
F080-220	084	F	2	U	S	3 1/8	3 1/8	35 1/16	15 1/8	9 1/16	7 5/8	17 15/16	-	29 3/4
F080-220	084	F	2	Y	S	3 1/8	3 1/8	35 7/16	15 1/8	9 1/16	7 5/8	17 15/16	-	30 1/8
F080-230	017	F	4	U	S	3 1/8	3 1/8	31 7/16	15 3/16	9 1/16	7 5/8	14 5/8	-	26 7/8
F080-230	017	F	4	Y	S	3 1/8	3 1/8	31 3/4	15 3/16	9 1/16	7 5/8	14 5/8	-	27 1/4
F080-230	023	F	4	U	S	3 1/8	3 1/8	31 7/16	15 3/16	9 1/16	7 5/8	10 1/4	-	26 7/8
F080-230	023	F	4	Y	S	3 1/8	3 1/8	31 3/4	15 3/16	9 1/16	7 5/8	10 1/4	-	27 1/4
F080-230	030	F	4	U	S	3 1/8	3 1/8	34 5/16	15 1/8	9 1/16	7 3/16	16 9/16	-	29
F080-230	030	F	4	Y	S	3 1/8	3 1/8	34 5/8	15 1/8	9 1/16	7 3/16	16 9/16	-	29 5/16
F080-230	035	F	4	U	S	3 1/8	3 1/8	34 5/16	15 1/8	9 1/16	7 3/16	16 9/16	-	29
F080-230	035	F	4	Y	S	3 1/8	3 1/8	34 5/8	15 1/8	9 1/16	7 3/16	16 9/16	-	29 5/16
D080-230	036	F	4	U	S	3 9/16	3 1/8	32 15/16	15 3/8	9 1/16	7 3/16	16 9/16	-	27 5/8
D080-230	036	F	4	Y	S	3 9/16	3 1/8	33 5/16	15 3/8	9 1/16	7 3/16	16 9/16	-	28
F080-230	036	F	4	U	S	3 1/8	3 1/8	34 5/16	15 1/8	9 1/16	7 3/16	16 9/16	-	29
F080-230	036	F	4	Y	S	3 1/8	3 1/8	34 5/8	15 1/8	9 1/16	7 3/16	16 9/16	-	29 5/16
D080-230	043	F	4	U	S	3 9/16	3 1/8	32 15/16	15 3/8	9 1/16	7 3/16	11 1/2	-	27 5/8
D080-230	043	F	4	Y	S	3 9/16	3 1/8	33 5/16	15 3/8	9 1/16	7 3/16	11 1/2	-	28
F080-230	043	F	4	U	S	3 1/8	3 1/8	34 5/16	15 1/8	9 1/16	7 3/16	11 1/2	-	29
F080-230	043	F	4	Y	S	3 1/8	3 1/8	34 5/8	15 1/8	9 1/16	7 3/16	11 1/2	-	29 5/16
D080-230	045	C	4	U	S	3 9/16	3 1/8	33 3/4	15 3/8	9 1/16	7 3/16	11 5/8	18 1/8	-

Amarex	Motorleistung	Effizienzklasse	Pohlzahl	Motorausführung	Motorausführung	DN_1	DN_2	a_2	b_3	e_2	f_2	R_2	R_4	R_4'
D080-230	045	C	4	Y	S	3 9/16	3 1/8	34 1/8	15 3/8	9 1/16	7 3/16	11 5/8	18 1/8	-
F080-230	045	C	4	U	S	3 1/8	3 1/8	35 1/16	15 1/8	9 1/16	7 5/8	11 5/8	19 1/2	-
F080-230	045	C	4	Y	S	3 1/8	3 1/8	35 7/16	15 1/8	9 1/16	7 5/8	11 5/8	19 1/2	-
D080-230	065	F	4	U	S	3 9/16	3 1/8	33 3/4	15 3/8	9 1/16	7 3/16	15 15/16	-	28 7/16
D080-230	065	F	4	Y	S	3 9/16	3 1/8	34 1/8	15 3/8	9 1/16	7 3/16	15 15/16	-	28 3/4
F080-230	065	F	4	U	S	3 1/8	3 1/8	35 1/16	15 1/8	9 1/16	7 5/8	11 5/8	-	29 3/4
F080-230	065	F	4	Y	S	3 1/8	3 1/8	35 7/16	15 1/8	9 1/16	7 5/8	11 5/8	-	30 1/8
D080-230	070	F	4	U	S	3 9/16	3 1/8	33 3/4	15 3/8	9 1/16	7 3/16	17 15/16	-	28 7/16
D080-230	070	F	4	Y	S	3 9/16	3 1/8	34 1/8	15 3/8	9 1/16	7 3/16	17 15/16	-	28 3/4
F080-230	070	F	4	U	S	3 1/8	3 1/8	35 1/16	15 1/8	9 1/16	7 5/8	17 15/16	-	29 3/4
F080-230	070	F	4	Y	S	3 1/8	3 1/8	35 7/16	15 1/8	9 1/16	7 5/8	17 15/16	-	30 1/8
D080-230	077	F	4	U	S	3 9/16	3 1/8	33 3/4	15 3/8	9 1/16	7 3/16	17 15/16	-	28 7/16
D080-230	077	F	4	Y	S	3 9/16	3 1/8	34 1/8	15 3/8	9 1/16	7 3/16	17 15/16	-	28 3/4
F080-230	077	F	4	U	S	3 1/8	3 1/8	35 1/16	15 1/8	9 1/16	7 5/8	17 15/16	-	29 3/4
F080-230	077	F	4	Y	S	3 1/8	3 1/8	35 7/16	15 1/8	9 1/16	7 5/8	17 15/16	-	30 1/8
D100-140	040	F	2	U	S	3 9/16	3 15/16	30 7/8	16 15/16	10 5/8	7 5/8	10 15/16	-	26 5/16
D100-140	040	F	2	Y	S	3 9/16	3 15/16	31 1/4	16 15/16	10 5/8	7 5/8	10 15/16	-	26 11/16
D100-140	042	F	2	U	S	3 9/16	3 15/16	31 15/16	16 15/16	10 5/8	7 5/8	13 5/8	-	26 5/8
D100-140	042	F	2	Y	S	3 9/16	3 15/16	32 5/16	16 15/16	10 5/8	7 5/8	13 5/8	-	27
D100-140	047	F	2	U	S	3 9/16	3 15/16	31 15/16	16 15/16	10 5/8	7 5/8	13 5/8	-	26 5/8
D100-140	047	F	2	Y	S	3 9/16	3 15/16	32 5/16	16 15/16	10 5/8	7 5/8	13 5/8	-	27
D100-140	051	F	2	U	S	3 9/16	3 15/16	31 15/16	16 15/16	10 5/8	7 5/8	13 5/8	-	26 5/8
D100-140	051	F	2	Y	S	3 9/16	3 15/16	32 5/16	16 15/16	10 5/8	7 5/8	13 5/8	-	27
D100-170	051	F	2	U	S	3 9/16	3 15/16	33 1/4	17 5/16	10 5/8	7 5/16	14 7/8	-	27 15/16
D100-170	051	F	2	Y	S	3 9/16	3 15/16	33 9/16	17 5/16	10 5/8	7 5/16	14 7/8	-	28 1/4
D100-170	055	C	2	U	S	3 9/16	3 15/16	34	17 5/16	10 5/8	7 5/16	16 7/8	17 5/8	-
D100-170	055	C	2	Y	S	3 9/16	3 15/16	34 3/8	17 5/16	10 5/8	7 5/16	16 7/8	17 5/8	-
D100-170	062	F	2	U	S	3 9/16	3 15/16	34	17 5/16	10 5/8	7 5/16	16 7/8	-	28 11/16
D100-170	062	F	2	Y	S	3 9/16	3 15/16	34 3/8	17 5/16	10 5/8	7 5/16	16 7/8	-	29 1/16
D100-170	066	F	2	U	S	3 9/16	3 15/16	33 1/4	17 5/16	10 5/8	7 5/16	14 7/8	-	27 15/16
D100-170	066	F	2	Y	S	3 9/16	3 15/16	33 9/16	17 5/16	10 5/8	7 5/16	14 7/8	-	28 1/4
D100-170	068	F	2	U	S	3 9/16	3 15/16	33 1/4	17 5/16	10 5/8	7 5/16	14 7/8	-	27 15/16
D100-170	068	F	2	Y	S	3 9/16	3 15/16	33 9/16	17 5/16	10 5/8	7 5/16	14 7/8	-	28 1/4
D100-170	071	F	2	U	S	3 9/16	3 15/16	34	17 5/16	10 5/8	7 5/16	16 7/8	-	28 11/16
D100-170	071	F	2	Y	S	3 9/16	3 15/16	34 3/8	17 5/16	10 5/8	7 5/16	16 7/8	-	29 1/16
D100-170	084	F	2	U	S	3 9/16	3 15/16	34	17 5/16	10 5/8	7 5/16	16 7/8	-	28 11/16
D100-170	084	F	2	Y	S	3 9/16	3 15/16	34 3/8	17 5/16	10 5/8	7 5/16	16 7/8	-	29 1/16
D100-180	015	C	4	U	S	4 5/16	3 15/16	30 7/8	16 15/16	10 5/8	7 5/8	10 15/16	14 7/8	-
D100-180	015	C	4	Y	S	4 5/16	3 15/16	31 1/4	16 15/16	10 5/8	7 5/8	10 15/16	14 7/8	-
F100-180	015	C	4	U	S	3 15/16	3 15/16	32 5/16	17 1/16	10 5/8	8 1/8	10 15/16	16 5/16	-
F100-180	015	C	4	Y	S	3 15/16	3 15/16	32 11/16	17 1/16	10 5/8	8 1/8	10 15/16	16 5/16	-
D100-180	017	F	4	U	S	4 5/16	3 15/16	30 7/8	16 15/16	10 5/8	7 5/8	13 5/8	-	26 5/16
D100-180	017	F	4	Y	S	4 5/16	3 15/16	31 1/4	16 15/16	10 5/8	7 5/8	13 5/8	-	26 11/16

2573.56/02-DE

Amarex	Motorleistung	Effizienzklasse	Pohlzahl	Motorausführung	Motorausführung	DN_1	DN_2	a_2	b_3	e_2	f_2	R_2	R_4	R_4'
F100-180	017	F	4	U	S	3 15/16	3 15/16	32 5/16	17 1/16	10 5/8	8 1/8	10 15/16	-	27 13/16
F100-180	017	F	4	Y	S	3 15/16	3 15/16	32 11/16	17 1/16	10 5/8	8 1/8	10 15/16	-	28 1/8
D100-180	018	C	4	U	S	4 5/16	3 15/16	31 15/16	16 15/16	10 5/8	7 5/8	13 5/8	15 3/16	-
D100-180	018	C	4	Y	S	4 5/16	3 15/16	32 5/16	16 15/16	10 5/8	7 5/8	13 5/8	15 3/16	-
F100-180	018	C	4	U	S	3 15/16	3 15/16	35 3/16	17 1/16	10 5/8	8 1/8	12 3/8	18 7/16	-
F100-180	018	C	4	Y	S	3 15/16	3 15/16	35 9/16	17 1/16	10 5/8	8 1/8	12 3/8	18 7/16	-
D100-180	023	F	4	U	S	4 5/16	3 15/16	30 7/8	16 15/16	10 5/8	7 5/8	12 3/8	-	26 5/16
D100-180	023	F	4	Y	S	4 5/16	3 15/16	31 1/4	16 15/16	10 5/8	7 5/8	12 3/8	-	26 11/16
F100-180	023	F	4	U	S	3 15/16	3 15/16	32 5/16	17 1/16	10 5/8	8 1/8	16 7/8	-	27 13/16
F100-180	023	F	4	Y	S	3 15/16	3 15/16	32 11/16	17 1/16	10 5/8	8 1/8	16 7/8	-	28 1/8
F100-180	030	F	4	U	S	3 15/16	3 15/16	35 3/16	17 1/16	10 5/8	8 1/8	12 3/8	-	29 7/8
F100-180	030	F	4	Y	S	3 15/16	3 15/16	35 9/16	17 1/16	10 5/8	8 1/8	12 3/8	-	30 1/4
F100-180	035	F	4	U	S	3 15/16	3 15/16	35 3/16	17 1/16	10 5/8	8 1/8	12 1/2	-	29 7/8
F100-180	035	F	4	Y	S	3 15/16	3 15/16	35 9/16	17 1/16	10 5/8	8 1/8	12 1/2	-	30 1/4
D100-180	036	F	4	U	S	4 5/16	3 15/16	31 15/16	16 15/16	10 5/8	7 5/8	12 1/2	-	26 5/8
D100-180	036	F	4	Y	S	4 5/16	3 15/16	32 5/16	16 15/16	10 5/8	7 5/8	12 1/2	-	27
F100-180	036	F	4	U	S	3 15/16	3 15/16	35 3/16	17 1/16	10 5/8	8 1/8	16 7/8	-	29 7/8
F100-180	036	F	4	Y	S	3 15/16	3 15/16	35 9/16	17 1/16	10 5/8	8 1/8	16 7/8	-	30 1/4
F100-180	043	F	4	U	S	3 15/16	3 15/16	35 3/16	17 1/16	10 5/8	8 1/8	12 1/2	-	29 7/8
F100-180	043	F	4	Y	S	3 15/16	3 15/16	35 9/16	17 1/16	10 5/8	8 1/8	12 1/2	-	30 1/4
F100-180	045	C	4	U	S	3 15/16	3 15/16	36	17 1/16	10 5/8	8 1/8	18 13/16	20 3/8	-
F100-180	045	C	4	Y	S	3 15/16	3 15/16	36 5/16	17 1/16	10 5/8	8 1/8	18 13/16	20 3/8	-
F100-180	065	F	4	U	S	3 15/16	3 15/16	36	17 1/16	10 5/8	8 1/8	18 13/16	-	30 11/16
F100-180	065	F	4	Y	S	3 15/16	3 15/16	36 5/16	17 1/16	10 5/8	8 1/8	18 13/16	-	31
D100-230	035	F	4	U	S	4 5/16	3 15/16	33 1/4	17 5/16	10 5/8	7 5/16	10 9/16	-	27 15/16
D100-230	035	F	4	Y	S	4 5/16	3 15/16	33 9/16	17 5/16	10 5/8	7 5/16	10 9/16	-	28 1/4
F100-230	035	F	4	U	S	3 15/16	3 15/16	35 3/16	17 1/16	10 5/8	8 1/8	10 9/16	-	29 7/8
F100-230	035	F	4	Y	S	3 15/16	3 15/16	35 9/16	17 1/16	10 5/8	8 1/8	10 9/16	-	30 1/4
F100-230	036	F	4	U	S	3 15/16	3 15/16	35 3/16	17 1/16	10 5/8	8 1/8	16 7/8	-	29 7/8
F100-230	036	F	4	Y	S	3 15/16	3 15/16	35 9/16	17 1/16	10 5/8	8 1/8	16 7/8	-	30 1/4
D100-230	043	F	4	U	S	4 5/16	3 15/16	33 1/4	17 5/16	10 5/8	7 5/16	16 7/8	-	27 15/16
D100-230	043	F	4	Y	S	4 5/16	3 15/16	33 9/16	17 5/16	10 5/8	7 5/16	16 7/8	-	28 1/4
F100-230	043	F	4	U	S	3 15/16	3 15/16	35 3/16	17 1/16	10 5/8	8 1/8	16 7/8	-	29 7/8
F100-230	043	F	4	Y	S	3 15/16	3 15/16	35 9/16	17 1/16	10 5/8	8 1/8	16 7/8	-	30 1/4
D100-230	045	C	4	U	S	4 5/16	3 15/16	34	17 5/16	10 5/8	7 5/16	16 7/8	18 7/16	-
D100-230	045	C	4	Y	S	4 5/16	3 15/16	34 3/8	17 5/16	10 5/8	7 5/16	16 7/8	18 7/16	-
F100-230	045	C	4	U	S	3 15/16	3 15/16	36	17 1/16	10 5/8	8 1/8	12 1/2	20 3/8	-
F100-230	045	C	4	Y	S	3 15/16	3 15/16	36 5/16	17 1/16	10 5/8	8 1/8	12 1/2	20 3/8	-
D100-230	065	F	4	U	S	4 5/16	3 15/16	34	17 5/16	10 5/8	7 5/16	16 7/8	-	28 11/16
D100-230	065	F	4	Y	S	4 5/16	3 15/16	34 3/8	17 5/16	10 5/8	7 5/16	16 7/8	-	29 1/16
F100-230	065	F	4	U	S	3 15/16	3 15/16	36	17 1/16	10 5/8	8 1/8	12 1/2	-	30 11/16
F100-230	065	F	4	Y	S	3 15/16	3 15/16	36 5/16	17 1/16	10 5/8	8 1/8	12 1/2	-	31
D100-230	070	F	4	U	S	4 5/16	3 15/16	34	17 5/16	10 5/8	7 5/16	18 13/16	-	28 11/16
D100-230	070	F	4	Y	S	4 5/16	3 15/16	34 3/8	17 5/16	10 5/8	7 5/16	18 13/16	-	29 1/16
F100-230	070	F	4	U	S	3 15/16	3 15/16	36	17 1/16	10 5/8	8 1/8	18 13/16	-	30 11/16

Amarex	Motorleistung	Effizienzklasse	Pohlzahl	Motorausführung	Motorausführung	DN_1	DN_2	a_2	b_3	e_2	f_2	R_2	R_4	R_4'
F100-230	070	F	4	Y	S	3 15/16	3 15/16	36 5/16	17 1/16	10 5/8	8 1/8	18 13/16	-	31
D100-230	077	F	4	U	S	4 5/16	3 15/16	34	17 5/16	10 5/8	7 5/16	18 13/16	-	28 11/16
D100-230	077	F	4	Y	S	4 5/16	3 15/16	34 3/8	17 5/16	10 5/8	7 5/16	18 13/16	-	29 1/16
F100-230	077	F	4	U	S	3 15/16	3 15/16	36	17 1/16	10 5/8	8 1/8	18 13/16	-	30 11/16
F100-230	077	F	4	Y	S	3 15/16	3 15/16	36 5/16	17 1/16	10 5/8	8 1/8	18 13/16	-	31
F150-180	045	C	4	U	S	5 7/8	5 7/8	36 7/16	20 3/16	12 5/8	8 9/16	19 5/16	20 7/8	-
F150-180	045	C	4	Y	S	5 7/8	5 7/8	36 13/16	20 3/16	12 5/8	8 9/16	19 5/16	20 7/8	-
F150-180	065	F	4	U	S	5 7/8	5 7/8	36 7/16	20 3/16	12 5/8	8 9/16	19 5/16	-	31 1/8
F150-180	065	F	4	Y	S	5 7/8	5 7/8	36 13/16	20 3/16	12 5/8	8 9/16	19 5/16	-	31 1/2
F150-180	070	F	4	U	S	5 7/8	5 7/8	36 7/16	20 3/16	12 5/8	8 9/16	19 5/16	-	31 1/8
F150-180	070	F	4	Y	S	5 7/8	5 7/8	36 13/16	20 3/16	12 5/8	8 9/16	19 5/16	-	31 1/2
F150-180	077	F	4	U	S	5 7/8	5 7/8	36 7/16	20 3/16	12 5/8	8 9/16	19 5/16	-	31 1/8
F150-180	077	F	4	Y	S	5 7/8	5 7/8	36 13/16	20 3/16	12 5/8	8 9/16	19 5/16	-	31 1/2
D150-230	045	C	4	U	S	5 7/8	5 7/8	36 7/16	20 3/16	12 5/8	8 9/16	19 5/16	20 7/8	-
D150-230	045	C	4	Y	S	5 7/8	5 7/8	36 13/16	20 3/16	12 5/8	8 9/16	19 5/16	20 7/8	-
F150-230	065	F	4	U	S	5 7/8	5 7/8	36 7/16	20 3/16	12 5/8	8 9/16	19 5/16	-	31 1/8
F150-230	065	F	4	Y	S	5 7/8	5 7/8	36 13/16	20 3/16	12 5/8	8 9/16	19 5/16	-	31 1/2
D150-230	065	F	4	U	S	5 7/8	5 7/8	36 7/16	20 3/16	12 5/8	8 9/16	19 5/16	-	31 1/8
D150-230	065	F	4	Y	S	5 7/8	5 7/8	36 13/16	20 3/16	12 5/8	8 9/16	19 5/16	-	31 1/2
F150-230	070	F	4	U	S	5 7/8	5 7/8	36 7/16	20 3/16	12 5/8	8 9/16	19 5/16	-	31 1/8
F150-230	070	F	4	Y	S	5 7/8	5 7/8	36 13/16	20 3/16	12 5/8	8 9/16	19 5/16	-	31 1/2
D150-230	070	F	4	U	S	5 7/8	5 7/8	36 7/16	20 3/16	12 5/8	8 9/16	19 5/16	-	31 1/8
D150-230	070	F	4	Y	S	5 7/8	5 7/8	36 13/16	20 3/16	12 5/8	8 9/16	19 5/16	-	31 1/2
F150-230	077	F	4	U	S	5 7/8	5 7/8	36 7/16	20 3/16	12 5/8	8 9/16	19 5/16	-	31 1/8
F150-230	077	F	4	Y	S	5 7/8	5 7/8	36 13/16	20 3/16	12 5/8	8 9/16	19 5/16	-	31 1/2
D150-230	077	F	4	U	S	5 7/8	5 7/8	36 7/16	20 3/16	12 5/8	8 9/16	19 5/16	-	31 1/8
D150-230	077	F	4	Y	S	5 7/8	5 7/8	36 13/16	20 3/16	12 5/8	8 9/16	19 5/16	-	31 1/2

Tabelle 10: Abmessungen Pumpe [mm]

Baugröße	Motorleistung	Effizienzklasse	Polzahl	Motorausführung	Motorbauart	DN_1	DN_2	a_2	b_3	e_2	f_2	R_2	R_4	R_4'
F050-140	018	C	2	U	S	42	50	715	279	170	163	239	409	-
F050-140	018	C	2	Y	S	42	50	724	279	170	163	239	409	-
F050-140	023	F	2	U	S	42	50	715	279	170	163	239	-	600
F050-140	023	F	2	Y	S	42	50	724	279	170	163	239	-	609
F050-220	022	C	2	U	S	42	50	753	311	180	163	247	347	-
F050-220	022	C	2	Y	S	42	50	762	311	180	163	247	347	-
F050-220	024	F	2	U	S	42	50	753	311	180	163	247	-	638
F050-220	024	F	2	Y	S	42	50	762	311	180	163	247	-	647
F050-220	029	C	2	U	S	42	50	753	311	180	163	247	432	-
F050-220	029	C	2	Y	S	42	50	762	311	180	163	247	432	-
F050-220	030	C	2	U	S	42	50	826	311	180	163	360	400	-
F050-220	030	C	2	Y	S	42	50	835	311	180	163	360	400	-
F050-220	040	F	2	U	S	42	50	753	311	180	163	247	-	638
F050-220	040	F	2	Y	S	42	50	762	311	180	163	247	-	647
F050-220	042	F	2	U	S	42	50	826	311	180	163	360	-	691

Baugröße	Motorleistung	Effizienzklasse	Polzahl	Motorausführung	Motorbauart	DN_1	DN_2	a_2	b_3	e_2	f_2	R_2	R_4	R_4'
F050-220	042	F	2	Y	S	42	50	835	311	180	163	360	-	700
F050-220	046	C	2	U	S	42	50	826	311	180	163	360	490	-
F050-220	046	C	2	Y	S	42	50	835	311	180	163	360	490	-
F050-220	047	F	2	U	S	42	50	826	311	180	163	360	-	691
F050-220	047	F	2	Y	S	42	50	835	311	180	163	360	-	700
F050-220	051	F	2	U	S	42	50	826	311	180	163	360	-	691
F050-220	051	F	2	Y	S	42	50	835	311	180	163	360	-	700
F050-220	066	F	2	U	S	42	50	826	311	180	163	360	-	691
F050-220	066	F	2	Y	S	42	50	835	311	180	163	360	-	700
F050-220	068	F	2	U	S	42	50	826	311	180	163	360	-	691
F050-220	068	F	2	Y	S	42	50	835	311	180	163	360	-	700
F065-150	015	C	4	U	S	65	65	784	351	210	184	278	378	-
F065-150	015	C	4	Y	S	65	65	793	351	210	184	278	378	-
F065-150	017	F	4	U	S	65	65	784	351	210	184	278	-	669
F065-150	017	F	4	Y	S	65	65	793	351	210	184	278	-	678
F065-150	018	C	4	U	S	65	65	856	351	210	184	390	430	-
F065-150	018	C	4	Y	S	65	65	865	351	210	184	390	430	-
F065-150	023	F	4	U	S	65	65	784	351	210	184	278	-	669
F065-150	023	F	4	Y	S	65	65	793	351	210	184	278	-	678
F065-150	030	F	4	U	S	65	65	856	351	210	184	280	-	721
F065-150	030	F	4	Y	S	65	65	865	351	210	184	280	-	730
F065-150	035	F	4	U	S	65	65	856	351	210	184	280	-	721
F065-150	035	F	4	Y	S	65	65	865	351	210	184	280	-	730
F065-150	036	F	4	U	S	65	65	856	351	210	184	390	-	721
F065-150	036	F	4	Y	S	65	65	865	351	210	184	390	-	730
F065-150	043	F	4	U	S	65	65	856	351	210	184	280	-	721
F065-150	043	F	4	Y	S	65	65	865	351	210	184	280	-	730
F065-170	022	C	2	U	S	65	65	784	351	210	184	278	378	-
F065-170	022	C	2	Y	S	65	65	793	351	210	184	278	378	-
F065-170	024	F	2	U	S	65	65	784	351	210	184	278	-	669
F065-170	024	F	2	Y	S	65	65	793	351	210	184	278	-	678
F065-170	029	C	2	U	S	65	65	784	351	210	184	278	463	-
F065-170	029	C	2	Y	S	65	65	793	351	210	184	278	463	-
F065-170	030	C	2	U	S	65	65	856	351	210	184	390	430	-
F065-170	030	C	2	Y	S	65	65	865	351	210	184	390	430	-
F065-170	040	F	2	U	S	65	65	784	351	210	184	278	-	669
F065-170	040	F	2	Y	S	65	65	793	351	210	184	278	-	678
F065-170	042	F	2	U	S	65	65	856	351	210	184	390	-	721
F065-170	042	F	2	Y	S	65	65	865	351	210	184	390	-	730
F065-170	046	C	2	U	S	65	65	856	351	210	184	390	520	-
F065-170	046	C	2	Y	S	65	65	865	351	210	184	390	520	-
F065-170	047	F	2	U	S	65	65	856	351	210	184	390	-	721
F065-170	047	F	2	Y	S	65	65	865	351	210	184	390	-	730
F065-170	051	F	2	U	S	65	65	856	351	210	184	390	-	721
F065-170	051	F	2	Y	S	65	65	865	351	210	184	390	-	730
F065-170	066	F	2	U	S	65	65	856	351	210	184	390	-	721
F065-170	066	F	2	Y	S	65	65	865	351	210	184	390	-	730
F065-170	068	F	2	U	S	65	65	856	351	210	184	390	-	721
F065-170	068	F	2	Y	S	65	65	865	351	210	184	390	-	730
F065-230	015	C	4	U	S	65	65	784	351	210	184	278	378	-
F065-230	015	C	4	Y	S	65	65	793	351	210	184	278	378	-
F065-230	017	F	4	U	S	65	65	784	351	210	184	278	-	669
F065-230	017	F	4	Y	S	65	65	793	351	210	184	278	-	678
F065-230	018	C	4	U	S	65	65	856	351	210	184	390	430	-

Baugröße	Motorleistung	Effizienzklasse	Polzahl	Motorausführung	Motorbauart	DN_1	DN_2	a_2	b_3	e_2	f_2	R_2	R_4	R_4'
F065-230	018	C	4	Y	S	65	65	865	351	210	184	390	430	-
F065-230	023	F	4	U	S	65	65	784	351	210	184	278	-	669
F065-230	023	F	4	Y	S	65	65	793	351	210	184	278	-	678
F065-230	030	F	4	U	S	65	65	856	351	210	184	280	-	721
F065-230	030	F	4	Y	S	65	65	865	351	210	184	280	-	730
F065-230	035	F	4	U	S	65	65	856	351	210	184	280	-	721
F065-230	035	F	4	Y	S	65	65	865	351	210	184	280	-	730
F065-230	036	F	4	U	S	65	65	856	351	210	184	390	-	721
F065-230	036	F	4	Y	S	65	65	865	351	210	184	390	-	730
F065-230	043	F	4	U	S	65	65	856	351	210	184	280	-	721
F065-230	043	F	4	Y	S	65	65	865	351	210	184	280	-	730
D080-140	029	C	2	U	S	80	80	758	373	230	176	252	437	-
D080-140	029	C	2	Y	S	80	80	767	373	230	176	252	437	-
D080-140	030	C	2	U	S	80	80	786	373	230	176	320	360	-
D080-140	030	C	2	Y	S	80	80	795	373	230	176	320	360	-
D080-140	040	F	2	U	S	80	80	758	373	230	176	252	-	643
D080-140	040	F	2	Y	S	80	80	767	373	230	176	252	-	652
D080-140	042	F	2	U	S	80	80	786	373	230	176	320	-	651
D080-140	042	F	2	Y	S	80	80	795	373	230	176	320	-	660
D080-140	047	F	2	U	S	80	80	786	373	230	176	320	-	651
D080-140	047	F	2	Y	S	80	80	795	373	230	176	320	-	660
D080-140	051	F	2	U	S	80	80	786	373	230	176	320	-	651
D080-140	051	F	2	Y	S	80	80	795	373	230	176	320	-	660
F080-150	015	C	4	U	S	80	80	798	385	230	194	292	392	-
F080-150	015	C	4	Y	S	80	80	807	385	230	194	292	392	-
F080-150	017	F	4	U	S	80	80	798	385	230	194	292	-	683
F080-150	017	F	4	Y	S	80	80	807	385	230	194	292	-	692
F080-150	018	C	4	U	S	80	80	871	384	230	182	405	445	-
F080-150	018	C	4	Y	S	80	80	880	384	230	182	405	445	-
F080-150	023	F	4	U	S	80	80	798	385	230	194	292	-	683
F080-150	023	F	4	Y	S	80	80	807	385	230	194	292	-	692
F080-150	030	F	4	U	S	80	80	871	384	230	182	295	-	736
F080-150	030	F	4	Y	S	80	80	880	384	230	182	295	-	745
F080-150	035	F	4	U	S	80	80	871	384	230	182	295	-	736
F080-150	035	F	4	Y	S	80	80	880	384	230	182	295	-	745
F080-150	036	F	4	U	S	80	80	871	384	230	182	405	-	736
F080-150	036	F	4	Y	S	80	80	880	384	230	182	405	-	745
F080-150	043	F	4	U	S	80	80	871	384	230	182	295	-	736
F080-150	043	F	4	Y	S	80	80	880	384	230	182	295	-	745
F080-150	045	C	4	U	S	80	80	891	384	230	194	455	495	-
F080-150	045	C	4	Y	S	80	80	900	384	230	194	455	495	-
D080-170	046	C	2	U	S	80	80	837	390	230	182	371	501	-
D080-170	046	C	2	Y	S	80	80	846	390	230	182	371	501	-
D080-170	055	C	2	U	S	80	80	857	390	230	182	421	441	-
D080-170	055	C	2	Y	S	80	80	866	390	230	182	421	441	-
D080-170	066	F	2	U	S	80	80	837	390	230	182	371	-	702
D080-170	066	F	2	Y	S	80	80	846	390	230	182	371	-	711
D080-170	068	F	2	U	S	80	80	837	390	230	182	371	-	702
D080-170	068	F	2	Y	S	80	80	846	390	230	182	371	-	711
D080-170	071	F	2	U	S	80	80	857	390	230	182	421	-	722
D080-170	071	F	2	Y	S	80	80	866	390	230	182	421	-	731
D080-170	084	F	2	U	S	80	80	857	390	230	182	421	-	722
D080-170	084	F	2	Y	S	80	80	866	390	230	182	421	-	731
D080-180	015	C	4	U	S	90	80	758	373	230	176	252	352	-

2573.56/02-DE

Baugröße	Motorleistung	Effizienzklasse	Polzahl	Motorausführung	Motorbauart	DN_1	DN_2	a_2	b_3	e_2	f_2	R_2	R_4	R_4'
D080-180	015	C	4	Y	S	90	80	767	373	230	176	252	352	-
F080-180	015	C	4	U	S	80	80	798	385	230	194	252	392	-
F080-180	015	C	4	Y	S	80	80	807	385	230	194	252	392	-
D080-180	017	F	4	U	S	90	80	758	373	230	176	320	-	643
D080-180	017	F	4	Y	S	90	80	767	373	230	176	320	-	652
D080-180	018	C	4	U	S	90	80	786	373	230	176	252	360	-
D080-180	018	C	4	Y	S	90	80	795	373	230	176	252	360	-
F080-180	018	C	4	U	S	80	80	871	384	230	182	320	445	-
F080-180	018	C	4	Y	S	80	80	880	384	230	182	320	445	-
D080-180	023	F	4	U	S	90	80	758	373	230	176	292	-	643
D080-180	023	F	4	Y	S	90	80	767	373	230	176	292	-	652
F080-180	023	F	4	U	S	80	80	798	385	230	194	405	-	683
F080-180	023	F	4	Y	S	80	80	807	385	230	194	405	-	692
F080-180	030	F	4	U	S	80	80	871	384	230	182	292	-	736
F080-180	030	F	4	Y	S	80	80	880	384	230	182	292	-	745
F080-180	035	F	4	U	S	80	80	871	384	230	182	295	-	736
F080-180	035	F	4	Y	S	80	80	880	384	230	182	295	-	745
D080-180	036	F	4	U	S	90	80	786	373	230	176	295	-	651
D080-180	036	F	4	Y	S	90	80	795	373	230	176	295	-	660
F080-180	036	F	4	U	S	80	80	871	384	230	182	405	-	736
F080-180	036	F	4	Y	S	80	80	880	384	230	182	405	-	745
F080-180	043	F	4	U	S	80	80	871	384	230	182	295	-	736
F080-180	043	F	4	Y	S	80	80	880	384	230	182	295	-	745
F080-180	045	C	4	U	S	80	80	891	384	230	194	455	495	-
F080-180	045	C	4	Y	S	80	80	900	384	230	194	455	495	-
F080-180	065	F	4	U	S	80	80	891	384	230	194	455	-	756
F080-180	065	F	4	Y	S	80	80	900	384	230	194	455	-	765
F080-180	070	F	4	U	S	80	80	891	384	230	194	455	-	756
F080-180	070	F	4	Y	S	80	80	900	384	230	194	455	-	765
F080-180	077	F	4	U	S	80	80	891	384	230	194	455	-	756
F080-180	077	F	4	Y	S	80	80	900	384	230	194	455	-	765
F080-220	046	C	2	U	S	80	80	871	384	230	182	405	535	-
F080-220	046	C	2	Y	S	80	80	880	384	230	182	405	535	-
F080-220	047	F	2	U	S	80	80	871	384	230	182	405	-	736
F080-220	047	F	2	Y	S	80	80	880	384	230	182	405	-	745
F080-220	051	F	2	U	S	80	80	871	384	230	182	405	-	736
F080-220	051	F	2	Y	S	80	80	880	384	230	182	405	-	745
F080-220	055	C	2	U	S	80	80	891	384	230	194	455	475	-
F080-220	055	C	2	Y	S	80	80	900	384	230	194	455	475	-
F080-220	062	F	2	U	S	80	80	891	384	230	194	455	-	756
F080-220	062	F	2	Y	S	80	80	900	384	230	194	455	-	765
F080-220	066	F	2	U	S	80	80	871	384	230	182	405	-	736
F080-220	066	F	2	Y	S	80	80	880	384	230	182	405	-	745
F080-220	068	F	2	U	S	80	80	871	384	230	182	405	-	736
F080-220	068	F	2	Y	S	80	80	880	384	230	182	405	-	745
F080-220	071	F	2	U	S	80	80	891	384	230	194	455	-	756
F080-220	071	F	2	Y	S	80	80	900	384	230	194	455	-	765
F080-220	084	F	2	U	S	80	80	891	384	230	194	455	-	756
F080-220	084	F	2	Y	S	80	80	900	384	230	194	455	-	765
F080-230	017	F	4	U	S	80	80	798	385	230	194	371	-	683
F080-230	017	F	4	Y	S	80	80	807	385	230	194	371	-	692
F080-230	023	F	4	U	S	80	80	798	385	230	194	261	-	683
F080-230	023	F	4	Y	S	80	80	807	385	230	194	261	-	692
F080-230	030	F	4	U	S	80	80	871	384	230	182	421	-	736

Baugröße	Motorleistung	Effizienzklasse	Polzahl	Motorausführung	Motorbauart	DN_1	DN_2	a_2	b_3	e_2	f_2	R_2	R_4	R_4'
F080-230	030	F	4	Y	S	80	80	880	384	230	182	421	-	745
F080-230	035	F	4	U	S	80	80	871	384	230	182	421	-	736
F080-230	035	F	4	Y	S	80	80	880	384	230	182	421	-	745
D080-230	036	F	4	U	S	90	80	837	390	230	182	421	-	702
D080-230	036	F	4	Y	S	90	80	846	390	230	182	421	-	711
F080-230	036	F	4	U	S	80	80	871	384	230	182	421	-	736
F080-230	036	F	4	Y	S	80	80	880	384	230	182	421	-	745
D080-230	043	F	4	U	S	90	80	837	390	230	182	292	-	702
D080-230	043	F	4	Y	S	90	80	846	390	230	182	292	-	711
F080-230	043	F	4	U	S	80	80	871	384	230	182	292	-	736
F080-230	043	F	4	Y	S	80	80	880	384	230	182	292	-	745
D080-230	045	C	4	U	S	90	80	857	390	230	182	295	461	-
D080-230	045	C	4	Y	S	90	80	866	390	230	182	295	461	-
F080-230	045	C	4	U	S	80	80	891	384	230	194	295	495	-
F080-230	045	C	4	Y	S	80	80	900	384	230	194	295	495	-
D080-230	065	F	4	U	S	90	80	857	390	230	182	405	-	722
D080-230	065	F	4	Y	S	90	80	866	390	230	182	405	-	731
F080-230	065	F	4	U	S	80	80	891	384	230	194	295	-	756
F080-230	065	F	4	Y	S	80	80	900	384	230	194	295	-	765
D080-230	070	F	4	U	S	90	80	857	390	230	182	455	-	722
D080-230	070	F	4	Y	S	90	80	866	390	230	182	455	-	731
F080-230	070	F	4	U	S	80	80	891	384	230	194	455	-	756
F080-230	070	F	4	Y	S	80	80	900	384	230	194	455	-	765
D080-230	077	F	4	U	S	90	80	857	390	230	182	455	-	722
D080-230	077	F	4	Y	S	90	80	866	390	230	182	455	-	731
F080-230	077	F	4	U	S	80	80	891	384	230	194	455	-	756
F080-230	077	F	4	Y	S	80	80	900	384	230	194	455	-	765
D100-140	040	F	2	U	S	90	100	784	431	270	193	278	-	669
D100-140	040	F	2	Y	S	90	100	793	431	270	193	278	-	678
D100-140	042	F	2	U	S	90	100	812	431	270	193	346	-	677
D100-140	042	F	2	Y	S	90	100	821	431	270	193	346	-	686
D100-140	047	F	2	U	S	90	100	812	431	270	193	346	-	677
D100-140	047	F	2	Y	S	90	100	821	431	270	193	346	-	686
D100-140	051	F	2	U	S	90	100	812	431	270	193	346	-	677
D100-140	051	F	2	Y	S	90	100	821	431	270	193	346	-	686
D100-170	051	F	2	U	S	90	100	844	440	270	186	378	-	709
D100-170	051	F	2	Y	S	90	100	853	440	270	186	378	-	718
D100-170	055	C	2	U	S	90	100	864	440	270	186	428	448	-
D100-170	055	C	2	Y	S	90	100	873	440	270	186	428	448	-
D100-170	062	F	2	U	S	90	100	864	440	270	186	428	-	729
D100-170	062	F	2	Y	S	90	100	873	440	270	186	428	-	738
D100-170	066	F	2	U	S	90	100	844	440	270	186	378	-	709
D100-170	066	F	2	Y	S	90	100	853	440	270	186	378	-	718
D100-170	068	F	2	U	S	90	100	844	440	270	186	378	-	709
D100-170	068	F	2	Y	S	90	100	853	440	270	186	378	-	718
D100-170	071	F	2	U	S	90	100	864	440	270	186	428	-	729
D100-170	071	F	2	Y	S	90	100	873	440	270	186	428	-	738
D100-170	084	F	2	U	S	90	100	864	440	270	186	428	-	729
D100-170	084	F	2	Y	S	90	100	873	440	270	186	428	-	738
D100-180	015	C	4	U	S	110	100	784	431	270	193	278	378	-
D100-180	015	C	4	Y	S	110	100	793	431	270	193	278	378	-
F100-180	015	C	4	U	S	100	100	821	433	270	207	278	415	-
F100-180	015	C	4	Y	S	100	100	830	433	270	207	278	415	-
D100-180	017	F	4	U	S	110	100	784	431	270	193	346	-	669

Baugröße	Motorleistung	Effizienzklasse	Polzahl	Motorausführung	Motorbauart	DN_1	DN_2	a_2	b_3	e_2	f_2	R_2	R_4	R_4'
D100-180	017	F	4	Y	S	110	100	793	431	270	193	346	-	678
F100-180	017	F	4	U	S	100	100	821	433	270	207	278	-	706
F100-180	017	F	4	Y	S	100	100	830	433	270	207	278	-	715
D100-180	018	C	4	U	S	110	100	812	431	270	193	346	386	-
D100-180	018	C	4	Y	S	110	100	821	431	270	193	346	386	-
F100-180	018	C	4	U	S	100	100	894	433	270	207	315	468	-
F100-180	018	C	4	Y	S	100	100	903	433	270	207	315	468	-
D100-180	023	F	4	U	S	110	100	784	431	270	193	315	-	669
D100-180	023	F	4	Y	S	110	100	793	431	270	193	315	-	678
F100-180	023	F	4	U	S	100	100	821	433	270	207	428	-	706
F100-180	023	F	4	Y	S	100	100	830	433	270	207	428	-	715
F100-180	030	F	4	U	S	100	100	894	433	270	207	315	-	759
F100-180	030	F	4	Y	S	100	100	903	433	270	207	315	-	768
F100-180	035	F	4	U	S	100	100	894	433	270	207	318	-	759
F100-180	035	F	4	Y	S	100	100	903	433	270	207	318	-	768
D100-180	036	F	4	U	S	110	100	812	431	270	193	318	-	677
D100-180	036	F	4	Y	S	110	100	821	431	270	193	318	-	686
F100-180	036	F	4	U	S	100	100	894	433	270	207	428	-	759
F100-180	036	F	4	Y	S	100	100	903	433	270	207	428	-	768
F100-180	043	F	4	U	S	100	100	894	433	270	207	318	-	759
F100-180	043	F	4	Y	S	100	100	903	433	270	207	318	-	768
F100-180	045	C	4	U	S	100	100	914	433	270	207	478	518	-
F100-180	045	C	4	Y	S	100	100	923	433	270	207	478	518	-
F100-180	065	F	4	U	S	100	100	914	433	270	207	478	-	779
F100-180	065	F	4	Y	S	100	100	923	433	270	207	478	-	788
D100-230	035	F	4	U	S	110	100	844	440	270	186	268	-	709
D100-230	035	F	4	Y	S	110	100	853	440	270	186	268	-	718
F100-230	035	F	4	U	S	100	100	894	433	270	207	268	-	759
F100-230	035	F	4	Y	S	100	100	903	433	270	207	268	-	768
F100-230	036	F	4	U	S	100	100	894	433	270	207	428	-	759
F100-230	036	F	4	Y	S	100	100	903	433	270	207	428	-	768
D100-230	043	F	4	U	S	110	100	844	440	270	186	428	-	709
D100-230	043	F	4	Y	S	110	100	853	440	270	186	428	-	718
F100-230	043	F	4	U	S	100	100	894	433	270	207	428	-	759
F100-230	043	F	4	Y	S	100	100	903	433	270	207	428	-	768
D100-230	045	C	4	U	S	110	100	864	440	270	186	428	468	-
D100-230	045	C	4	Y	S	110	100	873	440	270	186	428	468	-
F100-230	045	C	4	U	S	100	100	914	433	270	207	318	518	-
F100-230	045	C	4	Y	S	100	100	923	433	270	207	318	518	-
D100-230	065	F	4	U	S	110	100	864	440	270	186	428	-	729
D100-230	065	F	4	Y	S	110	100	873	440	270	186	428	-	738
F100-230	065	F	4	U	S	100	100	914	433	270	207	318	-	779
F100-230	065	F	4	Y	S	100	100	923	433	270	207	318	-	788
D100-230	070	F	4	U	S	110	100	864	440	270	186	478	-	729
D100-230	070	F	4	Y	S	110	100	873	440	270	186	478	-	738
F100-230	070	F	4	U	S	100	100	914	433	270	207	478	-	779
F100-230	070	F	4	Y	S	100	100	923	433	270	207	478	-	788
D100-230	077	F	4	U	S	110	100	864	440	270	186	478	-	729
D100-230	077	F	4	Y	S	110	100	873	440	270	186	478	-	738
F100-230	077	F	4	U	S	100	100	914	433	270	207	478	-	779
F100-230	077	F	4	Y	S	100	100	923	433	270	207	478	-	788
F150-180	045	C	4	U	S	150	150	926	512	320	217	490	530	-
F150-180	045	C	4	Y	S	150	150	935	512	320	217	490	530	-
F150-180	065	F	4	U	S	150	150	926	512	320	217	490	-	791

Baugröße	Motorleistung	Effizienzklasse	Polzahl	Motorausführung	Motorbauart	DN_1	DN_2	a_2	b_3	e_2	f_2	R_2	R_4	R_4'
F150-180	065	F	4	Y	S	150	150	935	512	320	217	490	-	800
F150-180	070	F	4	U	S	150	150	926	512	320	217	490	-	791
F150-180	070	F	4	Y	S	150	150	935	512	320	217	490	-	800
F150-180	077	F	4	U	S	150	150	926	512	320	217	490	-	791
F150-180	077	F	4	Y	S	150	150	935	512	320	217	490	-	800
D150-230	045	C	4	U	S	150	150	926	512	320	217	490	530	-
D150-230	045	C	4	Y	S	150	150	935	512	320	217	490	530	-
F150-230	065	F	4	U	S	150	150	926	512	320	217	490	-	791
F150-230	065	F	4	Y	S	150	150	935	512	320	217	490	-	800
D150-230	065	F	4	U	S	150	150	926	512	320	217	490	-	791
D150-230	065	F	4	Y	S	150	150	935	512	320	217	490	-	800
F150-230	070	F	4	U	S	150	150	926	512	320	217	490	-	791
F150-230	070	F	4	Y	S	150	150	935	512	320	217	490	-	800
D150-230	070	F	4	U	S	150	150	926	512	320	217	490	-	791
D150-230	070	F	4	Y	S	150	150	935	512	320	217	490	-	800
F150-230	077	F	4	U	S	150	150	926	512	320	217	490	-	791
F150-230	077	F	4	Y	S	150	150	935	512	320	217	490	-	800
D150-230	077	F	4	U	S	150	150	926	512	320	217	490	-	791
D150-230	077	F	4	Y	S	150	150	935	512	320	217	490	-	800

Anschlusskrümmer

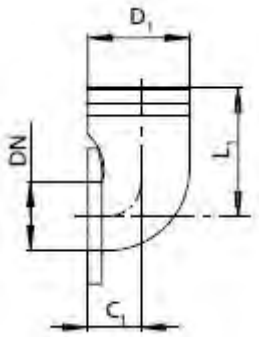

Anschlusskrümmer mit Flansch / Schlauchanschluss (P13)

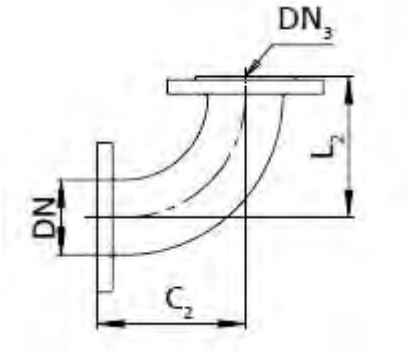

Anschlusskrümmer mit Flanschen (P14)

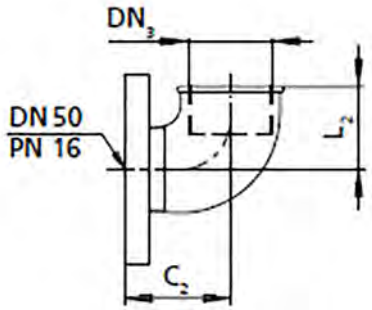

Anschlusskrümmer mit Innengewinde und Außengewinde (P14) und Gewindeflansch (P27)

Tabelle 11: Abmessungen Anschlusskrümmer [in]

DN	Anschlusskrümmer mit Flansch / Schlauchanschluss (P13)			Anschlusskrümmer mit Flanschen (P14)			Anschlusskrümmer mit Innengewinde und Außengewinde (P14) und Gewindeflansch (P27)		
	D_1	C_1	L_1	DN_3	C_2	L_2	DN_3	C_2	L_2
50	-	-	-	-	-	-	G 2"	3 1/16	2 5/16
65	2 15/16	1 9/16	5 5/16	2 9/16	5 5/16	5 5/16	-	-	-
80	2 15/16	4 1/2	6 7/8	3 1/8	5 5/16	5 5/16	-	-	-
100	4 5/16	1 3/4	7 11/16	3 15/16	4 3/4	5 5/16	-	-	-

Tabelle 12: Abmessungen Anschlusskrümmer [mm]

DN	Anschlusskrümmer mit Flansch / Schlauchanschluss (P13)			Anschlusskrümmer mit Flanschen (P14)			Anschlusskrümmer mit Innengewinde und Außengewinde (P14) und Gewindeflansch (P27)		
	D_1	C_1	L_1	DN_3	C_2	L_2	DN_3	C_2	L_2
50	-	-	-	-	-	-	G 2"	78	58
65	75	40	135	65	135	135	-	-	-
80	75	115	175	80	135	135	-	-	-
100	110	45	195	100	120	135	-	-	-

Pumpenflansch DN2

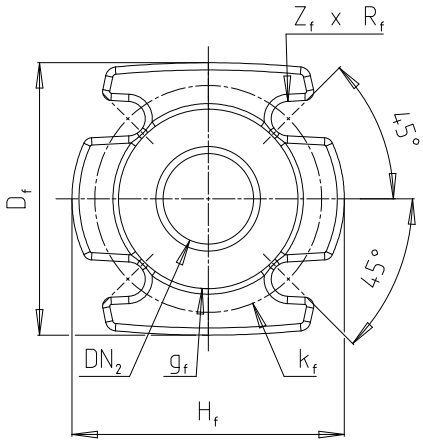

Pumpenflansch DN 50 / 65

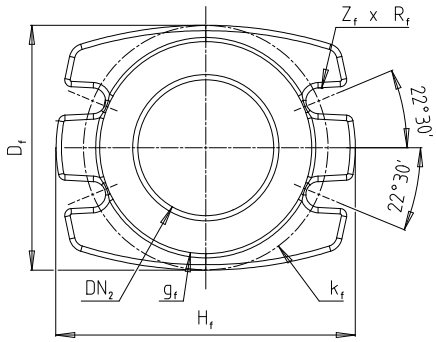

Pumpenflansch DN 80 / 100

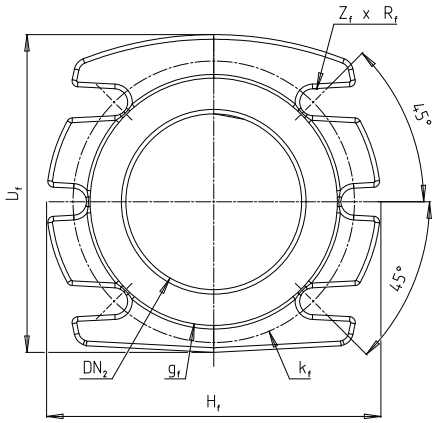

Pumpenflansch DN 150

Tabelle 13: Abmessungen Pumpenflansch DN2 [in]

Flanschvariante	DN_2	g_f	k_f	D_f	H_f	Z_f
50	50	3 7/8	4 15/16	5 7/8	5 7/8	4
65	65	4 5/8	5 11/16	6 11/16	6 11/16	4
80	80	5 3/16	6 5/16	6 5/16	7 7/8	4
100	100	6 1/8	7 1/16	46 7/16	8 11/16	4
150	100	8 5/16	9 7/16	10 11/16	11 1/4	6

Tabelle 14: Abmessungen Pumpenflansch DN2 [mm]

Flanschvariante	DN_2	g_f	k_f	D_f	H_f	Z_f
50	50	99	125	150	150	4
65	65	118	145	170	170	4
80	80	132	160	160	200	4
100	100	156	180	180	220	4
150	100	211	240	271	285	6

Pumpenflansch DN3

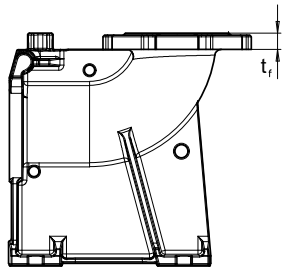

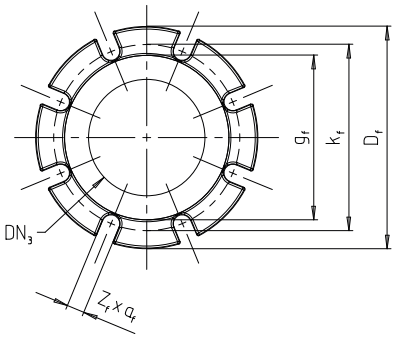

Abb. 2: Abmessungen Pumpenflansch DN3

Tabelle 15: Abmessungen Pumpenflansch DN3 [in]

Flanschvariante	DN_2	g_f	k_f	t_f	D_f	Z_f [19)]	a_f
DN 50/50 ISO 50	50	4	6 5/16	13/16	4 15/16	4	11/16
DN 50/50 ASME 50	50	4	6 5/16	13/16	4 3/4	4	11/16
DN 65/65 65	65	4 13/16	5 1/2	7/8	5 1/2	4	13/16
DN 65/80 ISO 80	80	5 1/4	6 5/16	1 1/16	7 7/8	8	11/16
DN 65/80 ASME 80	80	5	6	1 1/16	7 1/2	4	3/4
DN 80/80 ISO 80	80	5 3/16	6 5/16	7/8	7 7/8	8	11/16
DN 80/80 ASME 80	80	5	6	7/8	7 1/2	4	3/4

19 Anzahl der Bohrungen

Flanschvariante	DN_2	g_f	k_f	t_f	D_f	Z_f [19]	a_f
DN 80/100	100	6 1/8	7 1/16	7/8	8 11/16	8	11/16
DN 100/100	100	6 1/8	7 1/16	15/16	7 7/8	8	3/4
DN 150/150	150	8 3/8	9 7/16	1	11 1/4	8	7/8

Tabelle 16: Abmessungen Pumpenflansch DN3 [mm]

Flanschvariante	DN_2	g_f	k_f	t_f	D_f	Z_f [20]	a_f
DN 50/50 ISO	50	102	160	20	125	4	18
DN 50/50 ASME	50	102	160	20	120,5	4	18
DN 65/65	65	122	140	22	140	4	21
DN 65/80 ISO	80	133	160	27	200	8	18
DN 65/80 ASME	80	127	152	26,5	191	4	19
DN 80/80 ISO	80	132	160	23	200	8	18
DN 80/80 ASME	80	127	152	23	190	4	19
DN 80/100	100	156	180	23	220	8	18
DN 100/100	100	156	180	24	200	8	19
DN 150/150	150	212	240	26	285	8	23

2573.56/02-DE

20 Anzahl der Bohrungen

Amarex DN 50, stationäre Aufstellung, Seilführung, 1-Stangenführung, Bügelführung

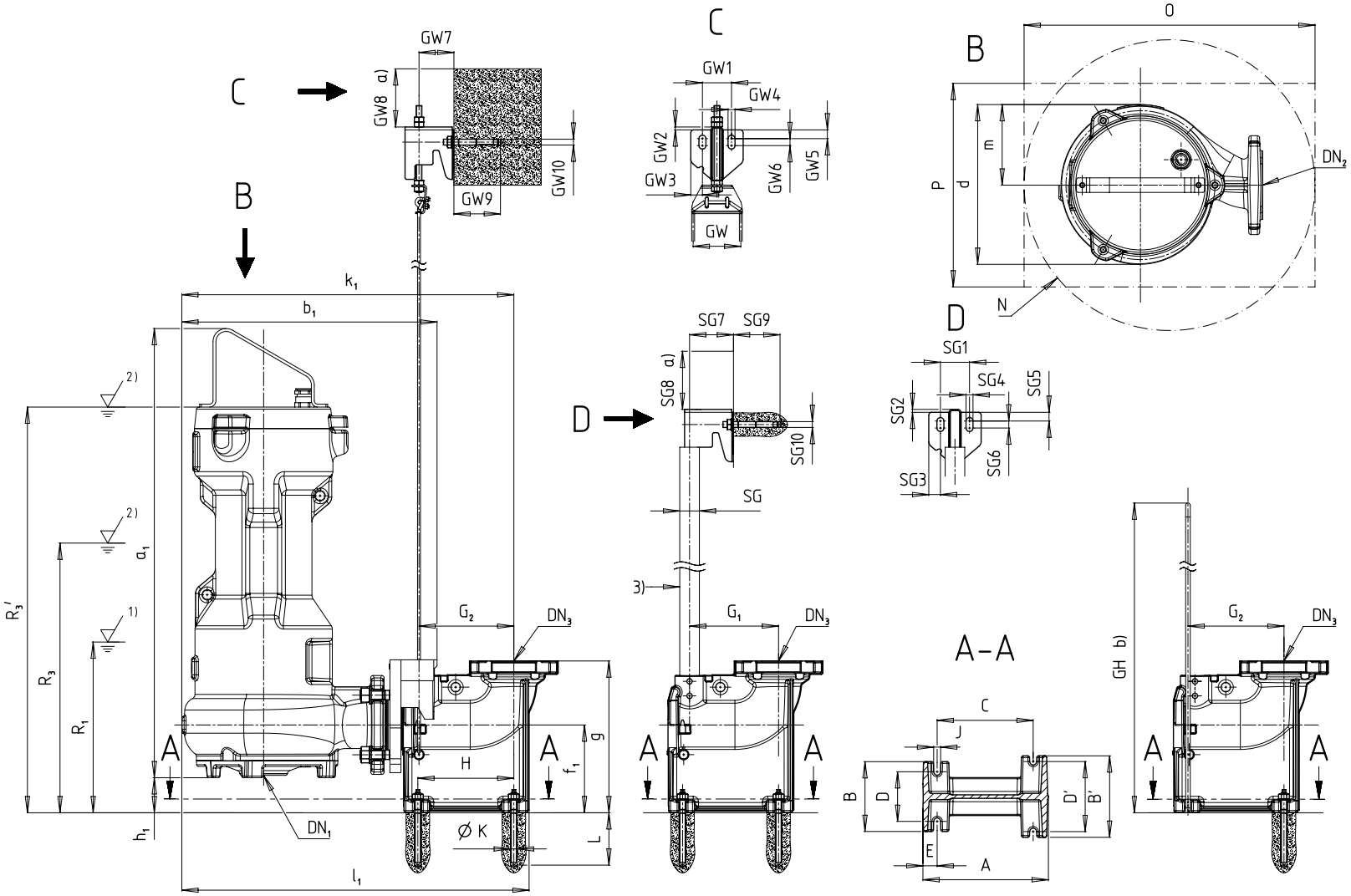

Abb. 3: Abmessungen Amarex DN 50, stationäre Aufstellung, Seilführung, 1-Stangenführung, Bügelführung

1)	Tiefster Ausschaltpunkt bei Automatikbetrieb
2)	Mindestüberdeckung bei Dauerbetrieb
3)	Nicht im KSB-Lieferumfang enthalten

Tabelle 17: Abmessungen Pumpenaggregat [in]

Amarex	Motorleistung	Effizienzklasse	Polzahl	Motorausführung	Motorbauart	DN_1	DN_2	a_1	b_1	d	D_f	f_1	g	g_f	h_1	H_f	k_1	k_f	l_1	m	Z_f	R1	R3	R3'
F050-140	018	C	2	U	S	1 1/2	2	24 13/16	14 1/2	8 1/2	5 7/8	4 3/16	7 15/16	3 7/8	1 1/16	5 7/8	18	4 15/16	19 1/8	4 5/16	3/16	7 3/16	13 7/8	-
F050-140	018	C	2	Y	S	1 1/2	2	25 3/16	14 1/2	8 1/2	5 7/8	4 3/16	7 15/16	3 7/8	1 1/16	5 7/8	18	4 15/16	19 1/8	4 5/16	3/16	7 3/16	13 7/8	-
F050-140	023	F	2	U	S	1 1/2	2	24 13/16	14 1/2	8 1/2	5 7/8	4 3/16	7 15/16	3 7/8	1 1/16	5 7/8	18	4 15/16	19 1/8	4 5/16	3/16	7 3/16	-	21 3/8
F050-140	023	F	2	Y	S	1 1/2	2	25 3/16	14 1/2	8 1/2	5 7/8	4 3/16	7 15/16	3 7/8	1 1/16	5 7/8	18	4 15/16	19 1/8	4 5/16	3/16	7 3/16	-	21 3/4
F050-220	022	C	2	U	S	1 1/2	2	26 5/16	15 11/16	10 3/16	5 7/8	4 3/16	7 15/16	3 7/8	1 1/16	5 7/8	19 1/4	4 15/16	20 3/8	5 1/8	3/16	7 1/2	11 7/16	-
F050-220	022	C	2	Y	S	1 1/2	2	26 11/16	15 11/16	10 3/16	5 7/8	4 3/16	7 15/16	3 7/8	1 1/16	5 7/8	19 1/4	4 15/16	20 3/8	5 1/8	3/16	7 1/2	11 7/16	-
F050-220	024	F	2	U	S	1 1/2	2	26 5/16	15 11/16	10 3/16	5 7/8	4 3/16	7 15/16	3 7/8	1 1/16	5 7/8	19 1/4	4 15/16	20 3/8	5 1/8	3/16	7 1/2	-	22 7/8
F050-220	024	F	2	Y	S	1 1/2	2	26 11/16	15 11/16	10 3/16	5 7/8	4 3/16	7 15/16	3 7/8	1 1/16	5 7/8	19 1/4	4 15/16	20 3/8	5 1/8	3/16	7 1/2	-	23 1/4
F050-220	029	C	2	U	S	1 1/2	2	26 5/16	15 11/16	10 3/16	5 7/8	4 3/16	7 15/16	3 7/8	1 1/16	5 7/8	19 1/4	4 15/16	20 3/8	5 1/8	3/16	7 1/2	14 3/4	-
F050-220	029	C	2	Y	S	1 1/2	2	26 11/16	15 11/16	10 3/16	5 7/8	4 3/16	7 15/16	3 7/8	1 1/16	5 7/8	19 1/4	4 15/16	20 3/8	5 1/8	3/16	7 1/2	14 3/4	-
F050-220	030	C	2	U	S	1 1/2	2	29 3/16	15 11/16	10 3/16	5 7/8	4 3/16	7 15/16	3 7/8	1 1/16	5 7/8	19 1/4	4 15/16	20 3/8	5 1/8	3/16	11 15/16	13 1/2	-
F050-220	030	C	2	Y	S	1 1/2	2	29 9/16	15 11/16	10 3/16	5 7/8	4 3/16	7 15/16	3 7/8	1 1/16	5 7/8	19 1/4	4 15/16	20 3/8	5 1/8	3/16	11 15/16	13 1/2	-
F050-220	040	F	2	U	S	1 1/2	2	26 5/16	15 11/16	10 3/16	5 7/8	4 3/16	7 15/16	3 7/8	1 1/16	5 7/8	19 1/4	4 15/16	20 3/8	5 1/8	3/16	7 1/2	-	22 7/8
F050-220	040	F	2	Y	S	1 1/2	2	26 11/16	15 11/16	10 3/16	5 7/8	4 3/16	7 15/16	3 7/8	1 1/16	5 7/8	19 1/4	4 15/16	20 3/8	5 1/8	3/16	7 1/2	-	23 1/4
F050-220	042	F	2	U	S	1 1/2	2	29 3/16	15 11/16	10 3/16	5 7/8	4 3/16	7 15/16	3 7/8	1 1/16	5 7/8	19 1/4	4 15/16	20 3/8	5 1/8	3/16	11 15/16	-	24 15/16
F050-220	042	F	2	Y	S	1 1/2	2	29 9/16	15 11/16	10 3/16	5 7/8	4 3/16	7 15/16	3 7/8	1 1/16	5 7/8	19 1/4	4 15/16	20 3/8	5 1/8	3/16	11 15/16	-	25 5/16
F050-220	046	C	2	U	S	1 1/2	2	29 3/16	15 11/16	10 3/16	5 7/8	4 3/16	7 15/16	3 7/8	1 1/16	5 7/8	19 1/4	4 15/16	20 3/8	5 1/8	3/16	11 15/16	17 1/16	-
F050-220	046	C	2	Y	S	1 1/2	2	29 9/16	15 11/16	10 3/16	5 7/8	4 3/16	7 15/16	3 7/8	1 1/16	5 7/8	19 1/4	4 15/16	20 3/8	5 1/8	3/16	11 15/16	17 1/16	-
F050-220	047	F	2	U	S	1 1/2	2	29 3/16	15 11/16	10 3/16	5 7/8	4 3/16	7 15/16	3 7/8	1 1/16	5 7/8	19 1/4	4 15/16	20 3/8	5 1/8	3/16	11 15/16	-	24 15/16
F050-220	047	F	2	Y	S	1 1/2	2	29 9/16	15 11/16	10 3/16	5 7/8	4 3/16	7 15/16	3 7/8	1 1/16	5 7/8	19 1/4	4 15/16	20 3/8	5 1/8	3/16	11 15/16	-	25 5/16
F050-220	051	F	2	U	S	1 1/2	2	29 3/16	15 11/16	10 3/16	5 7/8	4 3/16	7 15/16	3 7/8	1 1/16	5 7/8	19 1/4	4 15/16	20 3/8	5 1/8	3/16	11 15/16	-	24 15/16
F050-220	051	F	2	Y	S	1 1/2	2	29 9/16	15 11/16	10 3/16	5 7/8	4 3/16	7 15/16	3 7/8	1 1/16	5 7/8	19 1/4	4 15/16	20 3/8	5 1/8	3/16	11 15/16	-	25 5/16
F050-220	066	F	2	U	S	1 1/2	2	29 3/16	15 11/16	10 3/16	5 7/8	4 3/16	7 15/16	3 7/8	1 1/16	5 7/8	19 1/4	4 15/16	20 3/8	5 1/8	3/16	11 15/16	-	24 15/16
F050-220	066	F	2	Y	S	1 1/2	2	29 9/16	15 11/16	10 3/16	5 7/8	4 3/16	7 15/16	3 7/8	1 1/16	5 7/8	19 1/4	4 15/16	20 3/8	5 1/8	3/16	11 15/16	-	25 5/16
F050-220	068	F	2	U	S	1 1/2	2	29 3/16	15 11/16	10 3/16	5 7/8	4 3/16	7 15/16	3 7/8	1 1/16	5 7/8	19 1/4	4 15/16	20 3/8	5 1/8	3/16	11 15/16	-	24 15/16
F050-220	068	F	2	Y	S	1 1/2	2	29 9/16	15 11/16	10 3/16	5 7/8	4 3/16	7 15/16	3 7/8	1 1/16	5 7/8	19 1/4	4 15/16	20 3/8	5 1/8	3/16	11 15/16	-	25 5/16

Tabelle 18: Abmessungen Pumpenaggregat [mm]

Amarex	Motorleistung	Effizienzklasse	Polzahl	Motorausführung	Motorbauart	DN_1	DN_2	a_1	b_1	d	D_f	f_1	g	g_f	h_1	H_f	k_1	k_f	l_1	m	Z_f	R1	R3	R3'
F050-140	018	C	2	U	S	42	50	631	368	216	150	106	201	99	27	150	457	125	486	109	4	182	352	-
F050-140	018	C	2	Y	S	42	50	640	368	216	150	106	201	99	27	150	457	125	486	109	4	182	352	-
F050-140	023	F	2	U	S	42	50	631	368	216	150	106	201	99	27	150	457	125	486	109	4	182	-	543
F050-140	023	F	2	Y	S	42	50	640	368	216	150	106	201	99	27	150	457	125	486	109	4	182	-	552
F050-220	022	C	2	U	S	42	50	669	398	258	150	106	201	99	27	150	489	125	518	130	4	190	290	-
F050-220	022	C	2	Y	S	42	50	678	398	258	150	106	201	99	27	150	489	125	518	130	4	190	290	-
F050-220	024	F	2	U	S	42	50	669	398	258	150	106	201	99	27	150	489	125	518	130	4	190	-	581
F050-220	024	F	2	Y	S	42	50	678	398	258	150	106	201	99	27	150	489	125	518	130	4	190	-	590
F050-220	029	C	2	U	S	42	50	669	398	258	150	106	201	99	27	150	489	125	518	130	4	190	375	-
F050-220	029	C	2	Y	S	42	50	678	398	258	150	106	201	99	27	150	489	125	518	130	4	190	375	-
F050-220	030	C	2	U	S	42	50	742	398	258	150	106	201	99	27	150	489	125	518	130	4	303	343	-
F050-220	030	C	2	Y	S	42	50	751	398	258	150	106	201	99	27	150	489	125	518	130	4	303	343	-
F050-220	040	F	2	U	S	42	50	669	398	258	150	106	201	99	27	150	489	125	518	130	4	190	-	581
F050-220	040	F	2	Y	S	42	50	678	398	258	150	106	201	99	27	150	489	125	518	130	4	190	-	590
F050-220	042	F	2	U	S	42	50	742	398	258	150	106	201	99	27	150	489	125	518	130	4	303	-	634
F050-220	042	F	2	Y	S	42	50	751	398	258	150	106	201	99	27	150	489	125	518	130	4	303	-	643
F050-220	046	C	2	U	S	42	50	742	398	258	150	106	201	99	27	150	489	125	518	130	4	303	433	-
F050-220	046	C	2	Y	S	42	50	751	398	258	150	106	201	99	27	150	489	125	518	130	4	303	433	-
F050-220	047	F	2	U	S	42	50	742	398	258	150	106	201	99	27	150	489	125	518	130	4	303	-	634
F050-220	047	F	2	Y	S	42	50	751	398	258	150	106	201	99	27	150	489	125	518	130	4	303	-	643
F050-220	051	F	2	U	S	42	50	742	398	258	150	106	201	99	27	150	489	125	518	130	4	303	-	634
F050-220	051	F	2	Y	S	42	50	751	398	258	150	106	201	99	27	150	489	125	518	130	4	303	-	643
F050-220	066	F	2	U	S	42	50	742	398	258	150	106	201	99	27	150	489	125	518	130	4	303	-	634
F050-220	066	F	2	Y	S	42	50	751	398	258	150	106	201	99	27	150	489	125	518	130	4	303	-	643
F050-220	068	F	2	U	S	42	50	742	398	258	150	106	201	99	27	150	489	125	518	130	4	303	-	634
F050-220	068	F	2	Y	S	42	50	751	398	258	150	106	201	99	27	150	489	125	518	130	4	303	-	643

Tabelle 19: Abmessungen Fundament [in]

Amarex	Motorleistung	Effizienzklasse	Polzahl	Motorausführung	Motorbauart	DN_3	A	B	B'	C	D	D'	E	G_1	G_2	H	J	ØK	L	N min.	O min.	P min.
F050-140	018	C	2	U	S	2	7 1/16	4 1/3	4 3/4	4 15/16	3 1/8	3 15/16	1	4 7/16	4 15/16	4 15/16	1/2	3/8	3 9/16	18 5/16	18 5/16	13 3/4
F050-140	018	C	2	Y	S	2	7 1/16	4 1/3	4 3/4	4 15/16	3 1/8	3 15/16	1	4 7/16	4 15/16	4 15/16	1/2	3/8	3 9/16	18 5/16	18 5/16	13 3/4
F050-140	023	F	2	U	S	2	7 1/16	4 1/3	4 3/4	4 15/16	3 1/8	3 15/16	1	4 7/16	4 15/16	4 15/16	1/2	3/8	3 9/16	18 5/16	18 5/16	13 3/4
F050-140	023	F	2	Y	S	2	7 1/16	4 1/3	4 3/4	4 15/16	3 1/8	3 15/16	1	4 7/16	4 15/16	4 15/16	1/2	3/8	3 9/16	18 5/16	18 5/16	13 3/4
F050-220	022	C	2	U	S	2	7 1/16	4 1/3	4 3/4	4 15/16	3 1/8	3 15/16	1	4 7/16	4 15/16	4 15/16	1/2	3/8	3 9/16	18 5/16	18 5/16	13 3/4
F050-220	022	C	2	Y	S	2	7 1/16	4 1/3	4 3/4	4 15/16	3 1/8	3 15/16	1	4 7/16	4 15/16	4 15/16	1/2	3/8	3 9/16	18 5/16	18 5/16	13 3/4
F050-220	024	F	2	U	S	2	7 1/16	4 1/3	4 3/4	4 15/16	3 1/8	3 15/16	1	4 7/16	4 15/16	4 15/16	1/2	3/8	3 9/16	18 5/16	18 5/16	13 3/4
F050-220	024	F	2	Y	S	2	7 1/16	4 1/3	4 3/4	4 15/16	3 1/8	3 15/16	1	4 7/16	4 15/16	4 15/16	1/2	3/8	3 9/16	18 5/16	18 5/16	13 3/4
F050-220	029	C	2	U	S	2	7 1/16	4 1/3	4 3/4	4 15/16	3 1/8	3 15/16	1	4 7/16	4 15/16	4 15/16	1/2	3/8	3 9/16	18 5/16	18 5/16	13 3/4
F050-220	029	C	2	Y	S	2	7 1/16	4 1/3	4 3/4	4 15/16	3 1/8	3 15/16	1	4 7/16	4 15/16	4 15/16	1/2	3/8	3 9/16	18 5/16	18 5/16	13 3/4
F050-220	030	C	2	U	S	2	7 1/16	4 1/3	4 3/4	4 15/16	3 1/8	3 15/16	1	-	4 15/16	4 15/16	1/2	3/8	3 9/16	18 5/16	18 5/16	13 3/4
F050-220	030	C	2	Y	S	2	7 1/16	4 1/3	4 3/4	4 15/16	3 1/8	3 15/16	1	-	4 15/16	4 15/16	1/2	3/8	3 9/16	18 5/16	18 5/16	13 3/4
F050-220	040	F	2	U	S	2	7 1/16	4 1/3	4 3/4	4 15/16	3 1/8	3 15/16	1	4 7/16	4 15/16	4 15/16	1/2	3/8	3 9/16	18 5/16	18 5/16	13 3/4
F050-220	040	F	2	Y	S	2	7 1/16	4 1/3	4 3/4	4 15/16	3 1/8	3 15/16	1	4 7/16	4 15/16	4 15/16	1/2	3/8	3 9/16	18 5/16	18 5/16	13 3/4
F050-220	042	F	2	U	S	2	7 1/16	4 1/3	4 3/4	4 15/16	3 1/8	3 15/16	1	-	4 15/16	4 15/16	1/2	3/8	3 9/16	18 5/16	18 5/16	13 3/4
F050-220	042	F	2	Y	S	2	7 1/16	4 1/3	4 3/4	4 15/16	3 1/8	3 15/16	1	-	4 15/16	4 15/16	1/2	3/8	3 9/16	18 5/16	18 5/16	13 3/4
F050-220	046	C	2	U	S	2	7 1/16	4 1/3	4 3/4	4 15/16	3 1/8	3 15/16	1	-	4 15/16	4 15/16	1/2	3/8	3 9/16	18 5/16	18 5/16	13 3/4
F050-220	046	C	2	Y	S	2	7 1/16	4 1/3	4 3/4	4 15/16	3 1/8	3 15/16	1	-	4 15/16	4 15/16	1/2	3/8	3 9/16	18 5/16	18 5/16	13 3/4
F050-220	047	F	2	U	S	2	7 1/16	4 1/3	4 3/4	4 15/16	3 1/8	3 15/16	1	-	4 15/16	4 15/16	1/2	3/8	3 9/16	18 5/16	18 5/16	13 3/4
F050-220	047	F	2	Y	S	2	7 1/16	4 1/3	4 3/4	4 15/16	3 1/8	3 15/16	1	-	4 15/16	4 15/16	1/2	3/8	3 9/16	18 5/16	18 5/16	13 3/4
F050-220	051	F	2	U	S	2	7 1/16	4 1/3	4 3/4	4 15/16	3 1/8	3 15/16	1	-	4 15/16	4 15/16	1/2	3/8	3 9/16	18 5/16	18 5/16	13 3/4
F050-220	051	F	2	Y	S	2	7 1/16	4 1/3	4 3/4	4 15/16	3 1/8	3 15/16	1	-	4 15/16	4 15/16	1/2	3/8	3 9/16	18 5/16	18 5/16	13 3/4
F050-220	066	F	2	U	S	2	7 1/16	4 1/3	4 3/4	4 15/16	3 1/8	3 15/16	1	-	4 15/16	4 15/16	1/2	3/8	3 9/16	18 5/16	18 5/16	13 3/4
F050-220	066	F	2	Y	S	2	7 1/16	4 1/3	4 3/4	4 15/16	3 1/8	3 15/16	1	-	4 15/16	4 15/16	1/2	3/8	3 9/16	18 5/16	18 5/16	13 3/4
F050-220	068	F	2	U	S	2	7 1/16	4 1/3	4 3/4	4 15/16	3 1/8	3 15/16	1	-	4 15/16	4 15/16	1/2	3/8	3 9/16	18 5/16	18 5/16	13 3/4
F050-220	068	F	2	Y	S	2	7 1/16	4 1/3	4 3/4	4 15/16	3 1/8	3 15/16	1	-	4 15/16	4 15/16	1/2	3/8	3 9/16	18 5/16	18 5/16	13 3/4

Tabelle 20: Abmessungen Fundament [mm]

Amarex	Motorleistung	Effizienzklasse	Polzahl	Motorausführung	Motorbauart	DN_3	A	B	B'	C	D	D'	E	G_1	G_2	H	J	ØK	L	N min.	O min.	P min.
F050-140	018	C	2	U	S	50	179	110	120	125	80	100	25	113	125	125	12	10	90	465	465	350
F050-140	018	C	2	Y	S	50	179	110	120	125	80	100	25	113	125	125	12	10	90	465	465	350
F050-140	023	F	2	U	S	50	179	110	120	125	80	100	25	113	125	125	12	10	90	465	465	350
F050-140	023	F	2	Y	S	50	179	110	120	125	80	100	25	113	125	125	12	10	90	465	465	350
F050-220	022	C	2	U	S	50	179	110	120	125	80	100	25	113	125	125	12	10	90	465	465	350
F050-220	022	C	2	Y	S	50	179	110	120	125	80	100	25	113	125	125	12	10	90	465	465	350
F050-220	024	F	2	U	S	50	179	110	120	125	80	100	25	113	125	125	12	10	90	465	465	350
F050-220	024	F	2	Y	S	50	179	110	120	125	80	100	25	113	125	125	12	10	90	465	465	350
F050-220	029	C	2	U	S	50	179	110	120	125	80	100	25	113	125	125	12	10	90	465	465	350
F050-220	029	C	2	Y	S	50	179	110	120	125	80	100	25	113	125	125	12	10	90	465	465	350
F050-220	030	C	2	U	S	50	179	110	120	125	80	100	25	-	125	125	12	10	90	465	465	350
F050-220	030	C	2	Y	S	50	179	110	120	125	80	100	25	-	125	125	12	10	90	465	465	350
F050-220	040	F	2	U	S	50	179	110	120	125	80	100	25	113	125	125	12	10	90	465	465	350
F050-220	040	F	2	Y	S	50	179	110	120	125	80	100	25	113	125	125	12	10	90	465	465	350
F050-220	042	F	2	U	S	50	179	110	120	125	80	100	25	-	125	125	12	10	90	465	465	350
F050-220	042	F	2	Y	S	50	179	110	120	125	80	100	25	-	125	125	12	10	90	465	465	350
F050-220	046	C	2	U	S	50	179	110	120	125	80	100	25	-	125	125	12	10	90	465	465	350
F050-220	046	C	2	Y	S	50	179	110	120	125	80	100	25	-	125	125	12	10	90	465	465	350
F050-220	047	F	2	U	S	50	179	110	120	125	80	100	25	-	125	125	12	10	90	465	465	350
F050-220	047	F	2	Y	S	50	179	110	120	125	80	100	25	-	125	125	12	10	90	465	465	350
F050-220	051	F	2	U	S	50	179	110	120	125	80	100	25	-	125	125	12	10	90	465	465	350
F050-220	051	F	2	Y	S	50	179	110	120	125	80	100	25	-	125	125	12	10	90	465	465	350
F050-220	066	F	2	U	S	50	179	110	120	125	80	100	25	-	125	125	12	10	90	465	465	350
F050-220	066	F	2	Y	S	50	179	110	120	125	80	100	25	-	125	125	12	10	90	465	465	350
F050-220	068	F	2	U	S	50	179	110	120	125	80	100	25	-	125	125	12	10	90	465	465	350
F050-220	068	F	2	Y	S	50	179	110	120	125	80	100	25	-	125	125	12	10	90	465	465	350

Tabelle 21: Abmessungen Befestigung [in], Teil 1

DN	GH	GW	GW1	GW2	GW3	GW4	GW5	GW6	GW7	GW8	GW9	GW10	SG	SG1	SG2	SG3	SG4
DN 50	70 7/8	3 1/8	1 15/16	3/16	13/16	1/2	9/16	1/2	2 3/8	3 15/16	3 1/8	3/8	1 5/16x1/8	1 15/16	3/16	13/16	1/2

Tabelle 22: Abmessungen Befestigung [in], Teil 2

SG5	SG6	SG7	SG8	SG9	SG10	TG	TG1	TG2	TG3	TG4	TG5	TG6	TG7	TG8	TG9
9/16	1/2	3	3 15/16	3 1/8	3/8	1 5/16x1/8	2 3/4	2 3/16	1 15/16	1/2	1/2	1 15/16	3	3 1/8	3/8

Tabelle 23: Abmessungen Befestigung [mm], Teil 1

DN	GH	GW	GW1	GW2	GW3	GW4	GW5	GW6	GW7	GW8	GW9	GW10	SG	SG1	SG2	SG3	SG4
DN 50	1800	79	50	5	20	12	15	12	60	100	80	10	33,7x3,2	50	5	20	12

Tabelle 24: Abmessungen Befestigung [mm], Teil 2

SG5	SG6	SG7	SG8	SG9	SG10	TG	TG1	TG2	TG3	TG4	TG5	TG6	TG7	TG8	TG9
15	12	76	100	80	10	33,7x3,2	70	55	50	12	12	50	76	80	10

Amarex DN 50, stationäre Aufstellung, 2-Stangenführung

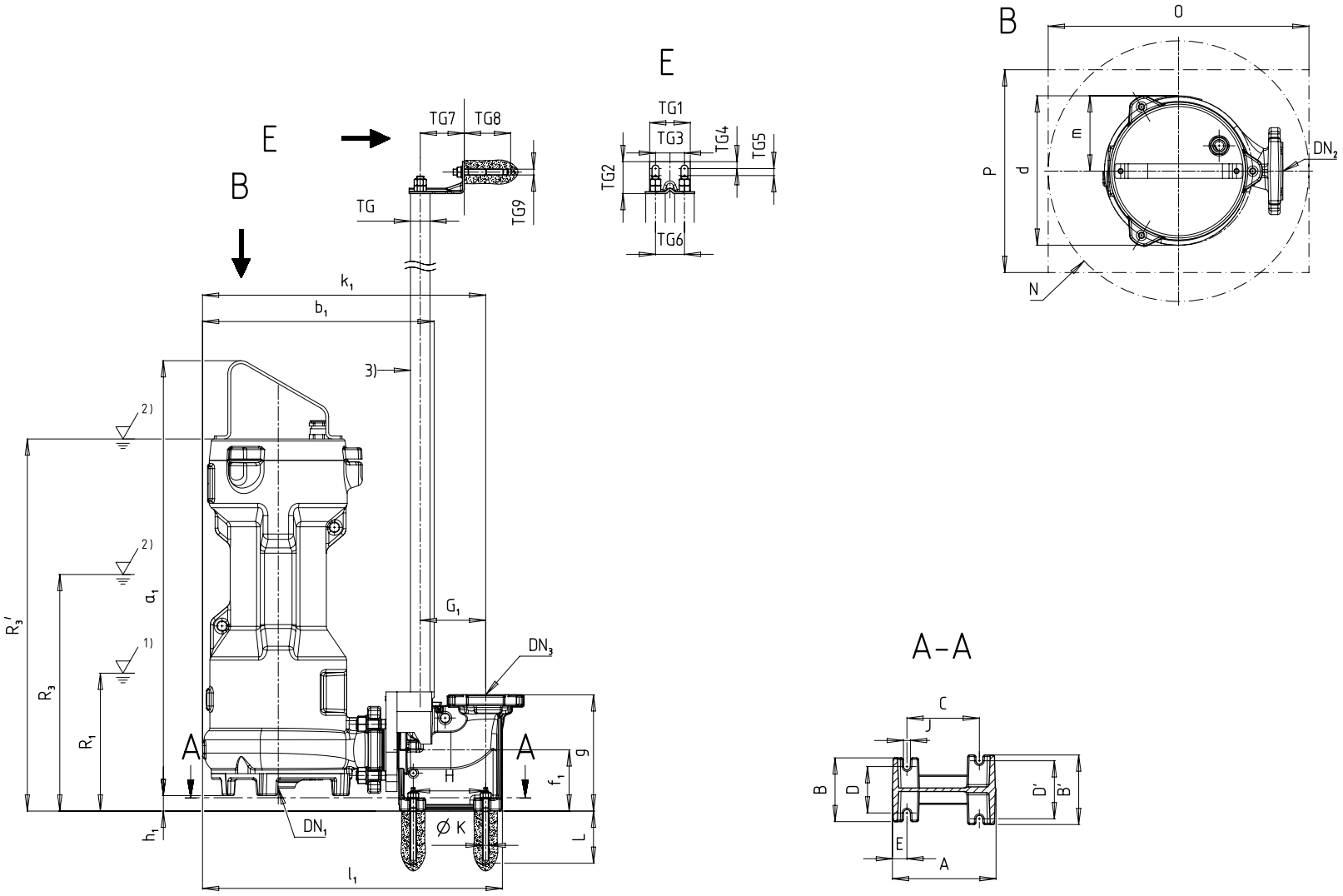

Abb. 4: Abmessungen Amarex DN 50, stationäre Aufstellung, 2-Stangenführung

1)	Tiefster Ausschaltpunkt bei Automatikbetrieb
2)	Mindestüberdeckung bei Dauerbetrieb
3)	Nicht im KSB-Lieferumfang enthalten

Tabelle 25: Abmessungen Pumpenaggregat [in]

Amarex	Motorleistung	Effizienzklasse	Polzahl	Motorausführung	Motorbauart	DN_1	DN_2	a_1	b_1	d	D_f	f_1	g	g_f	h_1	H_f	k_1	k_f	l_1	m	Z_f	R1	R3	R3'
F050-140	018	C	2	U	S	1 1/2	2	24 13/16	14 1/2	8 1/2	5 7/8	4 3/16	7 15/16	3 7/8	1 1/16	5 7/8	18	4 15/16	19 1/8	4 5/16	3/16	7 3/16	13 7/8	-
F050-140	018	C	2	Y	S	1 1/2	2	25 3/16	14 1/2	8 1/2	5 7/8	4 3/16	7 15/16	3 7/8	1 1/16	5 7/8	18	4 15/16	19 1/8	4 5/16	3/16	7 3/16	13 7/8	-
F050-140	023	F	2	U	S	1 1/2	2	24 13/16	14 1/2	8 1/2	5 7/8	4 3/16	7 15/16	3 7/8	1 1/16	5 7/8	18	4 15/16	19 1/8	4 5/16	3/16	7 3/16	-	21 3/8
F050-140	023	F	2	Y	S	1 1/2	2	25 3/16	14 1/2	8 1/2	5 7/8	4 3/16	7 15/16	3 7/8	1 1/16	5 7/8	18	4 15/16	19 1/8	4 5/16	3/16	7 3/16	-	21 3/4
F050-220	022	C	2	U	S	1 1/2	2	26 5/16	15 11/16	10 3/16	5 7/8	4 3/16	7 15/16	3 7/8	1 1/16	5 7/8	19 1/4	4 15/16	20 3/8	5 1/8	3/16	7 1/2	11 7/16	-
F050-220	022	C	2	Y	S	1 1/2	2	26 11/16	15 11/16	10 3/16	5 7/8	4 3/16	7 15/16	3 7/8	1 1/16	5 7/8	19 1/4	4 15/16	20 3/8	5 1/8	3/16	7 1/2	11 7/16	-
F050-220	024	F	2	U	S	1 1/2	2	26 5/16	15 11/16	10 3/16	5 7/8	4 3/16	7 15/16	3 7/8	1 1/16	5 7/8	19 1/4	4 15/16	20 3/8	5 1/8	3/16	7 1/2	-	22 7/8
F050-220	024	F	2	Y	S	1 1/2	2	26 11/16	15 11/16	10 3/16	5 7/8	4 3/16	7 15/16	3 7/8	1 1/16	5 7/8	19 1/4	4 15/16	20 3/8	5 1/8	3/16	7 1/2	-	23 1/4
F050-220	029	C	2	U	S	1 1/2	2	26 5/16	15 11/16	10 3/16	5 7/8	4 3/16	7 15/16	3 7/8	1 1/16	5 7/8	19 1/4	4 15/16	20 3/8	5 1/8	3/16	7 1/2	14 3/4	-
F050-220	029	C	2	Y	S	1 1/2	2	26 11/16	15 11/16	10 3/16	5 7/8	4 3/16	7 15/16	3 7/8	1 1/16	5 7/8	19 1/4	4 15/16	20 3/8	5 1/8	3/16	7 1/2	14 3/4	-
F050-220	030	C	2	U	S	1 1/2	2	29 3/16	15 11/16	10 3/16	5 7/8	4 3/16	7 15/16	3 7/8	1 1/16	5 7/8	19 1/4	4 15/16	20 3/8	5 1/8	3/16	11 15/16	13 1/2	-
F050-220	030	C	2	Y	S	1 1/2	2	29 9/16	15 11/16	10 3/16	5 7/8	4 3/16	7 15/16	3 7/8	1 1/16	5 7/8	19 1/4	4 15/16	20 3/8	5 1/8	3/16	11 15/16	13 1/2	-
F050-220	040	F	2	U	S	1 1/2	2	26 5/16	15 11/16	10 3/16	5 7/8	4 3/16	7 15/16	3 7/8	1 1/16	5 7/8	19 1/4	4 15/16	20 3/8	5 1/8	3/16	7 1/2	-	22 7/8
F050-220	040	F	2	Y	S	1 1/2	2	26 11/16	15 11/16	10 3/16	5 7/8	4 3/16	7 15/16	3 7/8	1 1/16	5 7/8	19 1/4	4 15/16	20 3/8	5 1/8	3/16	7 1/2	-	23 1/4
F050-220	042	F	2	U	S	1 1/2	2	29 3/16	15 11/16	10 3/16	5 7/8	4 3/16	7 15/16	3 7/8	1 1/16	5 7/8	19 1/4	4 15/16	20 3/8	5 1/8	3/16	11 15/16	-	24 15/16
F050-220	042	F	2	Y	S	1 1/2	2	29 9/16	15 11/16	10 3/16	5 7/8	4 3/16	7 15/16	3 7/8	1 1/16	5 7/8	19 1/4	4 15/16	20 3/8	5 1/8	3/16	11 15/16	-	25 5/16
F050-220	046	C	2	U	S	1 1/2	2	29 3/16	15 11/16	10 3/16	5 7/8	4 3/16	7 15/16	3 7/8	1 1/16	5 7/8	19 1/4	4 15/16	20 3/8	5 1/8	3/16	11 15/16	17 1/16	-
F050-220	046	C	2	Y	S	1 1/2	2	29 9/16	15 11/16	10 3/16	5 7/8	4 3/16	7 15/16	3 7/8	1 1/16	5 7/8	19 1/4	4 15/16	20 3/8	5 1/8	3/16	11 15/16	17 1/16	-
F050-220	047	F	2	U	S	1 1/2	2	29 3/16	15 11/16	10 3/16	5 7/8	4 3/16	7 15/16	3 7/8	1 1/16	5 7/8	19 1/4	4 15/16	20 3/8	5 1/8	3/16	11 15/16	-	24 15/16
F050-220	047	F	2	Y	S	1 1/2	2	29 9/16	15 11/16	10 3/16	5 7/8	4 3/16	7 15/16	3 7/8	1 1/16	5 7/8	19 1/4	4 15/16	20 3/8	5 1/8	3/16	11 15/16	-	25 5/16
F050-220	051	F	2	U	S	1 1/2	2	29 3/16	15 11/16	10 3/16	5 7/8	4 3/16	7 15/16	3 7/8	1 1/16	5 7/8	19 1/4	4 15/16	20 3/8	5 1/8	3/16	11 15/16	-	24 15/16
F050-220	051	F	2	Y	S	1 1/2	2	29 9/16	15 11/16	10 3/16	5 7/8	4 3/16	7 15/16	3 7/8	1 1/16	5 7/8	19 1/4	4 15/16	20 3/8	5 1/8	3/16	11 15/16	-	25 5/16
F050-220	066	F	2	U	S	1 1/2	2	29 3/16	15 11/16	10 3/16	5 7/8	4 3/16	7 15/16	3 7/8	1 1/16	5 7/8	19 1/4	4 15/16	20 3/8	5 1/8	3/16	11 15/16	-	24 15/16
F050-220	066	F	2	Y	S	1 1/2	2	29 9/16	15 11/16	10 3/16	5 7/8	4 3/16	7 15/16	3 7/8	1 1/16	5 7/8	19 1/4	4 15/16	20 3/8	5 1/8	3/16	11 15/16	-	25 5/16
F050-220	068	F	2	U	S	1 1/2	2	29 3/16	15 11/16	10 3/16	5 7/8	4 3/16	7 15/16	3 7/8	1 1/16	5 7/8	19 1/4	4 15/16	20 3/8	5 1/8	3/16	11 15/16	-	24 15/16
F050-220	068	F	2	Y	S	1 1/2	2	29 9/16	15 11/16	10 3/16	5 7/8	4 3/16	7 15/16	3 7/8	1 1/16	5 7/8	19 1/4	4 15/16	20 3/8	5 1/8	3/16	11 15/16	-	25 5/16

Tabelle 26: Abmessungen Pumpenaggregat [mm]

Amarex	Motorleistung	Effizienzklasse	Polzahl	Motorausführung	Motorbauart	DN_1	DN_2	a_1	b_1	d	D_f	f_1	g	g_f	h_1	H_f	k_1	k_f	l_1	m	Z_f	R1	R3	R3'
F050-140	018	C	2	U	S	42	50	631	368	216	150	106	201	99	27	150	457	125	486	109	4	182	352	-
F050-140	018	C	2	Y	S	42	50	640	368	216	150	106	201	99	27	150	457	125	486	109	4	182	352	-
F050-140	023	F	2	U	S	42	50	631	368	216	150	106	201	99	27	150	457	125	486	109	4	182	-	543
F050-140	023	F	2	Y	S	42	50	640	368	216	150	106	201	99	27	150	457	125	486	109	4	182	-	552
F050-220	022	C	2	U	S	42	50	669	398	258	150	106	201	99	27	150	489	125	518	130	4	190	290	-
F050-220	022	C	2	Y	S	42	50	678	398	258	150	106	201	99	27	150	489	125	518	130	4	190	290	-
F050-220	024	F	2	U	S	42	50	669	398	258	150	106	201	99	27	150	489	125	518	130	4	190	-	581
F050-220	024	F	2	Y	S	42	50	678	398	258	150	106	201	99	27	150	489	125	518	130	4	190	-	590
F050-220	029	C	2	U	S	42	50	669	398	258	150	106	201	99	27	150	489	125	518	130	4	190	375	-
F050-220	029	C	2	Y	S	42	50	678	398	258	150	106	201	99	27	150	489	125	518	130	4	190	375	-
F050-220	030	C	2	U	S	42	50	742	398	258	150	106	201	99	27	150	489	125	518	130	4	303	343	-
F050-220	030	C	2	Y	S	42	50	751	398	258	150	106	201	99	27	150	489	125	518	130	4	303	343	-
F050-220	040	F	2	U	S	42	50	669	398	258	150	106	201	99	27	150	489	125	518	130	4	190	-	581
F050-220	040	F	2	Y	S	42	50	678	398	258	150	106	201	99	27	150	489	125	518	130	4	190	-	590
F050-220	042	F	2	U	S	42	50	742	398	258	150	106	201	99	27	150	489	125	518	130	4	303	-	634
F050-220	042	F	2	Y	S	42	50	751	398	258	150	106	201	99	27	150	489	125	518	130	4	303	-	643
F050-220	046	C	2	U	S	42	50	742	398	258	150	106	201	99	27	150	489	125	518	130	4	303	433	-
F050-220	046	C	2	Y	S	42	50	751	398	258	150	106	201	99	27	150	489	125	518	130	4	303	433	-
F050-220	047	F	2	U	S	42	50	742	398	258	150	106	201	99	27	150	489	125	518	130	4	303	-	634
F050-220	047	F	2	Y	S	42	50	751	398	258	150	106	201	99	27	150	489	125	518	130	4	303	-	643
F050-220	051	F	2	U	S	42	50	742	398	258	150	106	201	99	27	150	489	125	518	130	4	303	-	634
F050-220	051	F	2	Y	S	42	50	751	398	258	150	106	201	99	27	150	489	125	518	130	4	303	-	643
F050-220	066	F	2	U	S	42	50	742	398	258	150	106	201	99	27	150	489	125	518	130	4	303	-	634
F050-220	066	F	2	Y	S	42	50	751	398	258	150	106	201	99	27	150	489	125	518	130	4	303	-	643
F050-220	068	F	2	U	S	42	50	742	398	258	150	106	201	99	27	150	489	125	518	130	4	303	-	634
F050-220	068	F	2	Y	S	42	50	751	398	258	150	106	201	99	27	150	489	125	518	130	4	303	-	643

Tabelle 27: Abmessungen Fundament [in]

Amarex	Motorleistung	Effizienzklasse	Polzahl	Motorausführung	Motorbauart	DN_3	A	B	B'	C	D	D'	E	G_1	G_2	H	J	ØK	L	N min.	O min.	P min.
F050-140	018	C	2	U	S	2	7 1/16	4 5/16	4 3/4	4 15/16	3 1/8	3 15/16	1	4 7/16	-	4 15/16	1/2	3/8	3 9/16	18 5/16	18 5/16	14 1/2
F050-140	018	C	2	Y	S	2	7 1/16	4 5/16	4 3/4	4 15/16	3 1/8	3 15/16	1	4 7/16	-	4 15/16	1/2	3/8	3 9/16	18 5/16	18 5/16	14 1/2
F050-140	023	F	2	U	S	2	7 1/16	4 5/16	4 3/4	4 15/16	3 1/8	3 15/16	1	4 7/16	-	4 15/16	1/2	3/8	3 9/16	18 5/16	18 5/16	14 1/2
F050-140	023	F	2	Y	S	2	7 1/16	4 5/16	4 3/4	4 15/16	3 1/8	3 15/16	1	4 7/16	-	4 15/16	1/2	3/8	3 9/16	18 5/16	18 5/16	14 1/2
F050-220	022	C	2	U	S	2	7 1/16	4 5/16	4 3/4	4 15/16	3 1/8	3 15/16	1	4 7/16	-	4 15/16	1/2	3/8	3 9/16	18 5/16	18 5/16	15 11/16
F050-220	022	C	2	Y	S	2	7 1/16	4 5/16	4 3/4	4 15/16	3 1/8	3 15/16	1	4 7/16	-	4 15/16	1/2	3/8	3 9/16	18 5/16	18 5/16	15 11/16
F050-220	024	F	2	U	S	2	7 1/16	4 5/16	4 3/4	4 15/16	3 1/8	3 15/16	1	4 7/16	-	4 15/16	1/2	3/8	3 9/16	18 5/16	18 5/16	15 11/16
F050-220	024	F	2	Y	S	2	7 1/16	4 5/16	4 3/4	4 15/16	3 1/8	3 15/16	1	4 7/16	-	4 15/16	1/2	3/8	3 9/16	18 5/16	18 5/16	15 11/16
F050-220	029	C	2	U	S	2	7 1/16	4 5/16	4 3/4	4 15/16	3 1/8	3 15/16	1	4 7/16	-	4 15/16	1/2	3/8	3 9/16	18 5/16	18 5/16	15 11/16
F050-220	029	C	2	Y	S	2	7 1/16	4 5/16	4 3/4	4 15/16	3 1/8	3 15/16	1	4 7/16	-	4 15/16	1/2	3/8	3 9/16	18 5/16	18 5/16	15 11/16
F050-220	030	C	2	U	S	2	7 1/16	4 5/16	4 3/4	4 15/16	3 1/8	3 15/16	1	4 7/16	-	4 15/16	1/2	3/8	3 9/16	18 5/16	18 5/16	15 11/16
F050-220	030	C	2	Y	S	2	7 1/16	4 5/16	4 3/4	4 15/16	3 1/8	3 15/16	1	4 7/16	-	4 15/16	1/2	3/8	3 9/16	18 5/16	18 5/16	15 11/16
F050-220	040	F	2	U	S	2	7 1/16	4 5/16	4 3/4	4 15/16	3 1/8	3 15/16	1	4 7/16	-	4 15/16	1/2	3/8	3 9/16	18 5/16	18 5/16	15 11/16
F050-220	040	F	2	Y	S	2	7 1/16	4 5/16	4 3/4	4 15/16	3 1/8	3 15/16	1	4 7/16	-	4 15/16	1/2	3/8	3 9/16	18 5/16	18 5/16	15 11/16
F050-220	042	F	2	U	S	2	7 1/16	4 5/16	4 3/4	4 15/16	3 1/8	3 15/16	1	4 7/16	-	4 15/16	1/2	3/8	3 9/16	18 5/16	18 5/16	15 11/16
F050-220	042	F	2	Y	S	2	7 1/16	4 5/16	4 3/4	4 15/16	3 1/8	3 15/16	1	4 7/16	-	4 15/16	1/2	3/8	3 9/16	18 5/16	18 5/16	15 11/16
F050-220	046	C	2	U	S	2	7 1/16	4 5/16	4 3/4	4 15/16	3 1/8	3 15/16	1	4 7/16	-	4 15/16	1/2	3/8	3 9/16	18 5/16	18 5/16	15 11/16
F050-220	046	C	2	Y	S	2	7 1/16	4 5/16	4 3/4	4 15/16	3 1/8	3 15/16	1	4 7/16	-	4 15/16	1/2	3/8	3 9/16	18 5/16	18 5/16	15 11/16
F050-220	047	F	2	U	S	2	7 1/16	4 5/16	4 3/4	4 15/16	3 1/8	3 15/16	1	4 7/16	-	4 15/16	1/2	3/8	3 9/16	18 5/16	18 5/16	15 11/16
F050-220	047	F	2	Y	S	2	7 1/16	4 5/16	4 3/4	4 15/16	3 1/8	3 15/16	1	4 7/16	-	4 15/16	1/2	3/8	3 9/16	18 5/16	18 5/16	15 11/16
F050-220	051	F	2	U	S	2	7 1/16	4 5/16	4 3/4	4 15/16	3 1/8	3 15/16	1	4 7/16	-	4 15/16	1/2	3/8	3 9/16	18 5/16	18 5/16	15 11/16
F050-220	051	F	2	Y	S	2	7 1/16	4 5/16	4 3/4	4 15/16	3 1/8	3 15/16	1	4 7/16	-	4 15/16	1/2	3/8	3 9/16	18 5/16	18 5/16	15 11/16
F050-220	066	F	2	U	S	2	7 1/16	4 5/16	4 3/4	4 15/16	3 1/8	3 15/16	1	4 7/16	-	4 15/16	1/2	3/8	3 9/16	18 5/16	18 5/16	15 11/16
F050-220	066	F	2	Y	S	2	7 1/16	4 5/16	4 3/4	4 15/16	3 1/8	3 15/16	1	4 7/16	-	4 15/16	1/2	3/8	3 9/16	18 5/16	18 5/16	15 11/16
F050-220	068	F	2	U	S	2	7 1/16	4 5/16	4 3/4	4 15/16	3 1/8	3 15/16	1	4 7/16	-	4 15/16	1/2	3/8	3 9/16	18 5/16	18 5/16	15 11/16
F050-220	068	F	2	Y	S	2	7 1/16	4 5/16	4 3/4	4 15/16	3 1/8	3 15/16	1	4 7/16	-	4 15/16	1/2	3/8	3 9/16	18 5/16	18 5/16	15 11/16

Tabelle 28: Abmessungen Fundament [mm]

Amarex	Motorleistung	Effizienzklasse	Polzahl	Motorausführung	Motorbauart	DN_3	A	B	B'	C	D	D'	E	G_1	G_2	H	J	ØK	L	N min.	O min.	P min.
F050-140	018	C	2	U	S	50	179	110	120	125	80	100	25	113	-	125	12	10	90	465	465	350
F050-140	018	C	2	Y	S	50	179	110	120	125	80	100	25	113	-	125	12	10	90	465	465	350
F050-140	023	F	2	U	S	50	179	110	120	125	80	100	25	113	-	125	12	10	90	465	465	350
F050-140	023	F	2	Y	S	50	179	110	120	125	80	100	25	113	-	125	12	10	90	465	465	350
F050-220	022	C	2	U	S	50	179	110	120	125	80	100	25	113	-	125	12	10	90	465	465	350
F050-220	022	C	2	Y	S	50	179	110	120	125	80	100	25	113	-	125	12	10	90	465	465	350
F050-220	024	F	2	U	S	50	179	110	120	125	80	100	25	113	-	125	12	10	90	465	465	350
F050-220	024	F	2	Y	S	50	179	110	120	125	80	100	25	113	-	125	12	10	90	465	465	350
F050-220	029	C	2	U	S	50	179	110	120	125	80	100	25	113	-	125	12	10	90	465	465	350
F050-220	029	C	2	Y	S	50	179	110	120	125	80	100	25	113	-	125	12	10	90	465	465	350
F050-220	030	C	2	U	S	50	179	110	120	125	80	100	25	113	-	125	12	10	90	465	465	350
F050-220	030	C	2	Y	S	50	179	110	120	125	80	100	25	113	-	125	12	10	90	465	465	350
F050-220	040	F	2	U	S	50	179	110	120	125	80	100	25	113	-	125	12	10	90	465	465	350
F050-220	040	F	2	Y	S	50	179	110	120	125	80	100	25	113	-	125	12	10	90	465	465	350
F050-220	042	F	2	U	S	50	179	110	120	125	80	100	25	113	-	125	12	10	90	465	465	350
F050-220	042	F	2	Y	S	50	179	110	120	125	80	100	25	113	-	125	12	10	90	465	465	350
F050-220	046	C	2	U	S	50	179	110	120	125	80	100	25	113	-	125	12	10	90	465	465	350
F050-220	046	C	2	Y	S	50	179	110	120	125	80	100	25	113	-	125	12	10	90	465	465	350
F050-220	047	F	2	U	S	50	179	110	120	125	80	100	25	113	-	125	12	10	90	465	465	350
F050-220	047	F	2	Y	S	50	179	110	120	125	80	100	25	113	-	125	12	10	90	465	465	350
F050-220	051	F	2	U	S	50	179	110	120	125	80	100	25	113	-	125	12	10	90	465	465	350
F050-220	051	F	2	Y	S	50	179	110	120	125	80	100	25	113	-	125	12	10	90	465	465	350
F050-220	066	F	2	U	S	50	179	110	120	125	80	100	25	113	-	125	12	10	90	465	465	350
F050-220	066	F	2	Y	S	50	179	110	120	125	80	100	25	113	-	125	12	10	90	465	465	350
F050-220	068	F	2	U	S	50	179	110	120	125	80	100	25	113	-	125	12	10	90	465	465	350
F050-220	068	F	2	Y	S	50	179	110	120	125	80	100	25	113	-	125	12	10	90	465	465	350

Tabelle 29: Abmessungen Befestigung [in], Teil 1

DN	GH	GW	GW1	GW2	GW3	GW4	GW5	GW6	GW7	GW8	GW9	GW10	SG	SG1	SG2	SG3	SG4
DN 50	70 7/8	3 1/8	1 15/16	3/16	13/16	1/2	9/16	1/2	2 3/8	3 15/16	3 1/8	3/8	1 5/16x1/8	1 15/16	3/16	13/16	1/2

Tabelle 30: Abmessungen Befestigung [in], Teil 2

SG5	SG6	SG7	SG8	SG9	SG10	TG	TG1	TG2	TG3	TG4	TG5	TG6	TG7	TG8	TG9
9/16	1/2	3	3 15/16	3 1/8	3/8	1 5/16x1/8	2 3/4	2 3/16	1 15/16	1/2	1/2	1 15/16	3	3 1/8	3/8

Tabelle 31: Abmessungen Befestigung [mm], Teil 1

DN	GH	GW	GW1	GW2	GW3	GW4	GW5	GW6	GW7	GW8	GW9	GW10	SG	SG1	SG2	SG3	SG4
DN 50	1800	79	50	5	20	12	15	12	60	100	80	10	33,7x3,2	50	5	20	12

Tabelle 32: Abmessungen Befestigung [mm], Teil 2

SG5	SG6	SG7	SG8	SG9	SG10	TG	TG1	TG2	TG3	TG4	TG5	TG6	TG7	TG8	TG9
15	12	76	100	80	10	33,7x3,2	70	55	50	12	12	50	76	80	10

Amarex DN 65, stationäre Aufstellung, Seilführung, 1-Stangenführung, Bügelführung

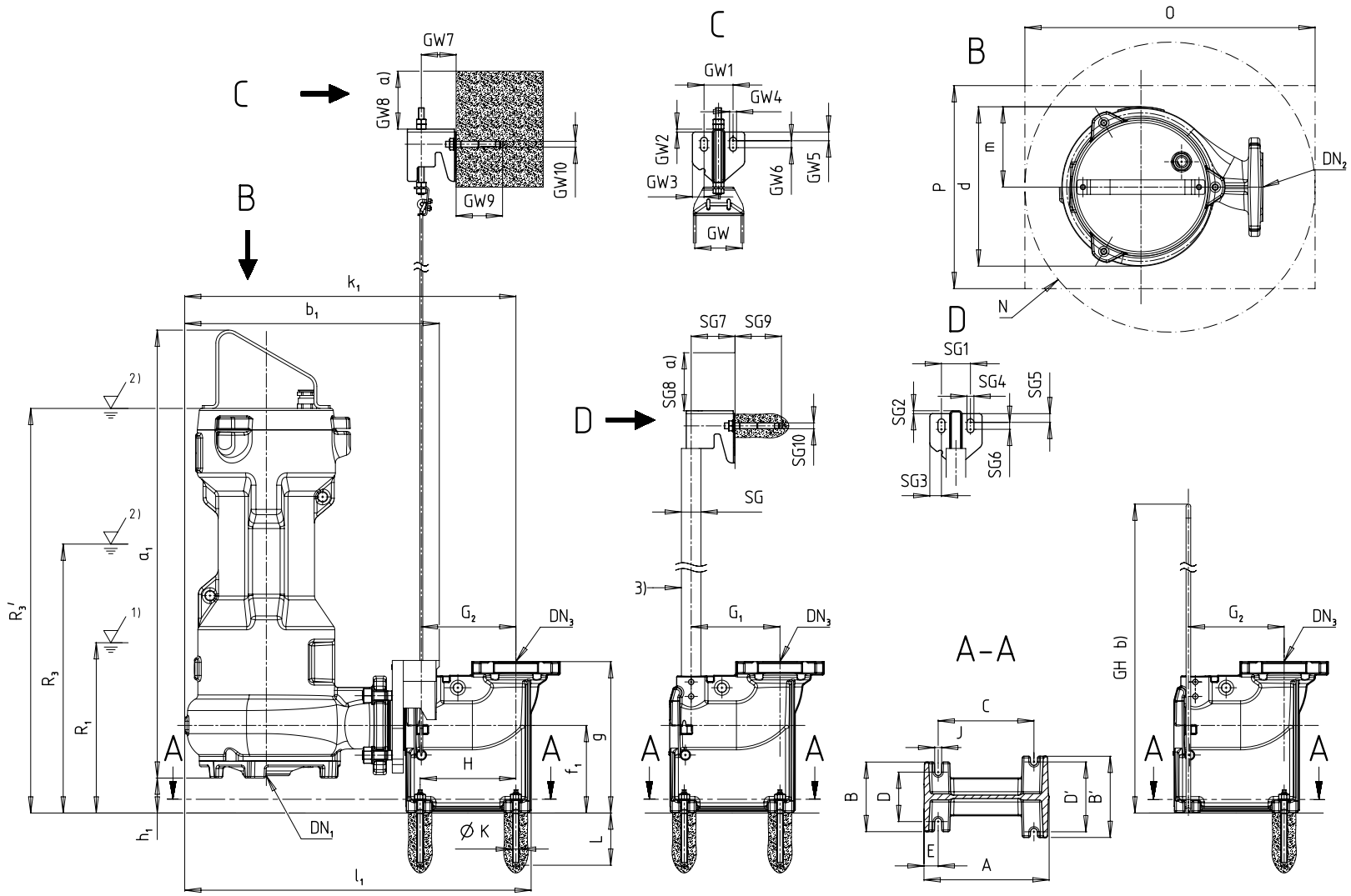

Abb. 5: Abmessungen Amarex DN 65, stationäre Aufstellung, Seilführung, 1-Stangenführung, Bügelführung

1)	Tiefster Ausschaltpunkt bei Automatikbetrieb
2)	Mindestüberdeckung bei Dauerbetrieb
3)	Nicht im KSB-Lieferumfang enthalten

Tabelle 33: Abmessungen Pumpenaggregat [in]

Amarex	Motorleistung	Effizienzklasse	Polzahl	Motorausführung	Motorbauart	DN_1	DN_2	a_1	b_1	d	D_f	f_1	g	g_f	h_1	H_f	k_1	k_f	l_1	m	Z_f	R1	R3	R3'
F065-150	015	C	4	U	S	2 1/2	2 1/2	27 3/16	17 5/16	10 13/16	6 11/16	5 15/16	10 1/4	4 5/8	2 3/8	6 11/16	22 3/8	5 11/16	23 7/16	5 7/16	3/16	9 5/8	13 9/16	-
F065-150	015	C	4	Y	S	2 1/2	2 1/2	27 9/16	17 5/16	10 13/16	6 11/16	5 15/16	10 1/4	4 5/8	2 3/8	6 11/16	22 3/8	5 11/16	23 7/16	5 7/16	3/16	9 5/8	13 9/16	-
F065-150	017	F	4	U	S	2 1/2	2 1/2	27 3/16	17 5/16	10 13/16	6 11/16	5 15/16	10 1/4	4 5/8	2 3/8	6 11/16	22 3/8	5 11/16	23 7/16	5 7/16	3/16	9 5/8	-	25 1/16
F065-150	017	F	4	Y	S	2 1/2	2 1/2	27 9/16	17 5/16	10 13/16	6 11/16	5 15/16	10 1/4	4 5/8	2 3/8	6 11/16	22 3/8	5 11/16	23 7/16	5 7/16	3/16	9 5/8	-	25 3/8
F065-150	018	C	4	U	S	2 1/2	2 1/2	30 1/16	17 5/16	10 13/16	6 11/16	5 15/16	10 1/4	4 5/8	2 3/8	6 11/16	22 3/8	5 11/16	23 7/16	5 7/16	3/16	14 1/16	15 5/8	-
F065-150	018	C	4	Y	S	2 1/2	2 1/2	30 3/8	17 5/16	10 13/16	6 11/16	5 15/16	10 1/4	4 5/8	2 3/8	6 11/16	22 3/8	5 11/16	23 7/16	5 7/16	3/16	14 1/16	15 5/8	-
F065-150	023	F	4	U	S	2 1/2	2 1/2	27 3/16	17 5/16	10 13/16	6 11/16	5 15/16	10 1/4	4 5/8	2 3/8	6 11/16	22 3/8	5 11/16	23 7/16	5 7/16	3/16	9 5/8	-	25 1/16
F065-150	023	F	4	Y	S	2 1/2	2 1/2	27 9/16	17 5/16	10 13/16	6 11/16	5 15/16	10 1/4	4 5/8	2 3/8	6 11/16	22 3/8	5 11/16	23 7/16	5 7/16	3/16	9 5/8	-	25 3/8
F065-150	030	F	4	U	S	2 1/2	2 1/2	30 1/16	17 5/16	10 13/16	6 11/16	5 15/16	10 1/4	4 5/8	2 3/8	6 11/16	22 3/8	5 11/16	23 7/16	5 7/16	3/16	9 3/4	-	27 1/16
F065-150	030	F	4	Y	S	2 1/2	2 1/2	30 3/8	17 5/16	10 13/16	6 11/16	5 15/16	10 1/4	4 5/8	2 3/8	6 11/16	22 3/8	5 11/16	23 7/16	5 7/16	3/16	9 3/4	-	27 7/16
F065-150	035	F	4	U	S	2 1/2	2 1/2	30 1/16	17 5/16	10 13/16	6 11/16	5 15/16	10 1/4	4 5/8	2 3/8	6 11/16	22 3/8	5 11/16	23 7/16	5 7/16	3/16	9 3/4	-	27 1/16
F065-150	035	F	4	Y	S	2 1/2	2 1/2	30 3/8	17 5/16	10 13/16	6 11/16	5 15/16	10 1/4	4 5/8	2 3/8	6 11/16	22 3/8	5 11/16	23 7/16	5 7/16	3/16	9 3/4	-	27 7/16
F065-150	036	F	4	U	S	2 1/2	2 1/2	30 1/16	17 5/16	10 13/16	6 11/16	5 15/16	10 1/4	4 5/8	2 3/8	6 11/16	22 3/8	5 11/16	23 7/16	5 7/16	3/16	14 1/16	-	27 1/16
F065-150	036	F	4	Y	S	2 1/2	2 1/2	30 3/8	17 5/16	10 13/16	6 11/16	5 15/16	10 1/4	4 5/8	2 3/8	6 11/16	22 3/8	5 11/16	23 7/16	5 7/16	3/16	14 1/16	-	27 7/16
F065-150	043	F	4	U	S	2 1/2	2 1/2	30 1/16	17 5/16	10 13/16	6 11/16	5 15/16	10 1/4	4 5/8	2 3/8	6 11/16	22 3/8	5 11/16	23 7/16	5 7/16	3/16	9 3/4	-	27 1/16
F065-150	043	F	4	Y	S	2 1/2	2 1/2	30 3/8	17 5/16	10 13/16	6 11/16	5 15/16	10 1/4	4 5/8	2 3/8	6 11/16	22 3/8	5 11/16	23 7/16	5 7/16	3/16	9 3/4	-	27 7/16
F065-170	022	C	2	U	S	2 1/2	2 1/2	27 3/16	17 5/16	10 13/16	6 11/16	5 15/16	10 1/4	4 5/8	2 3/8	6 11/16	22 3/8	5 11/16	23 7/16	5 7/16	3/16	9 5/8	13 9/16	-
F065-170	022	C	2	Y	S	2 1/2	2 1/2	27 9/16	17 5/16	10 13/16	6 11/16	5 15/16	10 1/4	4 5/8	2 3/8	6 11/16	22 3/8	5 11/16	23 7/16	5 7/16	3/16	9 5/8	13 9/16	-
F065-170	024	F	2	U	S	2 1/2	2 1/2	27 3/16	17 5/16	10 13/16	6 11/16	5 15/16	10 1/4	4 5/8	2 3/8	6 11/16	22 3/8	5 11/16	23 7/16	5 7/16	3/16	9 5/8	-	25 1/16
F065-170	024	F	2	Y	S	2 1/2	2 1/2	27 9/16	17 5/16	10 13/16	6 11/16	5 15/16	10 1/4	4 5/8	2 3/8	6 11/16	22 3/8	5 11/16	23 7/16	5 7/16	3/16	9 5/8	-	25 3/8
F065-170	029	C	2	U	S	2 1/2	2 1/2	27 3/16	17 5/16	10 13/16	6 11/16	5 15/16	10 1/4	4 5/8	2 3/8	6 11/16	22 3/8	5 11/16	23 7/16	5 7/16	3/16	9 5/8	16 15/16	-
F065-170	029	C	2	Y	S	2 1/2	2 1/2	27 9/16	17 5/16	10 13/16	6 11/16	5 15/16	10 1/4	4 5/8	2 3/8	6 11/16	22 3/8	5 11/16	23 7/16	5 7/16	3/16	9 5/8	16 15/16	-
F065-170	030	C	2	U	S	2 1/2	2 1/2	30 1/16	17 5/16	10 13/16	6 11/16	5 15/16	10 1/4	4 5/8	2 3/8	6 11/16	22 3/8	5 11/16	23 7/16	5 7/16	3/16	14 1/16	15 5/8	-
F065-170	030	C	2	Y	S	2 1/2	2 1/2	30 3/8	17 5/16	10 13/16	6 11/16	5 15/16	10 1/4	4 5/8	2 3/8	6 11/16	22 3/8	5 11/16	23 7/16	5 7/16	3/16	14 1/16	15 5/8	-
F065-170	040	F	2	U	S	2 1/2	2 1/2	27 3/16	17 5/16	10 13/16	6 11/16	5 15/16	10 1/4	4 5/8	2 3/8	6 11/16	22 3/8	5 11/16	23 7/16	5 7/16	3/16	9 5/8	-	25 1/16
F065-170	040	F	2	Y	S	2 1/2	2 1/2	27 9/16	17 5/16	10 13/16	6 11/16	5 15/16	10 1/4	4 5/8	2 3/8	6 11/16	22 3/8	5 11/16	23 7/16	5 7/16	3/16	9 5/8	-	25 3/8
F065-170	042	F	2	U	S	2 1/2	2 1/2	30 1/16	17 5/16	10 13/16	6 11/16	5 15/16	10 1/4	4 5/8	2 3/8	6 11/16	22 3/8	5 11/16	23 7/16	5 7/16	3/16	14 1/16	-	27 1/16
F065-170	042	F	2	Y	S	2 1/2	2 1/2	30 3/8	17 5/16	10 13/16	6 11/16	5 15/16	10 1/4	4 5/8	2 3/8	6 11/16	22 3/8	5 11/16	23 7/16	5 7/16	3/16	14 1/16	-	27 7/16
F065-170	046	C	2	U	S	2 1/2	2 1/2	30 1/16	17 5/16	10 13/16	6 11/16	5 15/16	10 1/4	4 5/8	2 3/8	6 11/16	22 3/8	5 11/16	23 7/16	5 7/16	3/16	14 1/16	19 3/16	-
F065-170	046	C	2	Y	S	2 1/2	2 1/2	30 3/8	17 5/16	10 13/16	6 11/16	5 15/16	10 1/4	4 5/8	2 3/8	6 11/16	22 3/8	5 11/16	23 7/16	5 7/16	3/16	14 1/16	19 3/16	-
F065-170	047	F	2	U	S	2 1/2	2 1/2	30 1/16	17 5/16	10 13/16	6 11/16	5 15/16	10 1/4	4 5/8	2 3/8	6 11/16	22 3/8	5 11/16	23 7/16	5 7/16	3/16	14 1/16	-	27 1/16
F065-170	047	F	2	Y	S	2 1/2	2 1/2	30 3/8	17 5/16	10 13/16	6 11/16	5 15/16	10 1/4	4 5/8	2 3/8	6 11/16	22 3/8	5 11/16	23 7/16	5 7/16	3/16	14 1/16	-	27 7/16
F065-170	051	F	2	U	S	2 1/2	2 1/2	30 1/16	17 5/16	10 13/16	6 11/16	5 15/16	10 1/4	4 5/8	2 3/8	6 11/16	22 3/8	5 11/16	23 7/16	5 7/16	3/16	14 1/16	-	27 1/16

Amarex	Motorleistung	Effizienzklasse	Polzahl	Motorausführung	Motorbauart	DN_1	DN_2	a_1	b_1	d	D_f	f_1	g	g_f	h_1	H_f	k_1	k_f	l_1	m	Z_f	R1	R3	R3'
F065-170	051	F	2	Y	S	2 1/2	2 1/2	30 3/8	17 5/16	10 13/16	6 11/16	5 15/16	10 1/4	4 5/8	2 3/8	6 11/16	22 3/8	5 11/16	23 7/16	5 7/16	3/16	14 1/16	-	27 7/16
F065-170	066	F	2	U	S	2 1/2	2 1/2	30 1/16	17 5/16	10 13/16	6 11/16	5 15/16	10 1/4	4 5/8	2 3/8	6 11/16	22 3/8	5 11/16	23 7/16	5 7/16	3/16	14 1/16	-	27 1/16
F065-170	066	F	2	Y	S	2 1/2	2 1/2	30 3/8	17 5/16	10 13/16	6 11/16	5 15/16	10 1/4	4 5/8	2 3/8	6 11/16	22 3/8	5 11/16	23 7/16	5 7/16	3/16	14 1/16	-	27 7/16
F065-170	068	F	2	U	S	2 1/2	2 1/2	30 1/16	17 5/16	10 13/16	6 11/16	5 15/16	10 1/4	4 5/8	2 3/8	6 11/16	22 3/8	5 11/16	23 7/16	5 7/16	3/16	14 1/16	-	27 1/16
F065-170	068	F	2	Y	S	2 1/2	2 1/2	30 3/8	17 5/16	10 13/16	6 11/16	5 15/16	10 1/4	4 5/8	2 3/8	6 11/16	22 3/8	5 11/16	23 7/16	5 7/16	3/16	14 1/16	-	27 7/16
F065-230	015	C	4	U	S	2 1/2	2 1/2	27 3/16	17 5/16	10 13/16	6 11/16	5 15/16	10 1/4	4 5/8	2 3/8	6 11/16	22 3/8	5 11/16	23 7/16	5 7/16	3/16	9 5/8	13 9/16	-
F065-230	015	C	4	Y	S	2 1/2	2 1/2	27 9/16	17 5/16	10 13/16	6 11/16	5 15/16	10 1/4	4 5/8	2 3/8	6 11/16	22 3/8	5 11/16	23 7/16	5 7/16	3/16	9 5/8	13 9/16	-
F065-230	017	F	4	U	S	2 1/2	2 1/2	27 3/16	17 5/16	10 13/16	6 11/16	5 15/16	10 1/4	4 5/8	2 3/8	6 11/16	22 3/8	5 11/16	23 7/16	5 7/16	3/16	9 5/8	-	25 1/16
F065-230	017	F	4	Y	S	2 1/2	2 1/2	27 9/16	17 5/16	10 13/16	6 11/16	5 15/16	10 1/4	4 5/8	2 3/8	6 11/16	22 3/8	5 11/16	23 7/16	5 7/16	3/16	9 5/8	-	25 3/8
F065-230	018	C	4	U	S	2 1/2	2 1/2	30 1/16	17 5/16	10 13/16	6 11/16	5 15/16	10 1/4	4 5/8	2 3/8	6 11/16	22 3/8	5 11/16	23 7/16	5 7/16	3/16	14 1/16	15 5/8	-
F065-230	018	C	4	Y	S	2 1/2	2 1/2	30 3/8	17 5/16	10 13/16	6 11/16	5 15/16	10 1/4	4 5/8	2 3/8	6 11/16	22 3/8	5 11/16	23 7/16	5 7/16	3/16	14 1/16	15 5/8	-
F065-230	023	F	4	U	S	2 1/2	2 1/2	27 3/16	17 5/16	10 13/16	6 11/16	5 15/16	10 1/4	4 5/8	2 3/8	6 11/16	22 3/8	5 11/16	23 7/16	5 7/16	3/16	9 5/8	-	25 1/16
F065-230	023	F	4	Y	S	2 1/2	2 1/2	27 9/16	17 5/16	10 13/16	6 11/16	5 15/16	10 1/4	4 5/8	2 3/8	6 11/16	22 3/8	5 11/16	23 7/16	5 7/16	3/16	9 5/8	-	25 3/8
F065-230	030	F	4	U	S	2 1/2	2 1/2	30 1/16	17 5/16	10 13/16	6 11/16	5 15/16	10 1/4	4 5/8	2 3/8	6 11/16	22 3/8	5 11/16	23 7/16	5 7/16	3/16	9 3/4	-	27 1/16
F065-230	030	F	4	Y	S	2 1/2	2 1/2	30 3/8	17 5/16	10 13/16	6 11/16	5 15/16	10 1/4	4 5/8	2 3/8	6 11/16	22 3/8	5 11/16	23 7/16	5 7/16	3/16	9 3/4	-	27 7/16
F065-230	035	F	4	U	S	2 1/2	2 1/2	30 1/16	17 5/16	10 13/16	6 11/16	5 15/16	10 1/4	4 5/8	2 3/8	6 11/16	22 3/8	5 11/16	23 7/16	5 7/16	3/16	9 3/4	-	27 1/16
F065-230	035	F	4	Y	S	2 1/2	2 1/2	30 3/8	17 5/16	10 13/16	6 11/16	5 15/16	10 1/4	4 5/8	2 3/8	6 11/16	22 3/8	5 11/16	23 7/16	5 7/16	3/16	9 3/4	-	27 7/16
F065-230	036	F	4	U	S	2 1/2	2 1/2	30 1/16	17 5/16	10 13/16	6 11/16	5 15/16	10 1/4	4 5/8	2 3/8	6 11/16	22 3/8	5 11/16	23 7/16	5 7/16	3/16	14 1/16	-	27 1/16
F065-230	036	F	4	Y	S	2 1/2	2 1/2	30 3/8	17 5/16	10 13/16	6 11/16	5 15/16	10 1/4	4 5/8	2 3/8	6 11/16	22 3/8	5 11/16	23 7/16	5 7/16	3/16	14 1/16	-	27 7/16
F065-230	043	F	4	U	S	2 1/2	2 1/2	30 1/16	17 5/16	10 13/16	6 11/16	5 15/16	10 1/4	4 5/8	2 3/8	6 11/16	22 3/8	5 11/16	23 7/16	5 7/16	3/16	9 3/4	-	27 1/16
F065-230	043	F	4	Y	S	2 1/2	2 1/2	30 3/8	17 5/16	10 13/16	6 11/16	5 15/16	10 1/4	4 5/8	2 3/8	6 11/16	22 3/8	5 11/16	23 7/16	5 7/16	3/16	9 3/4	-	27 7/16

Tabelle 34: Abmessungen Pumpenaggregat [mm]

Amarex	Motorleistung	Effizienzklasse	Polzahl	Motorausführung	Motorbauart	DN_1	DN_2	a_1	b_1	d	D_f	f_1	g	g_f	h_1	H_f	k_1	k_f	l_1	m	Z_f	R1	R3	R3'
F065-150	015	C	4	U	S	65	65	691	440	274	170	151	261	118	60	170	569	145	595	138	4	245	345	-
F065-150	015	C	4	Y	S	65	65	700	440	274	170	151	261	118	60	170	569	145	595	138	4	245	345	-
F065-150	017	F	4	U	S	65	65	691	440	274	170	151	261	118	60	170	569	145	595	138	4	245	-	636
F065-150	017	F	4	Y	S	65	65	700	440	274	170	151	261	118	60	170	569	145	595	138	4	245	-	645
F065-150	018	C	4	U	S	65	65	763	440	274	170	151	261	118	60	170	569	145	595	138	4	357	397	-
F065-150	018	C	4	Y	S	65	65	772	440	274	170	151	261	118	60	170	569	145	595	138	4	357	397	-
F065-150	023	F	4	U	S	65	65	691	440	274	170	151	261	118	60	170	569	145	595	138	4	245	-	636

Amarex	Motorleistung	Effizienzklasse	Polzahl	Motorausführung	Motorbauart	DN_1	DN_2	a_1	b_1	d	D_f	f_1	g	g_f	h_1	H_f	k_1	k_f	l_1	m	Z_f	R1	R3	R3'
F065-150	023	F	4	Y	S	65	65	700	440	274	170	151	261	118	60	170	569	145	595	138	4	245	-	645
F065-150	030	F	4	U	S	65	65	763	440	274	170	151	261	118	60	170	569	145	595	138	4	247	-	688
F065-150	030	F	4	Y	S	65	65	772	440	274	170	151	261	118	60	170	569	145	595	138	4	247	-	697
F065-150	035	F	4	U	S	65	65	763	440	274	170	151	261	118	60	170	569	145	595	138	4	247	-	688
F065-150	035	F	4	Y	S	65	65	772	440	274	170	151	261	118	60	170	569	145	595	138	4	247	-	697
F065-150	036	F	4	U	S	65	65	763	440	274	170	151	261	118	60	170	569	145	595	138	4	357	-	688
F065-150	036	F	4	Y	S	65	65	772	440	274	170	151	261	118	60	170	569	145	595	138	4	357	-	697
F065-150	043	F	4	U	S	65	65	763	440	274	170	151	261	118	60	170	569	145	595	138	4	247	-	688
F065-150	043	F	4	Y	S	65	65	772	440	274	170	151	261	118	60	170	569	145	595	138	4	247	-	697
F065-170	022	C	2	U	S	65	65	691	440	274	170	151	261	118	60	170	569	145	595	138	4	245	345	-
F065-170	022	C	2	Y	S	65	65	700	440	274	170	151	261	118	60	170	569	145	595	138	4	245	345	-
F065-170	024	F	2	U	S	65	65	691	440	274	170	151	261	118	60	170	569	145	595	138	4	245	-	636
F065-170	024	F	2	Y	S	65	65	700	440	274	170	151	261	118	60	170	569	145	595	138	4	245	-	645
F065-170	029	C	2	U	S	65	65	691	440	274	170	151	261	118	60	170	569	145	595	138	4	245	430	-
F065-170	029	C	2	Y	S	65	65	700	440	274	170	151	261	118	60	170	569	145	595	138	4	245	430	-
F065-170	030	C	2	U	S	65	65	763	440	274	170	151	261	118	60	170	569	145	595	138	4	357	397	-
F065-170	030	C	2	Y	S	65	65	772	440	274	170	151	261	118	60	170	569	145	595	138	4	357	397	-
F065-170	040	F	2	U	S	65	65	691	440	274	170	151	261	118	60	170	569	145	595	138	4	245	-	636
F065-170	040	F	2	Y	S	65	65	700	440	274	170	151	261	118	60	170	569	145	595	138	4	245	-	645
F065-170	042	F	2	U	S	65	65	763	440	274	170	151	261	118	60	170	569	145	595	138	4	357	-	688
F065-170	042	F	2	Y	S	65	65	772	440	274	170	151	261	118	60	170	569	145	595	138	4	357	-	697
F065-170	046	C	2	U	S	65	65	763	440	274	170	151	261	118	60	170	569	145	595	138	4	357	487	-
F065-170	046	C	2	Y	S	65	65	772	440	274	170	151	261	118	60	170	569	145	595	138	4	357	487	-
F065-170	047	F	2	U	S	65	65	763	440	274	170	151	261	118	60	170	569	145	595	138	4	357	-	688
F065-170	047	F	2	Y	S	65	65	772	440	274	170	151	261	118	60	170	569	145	595	138	4	357	-	697
F065-170	051	F	2	U	S	65	65	763	440	274	170	151	261	118	60	170	569	145	595	138	4	357	-	688
F065-170	051	F	2	Y	S	65	65	772	440	274	170	151	261	118	60	170	569	145	595	138	4	357	-	697
F065-170	066	F	2	U	S	65	65	763	440	274	170	151	261	118	60	170	569	145	595	138	4	357	-	688
F065-170	066	F	2	Y	S	65	65	772	440	274	170	151	261	118	60	170	569	145	595	138	4	357	-	697
F065-170	068	F	2	U	S	65	65	763	440	274	170	151	261	118	60	170	569	145	595	138	4	357	-	688
F065-170	068	F	2	Y	S	65	65	772	440	274	170	151	261	118	60	170	569	145	595	138	4	357	-	697
F065-230	015	C	4	U	S	65	65	691	440	274	170	151	261	118	60	170	569	145	595	138	4	245	345	-
F065-230	015	C	4	Y	S	65	65	700	440	274	170	151	261	118	60	170	569	145	595	138	4	245	345	-
F065-230	017	F	4	U	S	65	65	691	440	274	170	151	261	118	60	170	569	145	595	138	4	245	-	636
F065-230	017	F	4	Y	S	65	65	700	440	274	170	151	261	118	60	170	569	145	595	138	4	245	-	645

Amarex	Motorleistung	Effizienzklasse	Polzahl	Motorausführung	Motorbauart	DN_1	DN_2	a_1	b_1	d	D_f	f_1	g	g_f	h_1	H_f	k_1	k_f	l_1	m	Z_f	R1	R3	R3'
F065-230	018	C	4	U	S	65	65	763	440	274	170	151	261	118	60	170	569	145	595	138	4	357	397	-
F065-230	018	C	4	Y	S	65	65	772	440	274	170	151	261	118	60	170	569	145	595	138	4	357	397	-
F065-230	023	F	4	U	S	65	65	691	440	274	170	151	261	118	60	170	569	145	595	138	4	245	-	636
F065-230	023	F	4	Y	S	65	65	700	440	274	170	151	261	118	60	170	569	145	595	138	4	245	-	645
F065-230	030	F	4	U	S	65	65	763	440	274	170	151	261	118	60	170	569	145	595	138	4	247	-	688
F065-230	030	F	4	Y	S	65	65	772	440	274	170	151	261	118	60	170	569	145	595	138	4	247	-	697
F065-230	035	F	4	U	S	65	65	763	440	274	170	151	261	118	60	170	569	145	595	138	4	247	-	688
F065-230	035	F	4	Y	S	65	65	772	440	274	170	151	261	118	60	170	569	145	595	138	4	247	-	697
F065-230	036	F	4	U	S	65	65	763	440	274	170	151	261	118	60	170	569	145	595	138	4	357	-	688
F065-230	036	F	4	Y	S	65	65	772	440	274	170	151	261	118	60	170	569	145	595	138	4	357	-	697
F065-230	043	F	4	U	S	65	65	763	440	274	170	151	261	118	60	170	569	145	595	138	4	247	-	688
F065-230	043	F	4	Y	S	65	65	772	440	274	170	151	261	118	60	170	569	145	595	138	4	247	-	697

Tabelle 35: Abmessungen Fundament [in]

Amarex	Motorleistung	Effizienzklasse	Polzahl	Motorausführung	Motorbauart	DN_3	A	B	B'	C	D	D'	E	G_1	G_2	H	J	ØK	L	N min.	O min.	P min.
F065-150	015	C	4	U	S	2 1/2	8 1/2	4 21/29	5 1/2	6 1/2	3 3/8	4 3/4	1	6	6 1/2	6 1/2	1/2	3/8	3 9/16	21 5/8	21 5/8	15 3/4
F065-150	015	C	4	Y	S	2 1/2	8 1/2	4 21/29	5 1/2	6 1/2	3 3/8	4 3/4	1	6	6 1/2	6 1/2	1/2	3/8	3 9/16	21 5/8	21 5/8	15 3/4
F065-150	017	F	4	U	S	2 1/2	8 1/2	4 21/29	5 1/2	6 1/2	3 3/8	4 3/4	1	6	6 1/2	6 1/2	1/2	3/8	3 9/16	21 5/8	21 5/8	15 3/4
F065-150	017	F	4	Y	S	2 1/2	8 1/2	4 21/29	5 1/2	6 1/2	3 3/8	4 3/4	1	6	6 1/2	6 1/2	1/2	3/8	3 9/16	21 5/8	21 5/8	15 3/4
F065-150	018	C	4	U	S	2 1/2	8 1/2	4 21/29	5 1/2	6 1/2	3 3/8	4 3/4	1	-	6 1/2	6 1/2	1/2	3/8	3 9/16	21 5/8	21 5/8	15 3/4
F065-150	018	C	4	Y	S	2 1/2	8 1/2	4 21/29	5 1/2	6 1/2	3 3/8	4 3/4	1	-	6 1/2	6 1/2	1/2	3/8	3 9/16	21 5/8	21 5/8	15 3/4
F065-150	023	F	4	U	S	2 1/2	8 1/2	4 21/29	5 1/2	6 1/2	3 3/8	4 3/4	1	6	6 1/2	6 1/2	1/2	3/8	3 9/16	21 5/8	21 5/8	15 3/4
F065-150	023	F	4	Y	S	2 1/2	8 1/2	4 21/29	5 1/2	6 1/2	3 3/8	4 3/4	1	6	6 1/2	6 1/2	1/2	3/8	3 9/16	21 5/8	21 5/8	15 3/4
F065-150	030	F	4	U	S	2 1/2	8 1/2	4 21/29	5 1/2	6 1/2	3 3/8	4 3/4	1	-	6 1/2	6 1/2	1/2	3/8	3 9/16	21 5/8	21 5/8	15 3/4
F065-150	030	F	4	Y	S	2 1/2	8 1/2	4 21/29	5 1/2	6 1/2	3 3/8	4 3/4	1	-	6 1/2	6 1/2	1/2	3/8	3 9/16	21 5/8	21 5/8	15 3/4
F065-150	035	F	4	U	S	2 1/2	8 1/2	4 21/29	5 1/2	6 1/2	3 3/8	4 3/4	1	-	6 1/2	6 1/2	1/2	3/8	3 9/16	21 5/8	21 5/8	15 3/4
F065-150	035	F	4	Y	S	2 1/2	8 1/2	4 21/29	5 1/2	6 1/2	3 3/8	4 3/4	1	-	6 1/2	6 1/2	1/2	3/8	3 9/16	21 5/8	21 5/8	15 3/4
F065-150	036	F	4	U	S	2 1/2	8 1/2	4 21/29	5 1/2	6 1/2	3 3/8	4 3/4	1	-	6 1/2	6 1/2	1/2	3/8	3 9/16	21 5/8	21 5/8	15 3/4

Amarex	Motorleistung	Effizienzklasse	Polzahl	Motorausführung	Motorbauart	DN_3	A	B	B'	C	D	D'	E	G_1	G_2	H	J	ØK	L	N min.	O min.	P min.
F065-150	036	F	4	Y	S	2 1/2	8 1/2	4 21/29	5 1/2	6 1/2	3 3/8	4 3/4	1	-	6 1/2	6 1/2	1/2	3/8	3 9/16	21 5/8	21 5/8	15 3/4
F065-150	043	F	4	U	S	2 1/2	8 1/2	4 21/29	5 1/2	6 1/2	3 3/8	4 3/4	1	-	6 1/2	6 1/2	1/2	3/8	3 9/16	21 5/8	21 5/8	15 3/4
F065-150	043	F	4	Y	S	2 1/2	8 1/2	4 21/29	5 1/2	6 1/2	3 3/8	4 3/4	1	-	6 1/2	6 1/2	1/2	3/8	3 9/16	21 5/8	21 5/8	15 3/4
F065-170	022	C	2	U	S	2 1/2	8 1/2	4 21/29	5 1/2	6 1/2	3 3/8	4 3/4	1	6	6 1/2	6 1/2	1/2	3/8	3 9/16	21 5/8	21 5/8	15 3/4
F065-170	022	C	2	Y	S	2 1/2	8 1/2	4 21/29	5 1/2	6 1/2	3 3/8	4 3/4	1	6	6 1/2	6 1/2	1/2	3/8	3 9/16	21 5/8	21 5/8	15 3/4
F065-170	024	F	2	U	S	2 1/2	8 1/2	4 21/29	5 1/2	6 1/2	3 3/8	4 3/4	1	6	6 1/2	6 1/2	1/2	3/8	3 9/16	21 5/8	21 5/8	15 3/4
F065-170	024	F	2	Y	S	2 1/2	8 1/2	4 21/29	5 1/2	6 1/2	3 3/8	4 3/4	1	6	6 1/2	6 1/2	1/2	3/8	3 9/16	21 5/8	21 5/8	15 3/4
F065-170	029	C	2	U	S	2 1/2	8 1/2	4 21/29	5 1/2	6 1/2	3 3/8	4 3/4	1	6	6 1/2	6 1/2	1/2	3/8	3 9/16	21 5/8	21 5/8	15 3/4
F065-170	029	C	2	Y	S	2 1/2	8 1/2	4 21/29	5 1/2	6 1/2	3 3/8	4 3/4	1	6	6 1/2	6 1/2	1/2	3/8	3 9/16	21 5/8	21 5/8	15 3/4
F065-170	030	C	2	U	S	2 1/2	8 1/2	4 21/29	5 1/2	6 1/2	3 3/8	4 3/4	1	-	6 1/2	6 1/2	1/2	3/8	3 9/16	21 5/8	21 5/8	15 3/4
F065-170	030	C	2	Y	S	2 1/2	8 1/2	4 21/29	5 1/2	6 1/2	3 3/8	4 3/4	1	-	6 1/2	6 1/2	1/2	3/8	3 9/16	21 5/8	21 5/8	15 3/4
F065-170	040	F	2	U	S	2 1/2	8 1/2	4 21/29	5 1/2	6 1/2	3 3/8	4 3/4	1	6	6 1/2	6 1/2	1/2	3/8	3 9/16	21 5/8	21 5/8	15 3/4
F065-170	040	F	2	Y	S	2 1/2	8 1/2	4 21/29	5 1/2	6 1/2	3 3/8	4 3/4	1	6	6 1/2	6 1/2	1/2	3/8	3 9/16	21 5/8	21 5/8	15 3/4
F065-170	042	F	2	U	S	2 1/2	8 1/2	4 21/29	5 1/2	6 1/2	3 3/8	4 3/4	1	-	6 1/2	6 1/2	1/2	3/8	3 9/16	21 5/8	21 5/8	15 3/4
F065-170	042	F	2	Y	S	2 1/2	8 1/2	4 21/29	5 1/2	6 1/2	3 3/8	4 3/4	1	-	6 1/2	6 1/2	1/2	3/8	3 9/16	21 5/8	21 5/8	15 3/4
F065-170	046	C	2	U	S	2 1/2	8 1/2	4 21/29	5 1/2	6 1/2	3 3/8	4 3/4	1	-	6 1/2	6 1/2	1/2	3/8	3 9/16	21 5/8	21 5/8	15 3/4
F065-170	046	C	2	Y	S	2 1/2	8 1/2	4 21/29	5 1/2	6 1/2	3 3/8	4 3/4	1	-	6 1/2	6 1/2	1/2	3/8	3 9/16	21 5/8	21 5/8	15 3/4
F065-170	047	F	2	U	S	2 1/2	8 1/2	4 21/29	5 1/2	6 1/2	3 3/8	4 3/4	1	-	6 1/2	6 1/2	1/2	3/8	3 9/16	21 5/8	21 5/8	15 3/4
F065-170	047	F	2	Y	S	2 1/2	8 1/2	4 21/29	5 1/2	6 1/2	3 3/8	4 3/4	1	-	6 1/2	6 1/2	1/2	3/8	3 9/16	21 5/8	21 5/8	15 3/4
F065-170	051	F	2	U	S	2 1/2	8 1/2	4 21/29	5 1/2	6 1/2	3 3/8	4 3/4	1	-	6 1/2	6 1/2	1/2	3/8	3 9/16	21 5/8	21 5/8	15 3/4
F065-170	051	F	2	Y	S	2 1/2	8 1/2	4 21/29	5 1/2	6 1/2	3 3/8	4 3/4	1	-	6 1/2	6 1/2	1/2	3/8	3 9/16	21 5/8	21 5/8	15 3/4
F065-170	066	F	2	U	S	2 1/2	8 1/2	4 21/29	5 1/2	6 1/2	3 3/8	4 3/4	1	-	6 1/2	6 1/2	1/2	3/8	3 9/16	21 5/8	21 5/8	15 3/4
F065-170	066	F	2	Y	S	2 1/2	8 1/2	4 21/29	5 1/2	6 1/2	3 3/8	4 3/4	1	-	6 1/2	6 1/2	1/2	3/8	3 9/16	21 5/8	21 5/8	15 3/4
F065-170	068	F	2	U	S	2 1/2	8 1/2	4 21/29	5 1/2	6 1/2	3 3/8	4 3/4	1	-	6 1/2	6 1/2	1/2	3/8	3 9/16	21 5/8	21 5/8	15 3/4
F065-170	068	F	2	Y	S	2 1/2	8 1/2	4 21/29	5 1/2	6 1/2	3 3/8	4 3/4	1	-	6 1/2	6 1/2	1/2	3/8	3 9/16	21 5/8	21 5/8	15 3/4
F065-230	015	C	4	U	S	2 1/2	8 1/2	4 21/29	5 1/2	6 1/2	3 3/8	4 3/4	1	6	6 1/2	6 1/2	1/2	3/8	3 9/16	21 5/8	21 5/8	15 3/4
F065-230	015	C	4	Y	S	2 1/2	8 1/2	4 21/29	5 1/2	6 1/2	3 3/8	4 3/4	1	6	6 1/2	6 1/2	1/2	3/8	3 9/16	21 5/8	21 5/8	15 3/4
F065-230	017	F	4	U	S	2 1/2	8 1/2	4 21/29	5 1/2	6 1/2	3 3/8	4 3/4	1	6	6 1/2	6 1/2	1/2	3/8	3 9/16	21 5/8	21 5/8	15 3/4
F065-230	017	F	4	Y	S	2 1/2	8 1/2	4 21/29	5 1/2	6 1/2	3 3/8	4 3/4	1	6	6 1/2	6 1/2	1/2	3/8	3 9/16	21 5/8	21 5/8	15 3/4
F065-230	018	C	4	U	S	2 1/2	8 1/2	4 21/29	5 1/2	6 1/2	3 3/8	4 3/4	1	-	6 1/2	6 1/2	1/2	3/8	3 9/16	21 5/8	21 5/8	15 3/4
F065-230	018	C	4	Y	S	2 1/2	8 1/2	4 21/29	5 1/2	6 1/2	3 3/8	4 3/4	1	-	6 1/2	6 1/2	1/2	3/8	3 9/16	21 5/8	21 5/8	15 3/4
F065-230	023	F	4	U	S	2 1/2	8 1/2	4 21/29	5 1/2	6 1/2	3 3/8	4 3/4	1	6	6 1/2	6 1/2	1/2	3/8	3 9/16	21 5/8	21 5/8	15 3/4
F065-230	023	F	4	Y	S	2 1/2	8 1/2	4 21/29	5 1/2	6 1/2	3 3/8	4 3/4	1	6	6 1/2	6 1/2	1/2	3/8	3 9/16	21 5/8	21 5/8	15 3/4
F065-230	030	F	4	U	S	2 1/2	8 1/2	4 21/29	5 1/2	6 1/2	3 3/8	4 3/4	1	-	6 1/2	6 1/2	1/2	3/8	3 9/16	21 5/8	21 5/8	15 3/4
F065-230	030	F	4	Y	S	2 1/2	8 1/2	4 21/29	5 1/2	6 1/2	3 3/8	4 3/4	1	-	6 1/2	6 1/2	1/2	3/8	3 9/16	21 5/8	21 5/8	15 3/4

Amarex	Motorleistung	Effizienzklasse	Polzahl	Motorausführung	Motorbauart	DN_3	A	B	B'	C	D	D'	E	G_1	G_2	H	J	ØK	L	N min.	O min.	P min.
F065-230	035	F	4	U	S	2 1/2	8 1/2	4 21/29	5 1/2	6 1/2	3 3/8	4 3/4	1	-	6 1/2	6 1/2	1/2	3/8	3 9/16	21 5/8	21 5/8	15 3/4
F065-230	035	F	4	Y	S	2 1/2	8 1/2	4 21/29	5 1/2	6 1/2	3 3/8	4 3/4	1	-	6 1/2	6 1/2	1/2	3/8	3 9/16	21 5/8	21 5/8	15 3/4
F065-230	036	F	4	U	S	2 1/2	8 1/2	4 21/29	5 1/2	6 1/2	3 3/8	4 3/4	1	-	6 1/2	6 1/2	1/2	3/8	3 9/16	21 5/8	21 5/8	15 3/4
F065-230	036	F	4	Y	S	2 1/2	8 1/2	4 21/29	5 1/2	6 1/2	3 3/8	4 3/4	1	-	6 1/2	6 1/2	1/2	3/8	3 9/16	21 5/8	21 5/8	15 3/4
F065-230	043	F	4	U	S	2 1/2	8 1/2	4 21/29	5 1/2	6 1/2	3 3/8	4 3/4	1	-	6 1/2	6 1/2	1/2	3/8	3 9/16	21 5/8	21 5/8	15 3/4
F065-230	043	F	4	Y	S	2 1/2	8 1/2	4 21/29	5 1/2	6 1/2	3 3/8	4 3/4	1	-	6 1/2	6 1/2	1/2	3/8	3 9/16	21 5/8	21 5/8	15 3/4

Tabelle 36: Abmessungen Fundament [mm]

Amarex	Motorleistung	Effizienzklasse	Polzahl	Motorausführung	Motorbauart	DN_3	A	B	B'	C	D	D'	E	G_1	G_2	H	J	ØK	L	N min.	O min.	P min.
F065-150	015	C	4	U	S	65	216	120	140	165	85	120	25	153	165	165	12	10	90	550	550	400
F065-150	015	C	4	Y	S	65	216	120	140	165	85	120	25	153	165	165	12	10	90	550	550	400
F065-150	017	F	4	U	S	65	216	120	140	165	85	120	25	153	165	165	12	10	90	550	550	400
F065-150	017	F	4	Y	S	65	216	120	140	165	85	120	25	153	165	165	12	10	90	550	550	400
F065-150	018	C	4	U	S	65	216	120	140	165	85	120	25	-	165	165	12	10	90	550	550	400
F065-150	018	C	4	Y	S	65	216	120	140	165	85	120	25	-	165	165	12	10	90	550	550	400
F065-150	023	F	4	U	S	65	216	120	140	165	85	120	25	153	165	165	12	10	90	550	550	400
F065-150	023	F	4	Y	S	65	216	120	140	165	85	120	25	153	165	165	12	10	90	550	550	400
F065-150	030	F	4	U	S	65	216	120	140	165	85	120	25	-	165	165	12	10	90	550	550	400
F065-150	030	F	4	Y	S	65	216	120	140	165	85	120	25	-	165	165	12	10	90	550	550	400
F065-150	035	F	4	U	S	65	216	120	140	165	85	120	25	-	165	165	12	10	90	550	550	400
F065-150	035	F	4	Y	S	65	216	120	140	165	85	120	25	-	165	165	12	10	90	550	550	400
F065-150	036	F	4	U	S	65	216	120	140	165	85	120	25	-	165	165	12	10	90	550	550	400
F065-150	036	F	4	Y	S	65	216	120	140	165	85	120	25	-	165	165	12	10	90	550	550	400
F065-150	043	F	4	U	S	65	216	120	140	165	85	120	25	-	165	165	12	10	90	550	550	400
F065-150	043	F	4	Y	S	65	216	120	140	165	85	120	25	-	165	165	12	10	90	550	550	400
F065-170	022	C	2	U	S	65	216	120	140	165	85	120	25	153	165	165	12	10	90	550	550	400
F065-170	022	C	2	Y	S	65	216	120	140	165	85	120	25	153	165	165	12	10	90	550	550	400
F065-170	024	F	2	U	S	65	216	120	140	165	85	120	25	153	165	165	12	10	90	550	550	400

Amarex	Motorleistung	Effizienzklasse	Polzahl	Motorausführung	Motorbauart	DN_3	A	B	B'	C	D	D'	E	G_1	G_2	H	J	ØK	L	N min.	O min.	P min.
F065-170	024	F	2	Y	S	65	216	120	140	165	85	120	25	153	165	165	12	10	90	550	550	400
F065-170	029	C	2	U	S	65	216	120	140	165	85	120	25	153	165	165	12	10	90	550	550	400
F065-170	029	C	2	Y	S	65	216	120	140	165	85	120	25	153	165	165	12	10	90	550	550	400
F065-170	030	C	2	U	S	65	216	120	140	165	85	120	25	-	165	165	12	10	90	550	550	400
F065-170	030	C	2	Y	S	65	216	120	140	165	85	120	25	-	165	165	12	10	90	550	550	400
F065-170	040	F	2	U	S	65	216	120	140	165	85	120	25	153	165	165	12	10	90	550	550	400
F065-170	040	F	2	Y	S	65	216	120	140	165	85	120	25	153	165	165	12	10	90	550	550	400
F065-170	042	F	2	U	S	65	216	120	140	165	85	120	25	-	165	165	12	10	90	550	550	400
F065-170	042	F	2	Y	S	65	216	120	140	165	85	120	25	-	165	165	12	10	90	550	550	400
F065-170	046	C	2	U	S	65	216	120	140	165	85	120	25	-	165	165	12	10	90	550	550	400
F065-170	046	C	2	Y	S	65	216	120	140	165	85	120	25	-	165	165	12	10	90	550	550	400
F065-170	047	F	2	U	S	65	216	120	140	165	85	120	25	-	165	165	12	10	90	550	550	400
F065-170	047	F	2	Y	S	65	216	120	140	165	85	120	25	-	165	165	12	10	90	550	550	400
F065-170	051	F	2	U	S	65	216	120	140	165	85	120	25	-	165	165	12	10	90	550	550	400
F065-170	051	F	2	Y	S	65	216	120	140	165	85	120	25	-	165	165	12	10	90	550	550	400
F065-170	066	F	2	U	S	65	216	120	140	165	85	120	25	-	165	165	12	10	90	550	550	400
F065-170	066	F	2	Y	S	65	216	120	140	165	85	120	25	-	165	165	12	10	90	550	550	400
F065-170	068	F	2	U	S	65	216	120	140	165	85	120	25	-	165	165	12	10	90	550	550	400
F065-170	068	F	2	Y	S	65	216	120	140	165	85	120	25	-	165	165	12	10	90	550	550	400
F065-230	015	C	4	U	S	65	216	120	140	165	85	120	25	153	165	165	12	10	90	550	550	400
F065-230	015	C	4	Y	S	65	216	120	140	165	85	120	25	153	165	165	12	10	90	550	550	400
F065-230	017	F	4	U	S	65	216	120	140	165	85	120	25	153	165	165	12	10	90	550	550	400
F065-230	017	F	4	Y	S	65	216	120	140	165	85	120	25	153	165	165	12	10	90	550	550	400
F065-230	018	C	4	U	S	65	216	120	140	165	85	120	25	-	165	165	12	10	90	550	550	400
F065-230	018	C	4	Y	S	65	216	120	140	165	85	120	25	-	165	165	12	10	90	550	550	400
F065-230	023	F	4	U	S	65	216	120	140	165	85	120	25	153	165	165	12	10	90	550	550	400
F065-230	023	F	4	Y	S	65	216	120	140	165	85	120	25	153	165	165	12	10	90	550	550	400
F065-230	030	F	4	U	S	65	216	120	140	165	85	120	25	-	165	165	12	10	90	550	550	400
F065-230	030	F	4	Y	S	65	216	120	140	165	85	120	25	-	165	165	12	10	90	550	550	400
F065-230	035	F	4	U	S	65	216	120	140	165	85	120	25	-	165	165	12	10	90	550	550	400
F065-230	035	F	4	Y	S	65	216	120	140	165	85	120	25	-	165	165	12	10	90	550	550	400
F065-230	036	F	4	U	S	65	216	120	140	165	85	120	25	-	165	165	12	10	90	550	550	400
F065-230	036	F	4	Y	S	65	216	120	140	165	85	120	25	-	165	165	12	10	90	550	550	400
F065-230	043	F	4	U	S	65	216	120	140	165	85	120	25	-	165	165	12	10	90	550	550	400
F065-230	043	F	4	Y	S	65	216	120	140	165	85	120	25	-	165	165	12	10	90	550	550	400

Tabelle 37: Abmessungen Befestigung [in], Teil 1

DN	GH	GW	GW1	GW2	GW3	GW4	GW5	GW6	GW7	GW8	GW9	GW10	SG	SG1	SG2	SG3	SG4
DN 65	70 7/8	3 1/8	1 15/16	3/16	13/16	1/2	9/16	1/2	2 3/8	3 15/16	3 1/8	3/8	1 5/16x1/8	1 15/16	3/16	13/16	1/2

Tabelle 38: Abmessungen Befestigung [in], Teil 2

SG5	SG6	SG7	SG8	SG9	SG10	TG	TG1	TG2	TG3	TG4	TG5	TG6	TG7	TG8	TG9
9/16	1/2	3	3 15/16	3 1/8	3/8	1 5/16x1/8	2 3/4	2 3/16	1 15/16	1/2	1/2	1 15/16	3	3 1/8	3/8

Tabelle 39: Abmessungen Befestigung [mm], Teil 1

DN	GH	GW	GW1	GW2	GW3	GW4	GW5	GW6	GW7	GW8	GW9	GW10	SG	SG1	SG2	SG3	SG4
DN 65	1800	79	50	5	20	12	15	12	60	100	80	10	33,7x3,2	50	5	20	12

Tabelle 40: Abmessungen Befestigung [mm], Teil 2

SG5	SG6	SG7	SG8	SG9	SG10	TG	TG1	TG2	TG3	TG4	TG5	TG6	TG7	TG8	TG9
15	12	76	100	80	10	33,7x3,2	70	55	50	12	12	50	76	80	10

Amarex DN 65, stationäre Aufstellung, 2-Stangenführung

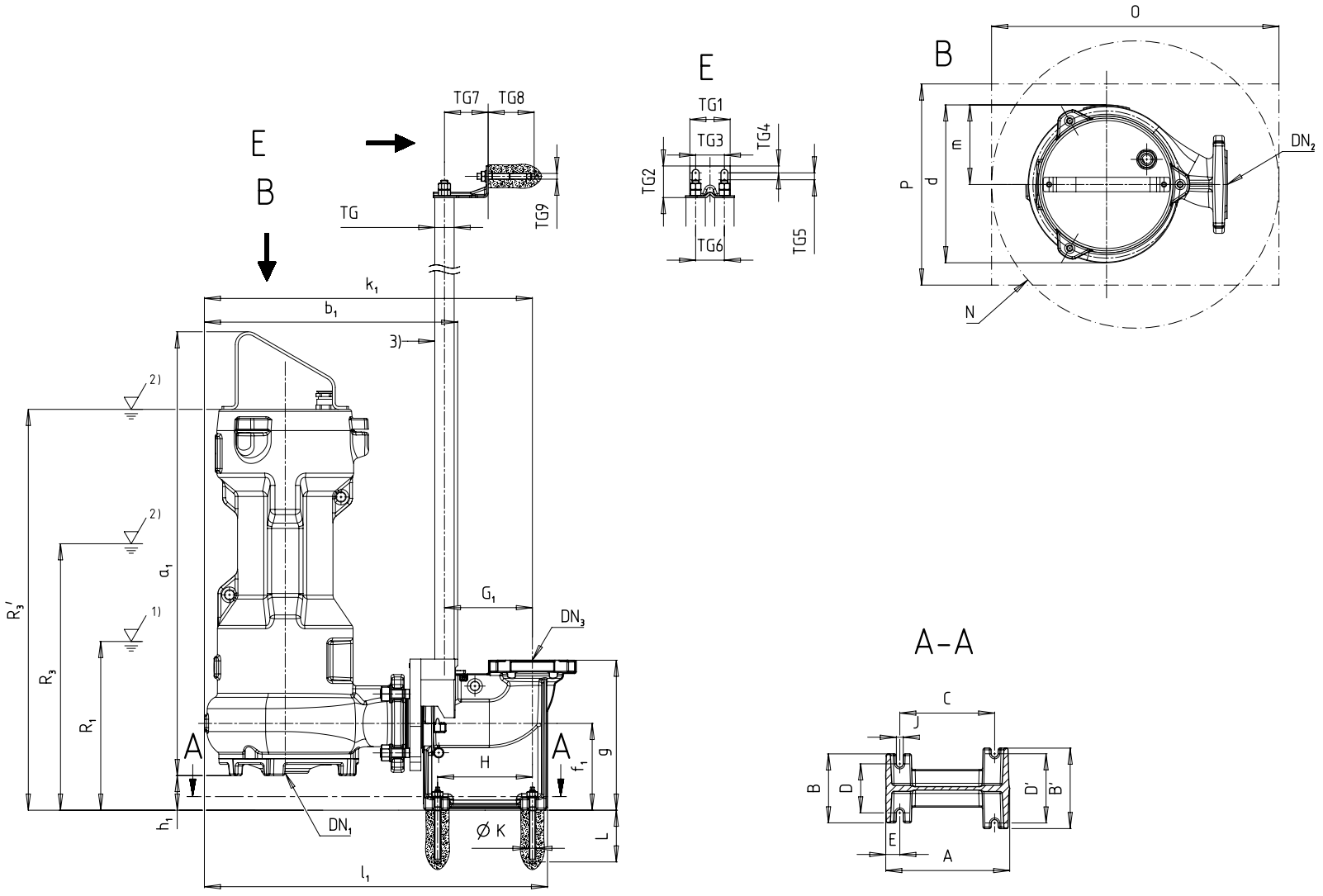

Abb. 6: Abmessungen Amarex DN 65, stationäre Aufstellung, stationäre Aufstellung, 2-Stangenführungg

1)	Tiefster Ausschaltpunkt bei Automatikbetrieb
2)	Mindestüberdeckung bei Dauerbetrieb
3)	Nicht im KSB-Lieferumfang enthalten

Tabelle 41: Abmessungen Pumpenaggregat [in]

Amarex	Motorleistung	Effizienzklasse	Polzahl	Motorausführung	Motorbauart	DN_1	DN_2	a_1	b_1	d	D_f	f_1	g	g_f	h_1	H_f	k_1	k_f	l_1	m	Z_f	R1	R3	R3'
F065-150	015	C	4	U	S	2 1/2	2 1/2	27 3/16	17 5/16	10 13/16	6 11/16	5 15/16	10 1/4	4 5/8	2 3/8	6 11/16	22 3/8	5 11/16	23 7/16	5 7/16	3/16	9 5/8	13 9/16	-
F065-150	015	C	4	Y	S	2 1/2	2 1/2	27 9/16	17 5/16	10 13/16	6 11/16	5 15/16	10 1/4	4 5/8	2 3/8	6 11/16	22 3/8	5 11/16	23 7/16	5 7/16	3/16	9 5/8	13 9/16	-
F065-150	017	F	4	U	S	2 1/2	2 1/2	27 3/16	17 5/16	10 13/16	6 11/16	5 15/16	10 1/4	4 5/8	2 3/8	6 11/16	22 3/8	5 11/16	23 7/16	5 7/16	3/16	9 5/8	-	25 1/16
F065-150	017	F	4	Y	S	2 1/2	2 1/2	27 9/16	17 5/16	10 13/16	6 11/16	5 15/16	10 1/4	4 5/8	2 3/8	6 11/16	22 3/8	5 11/16	23 7/16	5 7/16	3/16	9 5/8	-	25 3/8
F065-150	018	C	4	U	S	2 1/2	2 1/2	30 1/16	17 5/16	10 13/16	6 11/16	5 15/16	10 1/4	4 5/8	2 3/8	6 11/16	22 3/8	5 11/16	23 7/16	5 7/16	3/16	14 1/16	15 5/8	-
F065-150	018	C	4	Y	S	2 1/2	2 1/2	30 3/8	17 5/16	10 13/16	6 11/16	5 15/16	10 1/4	4 5/8	2 3/8	6 11/16	22 3/8	5 11/16	23 7/16	5 7/16	3/16	14 1/16	15 5/8	-
F065-150	023	F	4	U	S	2 1/2	2 1/2	27 3/16	17 5/16	10 13/16	6 11/16	5 15/16	10 1/4	4 5/8	2 3/8	6 11/16	22 3/8	5 11/16	23 7/16	5 7/16	3/16	9 5/8	-	25 1/16
F065-150	023	F	4	Y	S	2 1/2	2 1/2	27 9/16	17 5/16	10 13/16	6 11/16	5 15/16	10 1/4	4 5/8	2 3/8	6 11/16	22 3/8	5 11/16	23 7/16	5 7/16	3/16	9 5/8	-	25 3/8
F065-150	030	F	4	U	S	2 1/2	2 1/2	30 1/16	17 5/16	10 13/16	6 11/16	5 15/16	10 1/4	4 5/8	2 3/8	6 11/16	22 3/8	5 11/16	23 7/16	5 7/16	3/16	9 3/4	-	27 1/16
F065-150	030	F	4	Y	S	2 1/2	2 1/2	30 3/8	17 5/16	10 13/16	6 11/16	5 15/16	10 1/4	4 5/8	2 3/8	6 11/16	22 3/8	5 11/16	23 7/16	5 7/16	3/16	9 3/4	-	27 7/16
F065-150	035	F	4	U	S	2 1/2	2 1/2	30 1/16	17 5/16	10 13/16	6 11/16	5 15/16	10 1/4	4 5/8	2 3/8	6 11/16	22 3/8	5 11/16	23 7/16	5 7/16	3/16	9 3/4	-	27 1/16
F065-150	035	F	4	Y	S	2 1/2	2 1/2	30 3/8	17 5/16	10 13/16	6 11/16	5 15/16	10 1/4	4 5/8	2 3/8	6 11/16	22 3/8	5 11/16	23 7/16	5 7/16	3/16	9 3/4	-	27 7/16
F065-150	036	F	4	U	S	2 1/2	2 1/2	30 1/16	17 5/16	10 13/16	6 11/16	5 15/16	10 1/4	4 5/8	2 3/8	6 11/16	22 3/8	5 11/16	23 7/16	5 7/16	3/16	14 1/16	-	27 1/16
F065-150	036	F	4	Y	S	2 1/2	2 1/2	30 3/8	17 5/16	10 13/16	6 11/16	5 15/16	10 1/4	4 5/8	2 3/8	6 11/16	22 3/8	5 11/16	23 7/16	5 7/16	3/16	14 1/16	-	27 7/16
F065-150	043	F	4	U	S	2 1/2	2 1/2	30 1/16	17 5/16	10 13/16	6 11/16	5 15/16	10 1/4	4 5/8	2 3/8	6 11/16	22 3/8	5 11/16	23 7/16	5 7/16	3/16	9 3/4	-	27 1/16
F065-150	043	F	4	Y	S	2 1/2	2 1/2	30 3/8	17 5/16	10 13/16	6 11/16	5 15/16	10 1/4	4 5/8	2 3/8	6 11/16	22 3/8	5 11/16	23 7/16	5 7/16	3/16	9 3/4	-	27 7/16
F065-170	022	C	2	U	S	2 1/2	2 1/2	27 3/16	17 5/16	10 13/16	6 11/16	5 15/16	10 1/4	4 5/8	2 3/8	6 11/16	22 3/8	5 11/16	23 7/16	5 7/16	3/16	9 5/8	13 9/16	-
F065-170	022	C	2	Y	S	2 1/2	2 1/2	27 9/16	17 5/16	10 13/16	6 11/16	5 15/16	10 1/4	4 5/8	2 3/8	6 11/16	22 3/8	5 11/16	23 7/16	5 7/16	3/16	9 5/8	13 9/16	-
F065-170	024	F	2	U	S	2 1/2	2 1/2	27 3/16	17 5/16	10 13/16	6 11/16	5 15/16	10 1/4	4 5/8	2 3/8	6 11/16	22 3/8	5 11/16	23 7/16	5 7/16	3/16	9 5/8	-	25 1/16
F065-170	024	F	2	Y	S	2 1/2	2 1/2	27 9/16	17 5/16	10 13/16	6 11/16	5 15/16	10 1/4	4 5/8	2 3/8	6 11/16	22 3/8	5 11/16	23 7/16	5 7/16	3/16	9 5/8	-	25 3/8
F065-170	029	C	2	U	S	2 1/2	2 1/2	27 3/16	17 5/16	10 13/16	6 11/16	5 15/16	10 1/4	4 5/8	2 3/8	6 11/16	22 3/8	5 11/16	23 7/16	5 7/16	3/16	9 5/8	16 15/16	-
F065-170	029	C	2	Y	S	2 1/2	2 1/2	27 9/16	17 5/16	10 13/16	6 11/16	5 15/16	10 1/4	4 5/8	2 3/8	6 11/16	22 3/8	5 11/16	23 7/16	5 7/16	3/16	9 5/8	16 15/16	-
F065-170	030	C	2	U	S	2 1/2	2 1/2	30 1/16	17 5/16	10 13/16	6 11/16	5 15/16	10 1/4	4 5/8	2 3/8	6 11/16	22 3/8	5 11/16	23 7/16	5 7/16	3/16	14 1/16	15 5/8	-
F065-170	030	C	2	Y	S	2 1/2	2 1/2	30 3/8	17 5/16	10 13/16	6 11/16	5 15/16	10 1/4	4 5/8	2 3/8	6 11/16	22 3/8	5 11/16	23 7/16	5 7/16	3/16	14 1/16	15 5/8	-
F065-170	040	F	2	U	S	2 1/2	2 1/2	27 3/16	17 5/16	10 13/16	6 11/16	5 15/16	10 1/4	4 5/8	2 3/8	6 11/16	22 3/8	5 11/16	23 7/16	5 7/16	3/16	9 5/8	-	25 1/16
F065-170	040	F	2	Y	S	2 1/2	2 1/2	27 9/16	17 5/16	10 13/16	6 11/16	5 15/16	10 1/4	4 5/8	2 3/8	6 11/16	22 3/8	5 11/16	23 7/16	5 7/16	3/16	9 5/8	-	25 3/8
F065-170	042	F	2	U	S	2 1/2	2 1/2	30 1/16	17 5/16	10 13/16	6 11/16	5 15/16	10 1/4	4 5/8	2 3/8	6 11/16	22 3/8	5 11/16	23 7/16	5 7/16	3/16	14 1/16	-	27 1/16
F065-170	042	F	2	Y	S	2 1/2	2 1/2	30 3/8	17 5/16	10 13/16	6 11/16	5 15/16	10 1/4	4 5/8	2 3/8	6 11/16	22 3/8	5 11/16	23 7/16	5 7/16	3/16	14 1/16	-	27 7/16
F065-170	046	C	2	U	S	2 1/2	2 1/2	30 1/16	17 5/16	10 13/16	6 11/16	5 15/16	10 1/4	4 5/8	2 3/8	6 11/16	22 3/8	5 11/16	23 7/16	5 7/16	3/16	14 1/16	19 3/16	-
F065-170	046	C	2	Y	S	2 1/2	2 1/2	30 3/8	17 5/16	10 13/16	6 11/16	5 15/16	10 1/4	4 5/8	2 3/8	6 11/16	22 3/8	5 11/16	23 7/16	5 7/16	3/16	14 1/16	19 3/16	-
F065-170	047	F	2	U	S	2 1/2	2 1/2	30 1/16	17 5/16	10 13/16	6 11/16	5 15/16	10 1/4	4 5/8	2 3/8	6 11/16	22 3/8	5 11/16	23 7/16	5 7/16	3/16	14 1/16	-	27 1/16
F065-170	047	F	2	Y	S	2 1/2	2 1/2	30 3/8	17 5/16	10 13/16	6 11/16	5 15/16	10 1/4	4 5/8	2 3/8	6 11/16	22 3/8	5 11/16	23 7/16	5 7/16	3/16	14 1/16	-	27 7/16
F065-170	051	F	2	U	S	2 1/2	2 1/2	30 1/16	17 5/16	10 13/16	6 11/16	5 15/16	10 1/4	4 5/8	2 3/8	6 11/16	22 3/8	5 11/16	23 7/16	5 7/16	3/16	14 1/16	-	27 1/16

Amarex	Motorleistung	Effizienzklasse	Polzahl	Motorausführung	Motorbauart	DN_1	DN_2	a_1	b_1	d	D_f	f_1	g	g_f	h_1	H_f	k_1	k_f	l_1	m	Z_f	R1	R3	R3'
F065-170	051	F	2	Y	S	2 1/2	2 1/2	30 3/8	17 5/16	10 13/16	6 11/16	5 15/16	10 1/4	4 5/8	2 3/8	6 11/16	22 3/8	5 11/16	23 7/16	5 7/16	3/16	14 1/16	-	27 7/16
F065-170	066	F	2	U	S	2 1/2	2 1/2	30 1/16	17 5/16	10 13/16	6 11/16	5 15/16	10 1/4	4 5/8	2 3/8	6 11/16	22 3/8	5 11/16	23 7/16	5 7/16	3/16	14 1/16	-	27 1/16
F065-170	066	F	2	Y	S	2 1/2	2 1/2	30 3/8	17 5/16	10 13/16	6 11/16	5 15/16	10 1/4	4 5/8	2 3/8	6 11/16	22 3/8	5 11/16	23 7/16	5 7/16	3/16	14 1/16	-	27 7/16
F065-170	068	F	2	U	S	2 1/2	2 1/2	30 1/16	17 5/16	10 13/16	6 11/16	5 15/16	10 1/4	4 5/8	2 3/8	6 11/16	22 3/8	5 11/16	23 7/16	5 7/16	3/16	14 1/16	-	27 1/16
F065-170	068	F	2	Y	S	2 1/2	2 1/2	30 3/8	17 5/16	10 13/16	6 11/16	5 15/16	10 1/4	4 5/8	2 3/8	6 11/16	22 3/8	5 11/16	23 7/16	5 7/16	3/16	14 1/16	-	27 7/16
F065-230	015	C	4	U	S	2 1/2	2 1/2	27 3/16	17 5/16	10 13/16	6 11/16	5 15/16	10 1/4	4 5/8	2 3/8	6 11/16	22 3/8	5 11/16	23 7/16	5 7/16	3/16	9 5/8	13 9/16	-
F065-230	015	C	4	Y	S	2 1/2	2 1/2	27 9/16	17 5/16	10 13/16	6 11/16	5 15/16	10 1/4	4 5/8	2 3/8	6 11/16	22 3/8	5 11/16	23 7/16	5 7/16	3/16	9 5/8	13 9/16	-
F065-230	017	F	4	U	S	2 1/2	2 1/2	27 3/16	17 5/16	10 13/16	6 11/16	5 15/16	10 1/4	4 5/8	2 3/8	6 11/16	22 3/8	5 11/16	23 7/16	5 7/16	3/16	9 5/8	-	25 1/16
F065-230	017	F	4	Y	S	2 1/2	2 1/2	27 9/16	17 5/16	10 13/16	6 11/16	5 15/16	10 1/4	4 5/8	2 3/8	6 11/16	22 3/8	5 11/16	23 7/16	5 7/16	3/16	9 5/8	-	25 3/8
F065-230	018	C	4	U	S	2 1/2	2 1/2	30 1/16	17 5/16	10 13/16	6 11/16	5 15/16	10 1/4	4 5/8	2 3/8	6 11/16	22 3/8	5 11/16	23 7/16	5 7/16	3/16	14 1/16	15 5/8	-
F065-230	018	C	4	Y	S	2 1/2	2 1/2	30 3/8	17 5/16	10 13/16	6 11/16	5 15/16	10 1/4	4 5/8	2 3/8	6 11/16	22 3/8	5 11/16	23 7/16	5 7/16	3/16	14 1/16	15 5/8	-
F065-230	023	F	4	U	S	2 1/2	2 1/2	27 3/16	17 5/16	10 13/16	6 11/16	5 15/16	10 1/4	4 5/8	2 3/8	6 11/16	22 3/8	5 11/16	23 7/16	5 7/16	3/16	9 5/8	-	25 1/16
F065-230	023	F	4	Y	S	2 1/2	2 1/2	27 9/16	17 5/16	10 13/16	6 11/16	5 15/16	10 1/4	4 5/8	2 3/8	6 11/16	22 3/8	5 11/16	23 7/16	5 7/16	3/16	9 5/8	-	25 3/8
F065-230	030	F	4	U	S	2 1/2	2 1/2	30 1/16	17 5/16	10 13/16	6 11/16	5 15/16	10 1/4	4 5/8	2 3/8	6 11/16	22 3/8	5 11/16	23 7/16	5 7/16	3/16	9 3/4	-	27 1/16
F065-230	030	F	4	Y	S	2 1/2	2 1/2	30 3/8	17 5/16	10 13/16	6 11/16	5 15/16	10 1/4	4 5/8	2 3/8	6 11/16	22 3/8	5 11/16	23 7/16	5 7/16	3/16	9 3/4	-	27 7/16
F065-230	035	F	4	U	S	2 1/2	2 1/2	30 1/16	17 5/16	10 13/16	6 11/16	5 15/16	10 1/4	4 5/8	2 3/8	6 11/16	22 3/8	5 11/16	23 7/16	5 7/16	3/16	9 3/4	-	27 1/16
F065-230	035	F	4	Y	S	2 1/2	2 1/2	30 3/8	17 5/16	10 13/16	6 11/16	5 15/16	10 1/4	4 5/8	2 3/8	6 11/16	22 3/8	5 11/16	23 7/16	5 7/16	3/16	9 3/4	-	27 7/16
F065-230	036	F	4	U	S	2 1/2	2 1/2	30 1/16	17 5/16	10 13/16	6 11/16	5 15/16	10 1/4	4 5/8	2 3/8	6 11/16	22 3/8	5 11/16	23 7/16	5 7/16	3/16	14 1/16	-	27 1/16
F065-230	036	F	4	Y	S	2 1/2	2 1/2	30 3/8	17 5/16	10 13/16	6 11/16	5 15/16	10 1/4	4 5/8	2 3/8	6 11/16	22 3/8	5 11/16	23 7/16	5 7/16	3/16	14 1/16	-	27 7/16
F065-230	043	F	4	U	S	2 1/2	2 1/2	30 1/16	17 5/16	10 13/16	6 11/16	5 15/16	10 1/4	4 5/8	2 3/8	6 11/16	22 3/8	5 11/16	23 7/16	5 7/16	3/16	9 3/4	-	27 1/16
F065-230	043	F	4	Y	S	2 1/2	2 1/2	30 3/8	17 5/16	10 13/16	6 11/16	5 15/16	10 1/4	4 5/8	2 3/8	6 11/16	22 3/8	5 11/16	23 7/16	5 7/16	3/16	9 3/4	-	27 7/16

Tabelle 42: Abmessungen Pumpenaggregat [mm]

Amarex	Motorleistung	Effizienzklasse	Polzahl	Motorausführung	Motorbauart	DN_1	DN_2	a_1	b_1	d	D_f	f_1	g	g_f	h_1	H_f	k_1	k_f	l_1	m	Z_f	R1	R3	R3'
F065-150	015	C	4	U	S	65	65	691	440	274	170	151	261	118	60	170	569	145	595	138	4	245	345	-
F065-150	015	C	4	Y	S	65	65	700	440	274	170	151	261	118	60	170	569	145	595	138	4	245	345	-
F065-150	017	F	4	U	S	65	65	691	440	274	170	151	261	118	60	170	569	145	595	138	4	245	-	636
F065-150	017	F	4	Y	S	65	65	700	440	274	170	151	261	118	60	170	569	145	595	138	4	245	-	645
F065-150	018	C	4	U	S	65	65	763	440	274	170	151	261	118	60	170	569	145	595	138	4	357	397	-
F065-150	018	C	4	Y	S	65	65	772	440	274	170	151	261	118	60	170	569	145	595	138	4	357	397	-
F065-150	023	F	4	U	S	65	65	691	440	274	170	151	261	118	60	170	569	145	595	138	4	245	-	636

Amarex	Motorleistung	Effizienzklasse	Polzahl	Motorausführung	Motorbauart	DN_1	DN_2	a_1	b_1	d	D_f	f_1	g	g_f	h_1	H_f	k_1	k_f	l_1	m	Z_f	R1	R3	R3'
F065-150	023	F	4	Y	S	65	65	700	440	274	170	151	261	118	60	170	569	145	595	138	4	245	-	645
F065-150	030	F	4	U	S	65	65	763	440	274	170	151	261	118	60	170	569	145	595	138	4	247	-	688
F065-150	030	F	4	Y	S	65	65	772	440	274	170	151	261	118	60	170	569	145	595	138	4	247	-	697
F065-150	035	F	4	U	S	65	65	763	440	274	170	151	261	118	60	170	569	145	595	138	4	247	-	688
F065-150	035	F	4	Y	S	65	65	772	440	274	170	151	261	118	60	170	569	145	595	138	4	247	-	697
F065-150	036	F	4	U	S	65	65	763	440	274	170	151	261	118	60	170	569	145	595	138	4	357	-	688
F065-150	036	F	4	Y	S	65	65	772	440	274	170	151	261	118	60	170	569	145	595	138	4	357	-	697
F065-150	043	F	4	U	S	65	65	763	440	274	170	151	261	118	60	170	569	145	595	138	4	247	-	688
F065-150	043	F	4	Y	S	65	65	772	440	274	170	151	261	118	60	170	569	145	595	138	4	247	-	697
F065-170	022	C	2	U	S	65	65	691	440	274	170	151	261	118	60	170	569	145	595	138	4	245	345	-
F065-170	022	C	2	Y	S	65	65	700	440	274	170	151	261	118	60	170	569	145	595	138	4	245	345	-
F065-170	024	F	2	U	S	65	65	691	440	274	170	151	261	118	60	170	569	145	595	138	4	245	-	636
F065-170	024	F	2	Y	S	65	65	700	440	274	170	151	261	118	60	170	569	145	595	138	4	245	-	645
F065-170	029	C	2	U	S	65	65	691	440	274	170	151	261	118	60	170	569	145	595	138	4	245	430	-
F065-170	029	C	2	Y	S	65	65	700	440	274	170	151	261	118	60	170	569	145	595	138	4	245	430	-
F065-170	030	C	2	U	S	65	65	763	440	274	170	151	261	118	60	170	569	145	595	138	4	357	397	-
F065-170	030	C	2	Y	S	65	65	772	440	274	170	151	261	118	60	170	569	145	595	138	4	357	397	-
F065-170	040	F	2	U	S	65	65	691	440	274	170	151	261	118	60	170	569	145	595	138	4	245	-	636
F065-170	040	F	2	Y	S	65	65	700	440	274	170	151	261	118	60	170	569	145	595	138	4	245	-	645
F065-170	042	F	2	U	S	65	65	763	440	274	170	151	261	118	60	170	569	145	595	138	4	357	-	688
F065-170	042	F	2	Y	S	65	65	772	440	274	170	151	261	118	60	170	569	145	595	138	4	357	-	697
F065-170	046	C	2	U	S	65	65	763	440	274	170	151	261	118	60	170	569	145	595	138	4	357	487	-
F065-170	046	C	2	Y	S	65	65	772	440	274	170	151	261	118	60	170	569	145	595	138	4	357	487	-
F065-170	047	F	2	U	S	65	65	763	440	274	170	151	261	118	60	170	569	145	595	138	4	357	-	688
F065-170	047	F	2	Y	S	65	65	772	440	274	170	151	261	118	60	170	569	145	595	138	4	357	-	697
F065-170	051	F	2	U	S	65	65	763	440	274	170	151	261	118	60	170	569	145	595	138	4	357	-	688
F065-170	051	F	2	Y	S	65	65	772	440	274	170	151	261	118	60	170	569	145	595	138	4	357	-	697
F065-170	066	F	2	U	S	65	65	763	440	274	170	151	261	118	60	170	569	145	595	138	4	357	-	688
F065-170	066	F	2	Y	S	65	65	772	440	274	170	151	261	118	60	170	569	145	595	138	4	357	-	697
F065-170	068	F	2	U	S	65	65	763	440	274	170	151	261	118	60	170	569	145	595	138	4	357	-	688
F065-170	068	F	2	Y	S	65	65	772	440	274	170	151	261	118	60	170	569	145	595	138	4	357	-	697
F065-230	015	C	4	U	S	65	65	691	440	274	170	151	261	118	60	170	569	145	595	138	4	245	345	-
F065-230	015	C	4	Y	S	65	65	700	440	274	170	151	261	118	60	170	569	145	595	138	4	245	345	-
F065-230	017	F	4	U	S	65	65	691	440	274	170	151	261	118	60	170	569	145	595	138	4	245	-	636
F065-230	017	F	4	Y	S	65	65	700	440	274	170	151	261	118	60	170	569	145	595	138	4	245	-	645

Amarex	Motorleistung	Effizienzklasse	Polzahl	Motorausführung	Motorbauart	DN_1	DN_2	a_1	b_1	d	D_f	f_1	g	g_f	h_1	H_f	k_1	k_f	l_1	m	Z_f	R1	R3	R3'
F065-230	018	C	4	U	S	65	65	763	440	274	170	151	261	118	60	170	569	145	595	138	4	357	397	-
F065-230	018	C	4	Y	S	65	65	772	440	274	170	151	261	118	60	170	569	145	595	138	4	357	397	-
F065-230	023	F	4	U	S	65	65	691	440	274	170	151	261	118	60	170	569	145	595	138	4	245	-	636
F065-230	023	F	4	Y	S	65	65	700	440	274	170	151	261	118	60	170	569	145	595	138	4	245	-	645
F065-230	030	F	4	U	S	65	65	763	440	274	170	151	261	118	60	170	569	145	595	138	4	247	-	688
F065-230	030	F	4	Y	S	65	65	772	440	274	170	151	261	118	60	170	569	145	595	138	4	247	-	697
F065-230	035	F	4	U	S	65	65	763	440	274	170	151	261	118	60	170	569	145	595	138	4	247	-	688
F065-230	035	F	4	Y	S	65	65	772	440	274	170	151	261	118	60	170	569	145	595	138	4	247	-	697
F065-230	036	F	4	U	S	65	65	763	440	274	170	151	261	118	60	170	569	145	595	138	4	357	-	688
F065-230	036	F	4	Y	S	65	65	772	440	274	170	151	261	118	60	170	569	145	595	138	4	357	-	697
F065-230	043	F	4	U	S	65	65	763	440	274	170	151	261	118	60	170	569	145	595	138	4	247	-	688
F065-230	043	F	4	Y	S	65	65	772	440	274	170	151	261	118	60	170	569	145	595	138	4	247	-	697

Tabelle 43: Abmessungen Fundament [in]

Amarex	Motorleistung	Effizienzklasse	Polzahl	Motorausführung	Motorbauart	DN_3	A	B	B'	C	D	D'	E	G_1	G_2	H	J	ØK	L	N min.	O min.	P min.
F065-150	015	C	4	U	S	2 1/2	8 1/2	4 3/4	5 1/2	6 1/2	3 3/8	4 3/4	1	6	-	6 1/2	1/2	3/8	3 9/16	21 5/8	21 5/8	17 5/16
F065-150	015	C	4	Y	S	2 1/2	8 1/2	4 3/4	5 1/2	6 1/2	3 3/8	4 3/4	1	6	-	6 1/2	1/2	3/8	3 9/16	21 5/8	21 5/8	17 5/16
F065-150	017	F	4	U	S	2 1/2	8 1/2	4 3/4	5 1/2	6 1/2	3 3/8	4 3/4	1	6	-	6 1/2	1/2	3/8	3 9/16	21 5/8	21 5/8	17 5/16
F065-150	017	F	4	Y	S	2 1/2	8 1/2	4 3/4	5 1/2	6 1/2	3 3/8	4 3/4	1	6	-	6 1/2	1/2	3/8	3 9/16	21 5/8	21 5/8	17 5/16
F065-150	018	C	4	U	S	2 1/2	8 1/2	4 3/4	5 1/2	6 1/2	3 3/8	4 3/4	1	6	-	6 1/2	1/2	3/8	3 9/16	21 5/8	21 5/8	17 5/16
F065-150	018	C	4	Y	S	2 1/2	8 1/2	4 3/4	5 1/2	6 1/2	3 3/8	4 3/4	1	6	-	6 1/2	1/2	3/8	3 9/16	21 5/8	21 5/8	17 5/16
F065-150	023	F	4	U	S	2 1/2	8 1/2	4 3/4	5 1/2	6 1/2	3 3/8	4 3/4	1	6	-	6 1/2	1/2	3/8	3 9/16	21 5/8	21 5/8	17 5/16
F065-150	023	F	4	Y	S	2 1/2	8 1/2	4 3/4	5 1/2	6 1/2	3 3/8	4 3/4	1	6	-	6 1/2	1/2	3/8	3 9/16	21 5/8	21 5/8	17 5/16
F065-150	030	F	4	U	S	2 1/2	8 1/2	4 3/4	5 1/2	6 1/2	3 3/8	4 3/4	1	6	-	6 1/2	1/2	3/8	3 9/16	21 5/8	21 5/8	17 5/16
F065-150	030	F	4	Y	S	2 1/2	8 1/2	4 3/4	5 1/2	6 1/2	3 3/8	4 3/4	1	6	-	6 1/2	1/2	3/8	3 9/16	21 5/8	21 5/8	17 5/16
F065-150	035	F	4	U	S	2 1/2	8 1/2	4 3/4	5 1/2	6 1/2	3 3/8	4 3/4	1	6	-	6 1/2	1/2	3/8	3 9/16	21 5/8	21 5/8	17 5/16
F065-150	035	F	4	Y	S	2 1/2	8 1/2	4 3/4	5 1/2	6 1/2	3 3/8	4 3/4	1	6	-	6 1/2	1/2	3/8	3 9/16	21 5/8	21 5/8	17 5/16
F065-150	036	F	4	U	S	2 1/2	8 1/2	4 3/4	5 1/2	6 1/2	3 3/8	4 3/4	1	6	-	6 1/2	1/2	3/8	3 9/16	21 5/8	21 5/8	17 5/16

Amarex	Motorleistung	Effizienzklasse	Polzahl	Motorausführung	Motorbauart	DN_3	A	B	B'	C	D	D'	E	G_1	G_2	H	J	ØK	L	N min.	O min.	P min.
F065-150	036	F	4	Y	S	2 1/2	8 1/2	4 3/4	5 1/2	6 1/2	3 3/8	4 3/4	1	6	-	6 1/2	1/2	3/8	3 9/16	21 5/8	21 5/8	17 5/16
F065-150	043	F	4	U	S	2 1/2	8 1/2	4 3/4	5 1/2	6 1/2	3 3/8	4 3/4	1	6	-	6 1/2	1/2	3/8	3 9/16	21 5/8	21 5/8	17 5/16
F065-150	043	F	4	Y	S	2 1/2	8 1/2	4 3/4	5 1/2	6 1/2	3 3/8	4 3/4	1	6	-	6 1/2	1/2	3/8	3 9/16	21 5/8	21 5/8	17 5/16
F065-170	022	C	2	U	S	2 1/2	8 1/2	4 3/4	5 1/2	6 1/2	3 3/8	4 3/4	1	6	-	6 1/2	1/2	3/8	3 9/16	21 5/8	21 5/8	17 5/16
F065-170	022	C	2	Y	S	2 1/2	8 1/2	4 3/4	5 1/2	6 1/2	3 3/8	4 3/4	1	6	-	6 1/2	1/2	3/8	3 9/16	21 5/8	21 5/8	17 5/16
F065-170	024	F	2	U	S	2 1/2	8 1/2	4 3/4	5 1/2	6 1/2	3 3/8	4 3/4	1	6	-	6 1/2	1/2	3/8	3 9/16	21 5/8	21 5/8	17 5/16
F065-170	024	F	2	Y	S	2 1/2	8 1/2	4 3/4	5 1/2	6 1/2	3 3/8	4 3/4	1	6	-	6 1/2	1/2	3/8	3 9/16	21 5/8	21 5/8	17 5/16
F065-170	029	C	2	U	S	2 1/2	8 1/2	4 3/4	5 1/2	6 1/2	3 3/8	4 3/4	1	6	-	6 1/2	1/2	3/8	3 9/16	21 5/8	21 5/8	17 5/16
F065-170	029	C	2	Y	S	2 1/2	8 1/2	4 3/4	5 1/2	6 1/2	3 3/8	4 3/4	1	6	-	6 1/2	1/2	3/8	3 9/16	21 5/8	21 5/8	17 5/16
F065-170	030	C	2	U	S	2 1/2	8 1/2	4 3/4	5 1/2	6 1/2	3 3/8	4 3/4	1	6	-	6 1/2	1/2	3/8	3 9/16	21 5/8	21 5/8	17 5/16
F065-170	030	C	2	Y	S	2 1/2	8 1/2	4 3/4	5 1/2	6 1/2	3 3/8	4 3/4	1	6	-	6 1/2	1/2	3/8	3 9/16	21 5/8	21 5/8	17 5/16
F065-170	040	F	2	U	S	2 1/2	8 1/2	4 3/4	5 1/2	6 1/2	3 3/8	4 3/4	1	6	-	6 1/2	1/2	3/8	3 9/16	21 5/8	21 5/8	17 5/16
F065-170	040	F	2	Y	S	2 1/2	8 1/2	4 3/4	5 1/2	6 1/2	3 3/8	4 3/4	1	6	-	6 1/2	1/2	3/8	3 9/16	21 5/8	21 5/8	17 5/16
F065-170	042	F	2	U	S	2 1/2	8 1/2	4 3/4	5 1/2	6 1/2	3 3/8	4 3/4	1	6	-	6 1/2	1/2	3/8	3 9/16	21 5/8	21 5/8	17 5/16
F065-170	042	F	2	Y	S	2 1/2	8 1/2	4 3/4	5 1/2	6 1/2	3 3/8	4 3/4	1	6	-	6 1/2	1/2	3/8	3 9/16	21 5/8	21 5/8	17 5/16
F065-170	046	C	2	U	S	2 1/2	8 1/2	4 3/4	5 1/2	6 1/2	3 3/8	4 3/4	1	6	-	6 1/2	1/2	3/8	3 9/16	21 5/8	21 5/8	17 5/16
F065-170	046	C	2	Y	S	2 1/2	8 1/2	4 3/4	5 1/2	6 1/2	3 3/8	4 3/4	1	6	-	6 1/2	1/2	3/8	3 9/16	21 5/8	21 5/8	17 5/16
F065-170	047	F	2	U	S	2 1/2	8 1/2	4 3/4	5 1/2	6 1/2	3 3/8	4 3/4	1	6	-	6 1/2	1/2	3/8	3 9/16	21 5/8	21 5/8	17 5/16
F065-170	047	F	2	Y	S	2 1/2	8 1/2	4 3/4	5 1/2	6 1/2	3 3/8	4 3/4	1	6	-	6 1/2	1/2	3/8	3 9/16	21 5/8	21 5/8	17 5/16
F065-170	051	F	2	U	S	2 1/2	8 1/2	4 3/4	5 1/2	6 1/2	3 3/8	4 3/4	1	6	-	6 1/2	1/2	3/8	3 9/16	21 5/8	21 5/8	17 5/16
F065-170	051	F	2	Y	S	2 1/2	8 1/2	4 3/4	5 1/2	6 1/2	3 3/8	4 3/4	1	6	-	6 1/2	1/2	3/8	3 9/16	21 5/8	21 5/8	17 5/16
F065-170	066	F	2	U	S	2 1/2	8 1/2	4 3/4	5 1/2	6 1/2	3 3/8	4 3/4	1	6	-	6 1/2	1/2	3/8	3 9/16	21 5/8	21 5/8	17 5/16
F065-170	066	F	2	Y	S	2 1/2	8 1/2	4 3/4	5 1/2	6 1/2	3 3/8	4 3/4	1	6	-	6 1/2	1/2	3/8	3 9/16	21 5/8	21 5/8	17 5/16
F065-170	068	F	2	U	S	2 1/2	8 1/2	4 3/4	5 1/2	6 1/2	3 3/8	4 3/4	1	6	-	6 1/2	1/2	3/8	3 9/16	21 5/8	21 5/8	17 5/16
F065-170	068	F	2	Y	S	2 1/2	8 1/2	4 3/4	5 1/2	6 1/2	3 3/8	4 3/4	1	6	-	6 1/2	1/2	3/8	3 9/16	21 5/8	21 5/8	17 5/16
F065-230	015	C	4	U	S	2 1/2	8 1/2	4 3/4	5 1/2	6 1/2	3 3/8	4 3/4	1	6	-	6 1/2	1/2	3/8	3 9/16	21 5/8	21 5/8	17 5/16
F065-230	015	C	4	Y	S	2 1/2	8 1/2	4 3/4	5 1/2	6 1/2	3 3/8	4 3/4	1	6	-	6 1/2	1/2	3/8	3 9/16	21 5/8	21 5/8	17 5/16
F065-230	017	F	4	U	S	2 1/2	8 1/2	4 3/4	5 1/2	6 1/2	3 3/8	4 3/4	1	6	-	6 1/2	1/2	3/8	3 9/16	21 5/8	21 5/8	17 5/16
F065-230	017	F	4	Y	S	2 1/2	8 1/2	4 3/4	5 1/2	6 1/2	3 3/8	4 3/4	1	6	-	6 1/2	1/2	3/8	3 9/16	21 5/8	21 5/8	17 5/16
F065-230	018	C	4	U	S	2 1/2	8 1/2	4 3/4	5 1/2	6 1/2	3 3/8	4 3/4	1	6	-	6 1/2	1/2	3/8	3 9/16	21 5/8	21 5/8	17 5/16
F065-230	018	C	4	Y	S	2 1/2	8 1/2	4 3/4	5 1/2	6 1/2	3 3/8	4 3/4	1	6	-	6 1/2	1/2	3/8	3 9/16	21 5/8	21 5/8	17 5/16
F065-230	023	F	4	U	S	2 1/2	8 1/2	4 3/4	5 1/2	6 1/2	3 3/8	4 3/4	1	6	-	6 1/2	1/2	3/8	3 9/16	21 5/8	21 5/8	17 5/16
F065-230	023	F	4	Y	S	2 1/2	8 1/2	4 3/4	5 1/2	6 1/2	3 3/8	4 3/4	1	6	-	6 1/2	1/2	3/8	3 9/16	21 5/8	21 5/8	17 5/16
F065-230	030	F	4	U	S	2 1/2	8 1/2	4 3/4	5 1/2	6 1/2	3 3/8	4 3/4	1	6	-	6 1/2	1/2	3/8	3 9/16	21 5/8	21 5/8	17 5/16
F065-230	030	F	4	Y	S	2 1/2	8 1/2	4 3/4	5 1/2	6 1/2	3 3/8	4 3/4	1	6	-	6 1/2	1/2	3/8	3 9/16	21 5/8	21 5/8	17 5/16

Amarex	Motorleistung	Effizienzklasse	Polzahl	Motorausführung	Motorbauart	DN_3	A	B	B'	C	D	D'	E	G_1	G_2	H	J	ØK	L	N min.	O min.	P min.
F065-230	035	F	4	U	S	2 1/2	8 1/2	4 3/4	5 1/2	6 1/2	3 3/8	4 3/4	1	6	-	6 1/2	1/2	3/8	3 9/16	21 5/8	21 5/8	17 5/16
F065-230	035	F	4	Y	S	2 1/2	8 1/2	4 3/4	5 1/2	6 1/2	3 3/8	4 3/4	1	6	-	6 1/2	1/2	3/8	3 9/16	21 5/8	21 5/8	17 5/16
F065-230	036	F	4	U	S	2 1/2	8 1/2	4 3/4	5 1/2	6 1/2	3 3/8	4 3/4	1	6	-	6 1/2	1/2	3/8	3 9/16	21 5/8	21 5/8	17 5/16
F065-230	036	F	4	Y	S	2 1/2	8 1/2	4 3/4	5 1/2	6 1/2	3 3/8	4 3/4	1	6	-	6 1/2	1/2	3/8	3 9/16	21 5/8	21 5/8	17 5/16
F065-230	043	F	4	U	S	2 1/2	8 1/2	4 3/4	5 1/2	6 1/2	3 3/8	4 3/4	1	6	-	6 1/2	1/2	3/8	3 9/16	21 5/8	21 5/8	17 5/16
F065-230	043	F	4	Y	S	2 1/2	8 1/2	4 3/4	5 1/2	6 1/2	3 3/8	4 3/4	1	6	-	6 1/2	1/2	3/8	3 9/16	21 5/8	21 5/8	17 5/16

Tabelle 44: Abmessungen Fundament [mm]

Amarex	Motorleistung	Effizienzklasse	Polzahl	Motorausführung	Motorbauart	DN_3	A	B	B'	C	D	D'	E	G_1	G_2	H	J	ØK	L	N min.	O min.	P min.
F065-150	015	C	4	U	S	65	216	120	140	165	85	120	25	153	-	165	12	10	90	550	550	400
F065-150	015	C	4	Y	S	65	216	120	140	165	85	120	25	153	-	165	12	10	90	550	550	400
F065-150	017	F	4	U	S	65	216	120	140	165	85	120	25	153	-	165	12	10	90	550	550	400
F065-150	017	F	4	Y	S	65	216	120	140	165	85	120	25	153	-	165	12	10	90	550	550	400
F065-150	018	C	4	U	S	65	216	120	140	165	85	120	25	153	-	165	12	10	90	550	550	400
F065-150	018	C	4	Y	S	65	216	120	140	165	85	120	25	153	-	165	12	10	90	550	550	400
F065-150	023	F	4	U	S	65	216	120	140	165	85	120	25	153	-	165	12	10	90	550	550	400
F065-150	023	F	4	Y	S	65	216	120	140	165	85	120	25	153	-	165	12	10	90	550	550	400
F065-150	030	F	4	U	S	65	216	120	140	165	85	120	25	153	-	165	12	10	90	550	550	400
F065-150	030	F	4	Y	S	65	216	120	140	165	85	120	25	153	-	165	12	10	90	550	550	400
F065-150	035	F	4	U	S	65	216	120	140	165	85	120	25	153	-	165	12	10	90	550	550	400
F065-150	035	F	4	Y	S	65	216	120	140	165	85	120	25	153	-	165	12	10	90	550	550	400
F065-150	036	F	4	U	S	65	216	120	140	165	85	120	25	153	-	165	12	10	90	550	550	400
F065-150	036	F	4	Y	S	65	216	120	140	165	85	120	25	153	-	165	12	10	90	550	550	400
F065-150	043	F	4	U	S	65	216	120	140	165	85	120	25	153	-	165	12	10	90	550	550	400
F065-150	043	F	4	Y	S	65	216	120	140	165	85	120	25	153	-	165	12	10	90	550	550	400
F065-170	022	C	2	U	S	65	216	120	140	165	85	120	25	153	-	165	12	10	90	550	550	400
F065-170	022	C	2	Y	S	65	216	120	140	165	85	120	25	153	-	165	12	10	90	550	550	400
F065-170	024	F	2	U	S	65	216	120	140	165	85	120	25	153	-	165	12	10	90	550	550	400

Amarex	Motorleistung	Effizienzklasse	Polzahl	Motorausführung	Motorbauart	DN_3	A	B	B'	C	D	D'	E	G_1	G_2	H	J	ØK	L	N min.	O min.	P min.
F065-170	024	F	2	Y	S	65	216	120	140	165	85	120	25	153	-	165	12	10	90	550	550	400
F065-170	029	C	2	U	S	65	216	120	140	165	85	120	25	153	-	165	12	10	90	550	550	400
F065-170	029	C	2	Y	S	65	216	120	140	165	85	120	25	153	-	165	12	10	90	550	550	400
F065-170	030	C	2	U	S	65	216	120	140	165	85	120	25	153	-	165	12	10	90	550	550	400
F065-170	030	C	2	Y	S	65	216	120	140	165	85	120	25	153	-	165	12	10	90	550	550	400
F065-170	040	F	2	U	S	65	216	120	140	165	85	120	25	153	-	165	12	10	90	550	550	400
F065-170	040	F	2	Y	S	65	216	120	140	165	85	120	25	153	-	165	12	10	90	550	550	400
F065-170	042	F	2	U	S	65	216	120	140	165	85	120	25	153	-	165	12	10	90	550	550	400
F065-170	042	F	2	Y	S	65	216	120	140	165	85	120	25	153	-	165	12	10	90	550	550	400
F065-170	046	C	2	U	S	65	216	120	140	165	85	120	25	153	-	165	12	10	90	550	550	400
F065-170	046	C	2	Y	S	65	216	120	140	165	85	120	25	153	-	165	12	10	90	550	550	400
F065-170	047	F	2	U	S	65	216	120	140	165	85	120	25	153	-	165	12	10	90	550	550	400
F065-170	047	F	2	Y	S	65	216	120	140	165	85	120	25	153	-	165	12	10	90	550	550	400
F065-170	051	F	2	U	S	65	216	120	140	165	85	120	25	153	-	165	12	10	90	550	550	400
F065-170	051	F	2	Y	S	65	216	120	140	165	85	120	25	153	-	165	12	10	90	550	550	400
F065-170	066	F	2	U	S	65	216	120	140	165	85	120	25	153	-	165	12	10	90	550	550	400
F065-170	066	F	2	Y	S	65	216	120	140	165	85	120	25	153	-	165	12	10	90	550	550	400
F065-170	068	F	2	U	S	65	216	120	140	165	85	120	25	153	-	165	12	10	90	550	550	400
F065-170	068	F	2	Y	S	65	216	120	140	165	85	120	25	153	-	165	12	10	90	550	550	400
F065-230	015	C	4	U	S	65	216	120	140	165	85	120	25	153	-	165	12	10	90	550	550	400
F065-230	015	C	4	Y	S	65	216	120	140	165	85	120	25	153	-	165	12	10	90	550	550	400
F065-230	017	F	4	U	S	65	216	120	140	165	85	120	25	153	-	165	12	10	90	550	550	400
F065-230	017	F	4	Y	S	65	216	120	140	165	85	120	25	153	-	165	12	10	90	550	550	400
F065-230	018	C	4	U	S	65	216	120	140	165	85	120	25	153	-	165	12	10	90	550	550	400
F065-230	018	C	4	Y	S	65	216	120	140	165	85	120	25	153	-	165	12	10	90	550	550	400
F065-230	023	F	4	U	S	65	216	120	140	165	85	120	25	153	-	165	12	10	90	550	550	400
F065-230	023	F	4	Y	S	65	216	120	140	165	85	120	25	153	-	165	12	10	90	550	550	400
F065-230	030	F	4	U	S	65	216	120	140	165	85	120	25	153	-	165	12	10	90	550	550	400
F065-230	030	F	4	Y	S	65	216	120	140	165	85	120	25	153	-	165	12	10	90	550	550	400
F065-230	035	F	4	U	S	65	216	120	140	165	85	120	25	153	-	165	12	10	90	550	550	400
F065-230	035	F	4	Y	S	65	216	120	140	165	85	120	25	153	-	165	12	10	90	550	550	400
F065-230	036	F	4	U	S	65	216	120	140	165	85	120	25	153	-	165	12	10	90	550	550	400
F065-230	036	F	4	Y	S	65	216	120	140	165	85	120	25	153	-	165	12	10	90	550	550	400
F065-230	043	F	4	U	S	65	216	120	140	165	85	120	25	153	-	165	12	10	90	550	550	400
F065-230	043	F	4	Y	S	65	216	120	140	165	85	120	25	153	-	165	12	10	90	550	550	400

Tabelle 45: Abmessungen Befestigung [in], Teil 1

DN	GH	GW	GW1	GW2	GW3	GW4	GW5	GW6	GW7	GW8	GW9	GW10	SG	SG1	SG2	SG3	SG4
DN 65	70 7/8	3 1/8	1 15/16	3/16	13/16	1/2	9/16	1/2	2 3/8	3 15/16	3 1/8	3/8	1 5/16x1/8	1 15/16	3/16	13/16	1/2

Tabelle 46: Abmessungen Befestigung [in], Teil 2

SG5	SG6	SG7	SG8	SG9	SG10	TG	TG1	TG2	TG3	TG4	TG5	TG6	TG7	TG8	TG9
9/16	1/2	3	3 15/16	3 1/8	3/8	1 5/16x1/8	2 3/4	2 3/16	1 15/16	1/2	1/2	1 15/16	3	3 1/8	3/8

Tabelle 47: Abmessungen Befestigung [mm], Teil 1

DN	GH	GW	GW1	GW2	GW3	GW4	GW5	GW6	GW7	GW8	GW9	GW10	SG	SG1	SG2	SG3	SG4
DN 65	1800	79	50	5	20	12	15	12	60	100	80	10	33,7x3,2	50	5	20	12

Tabelle 48: Abmessungen Befestigung [mm], Teil 2

SG5	SG6	SG7	SG8	SG9	SG10	TG	TG1	TG2	TG3	TG4	TG5	TG6	TG7	TG8	TG9
15	12	76	100	80	10	33,7x3,2	70	55	50	12	12	50	76	80	10

Amarex DN 80, stationäre Aufstellung, Seilführung, 2-Stangenführung

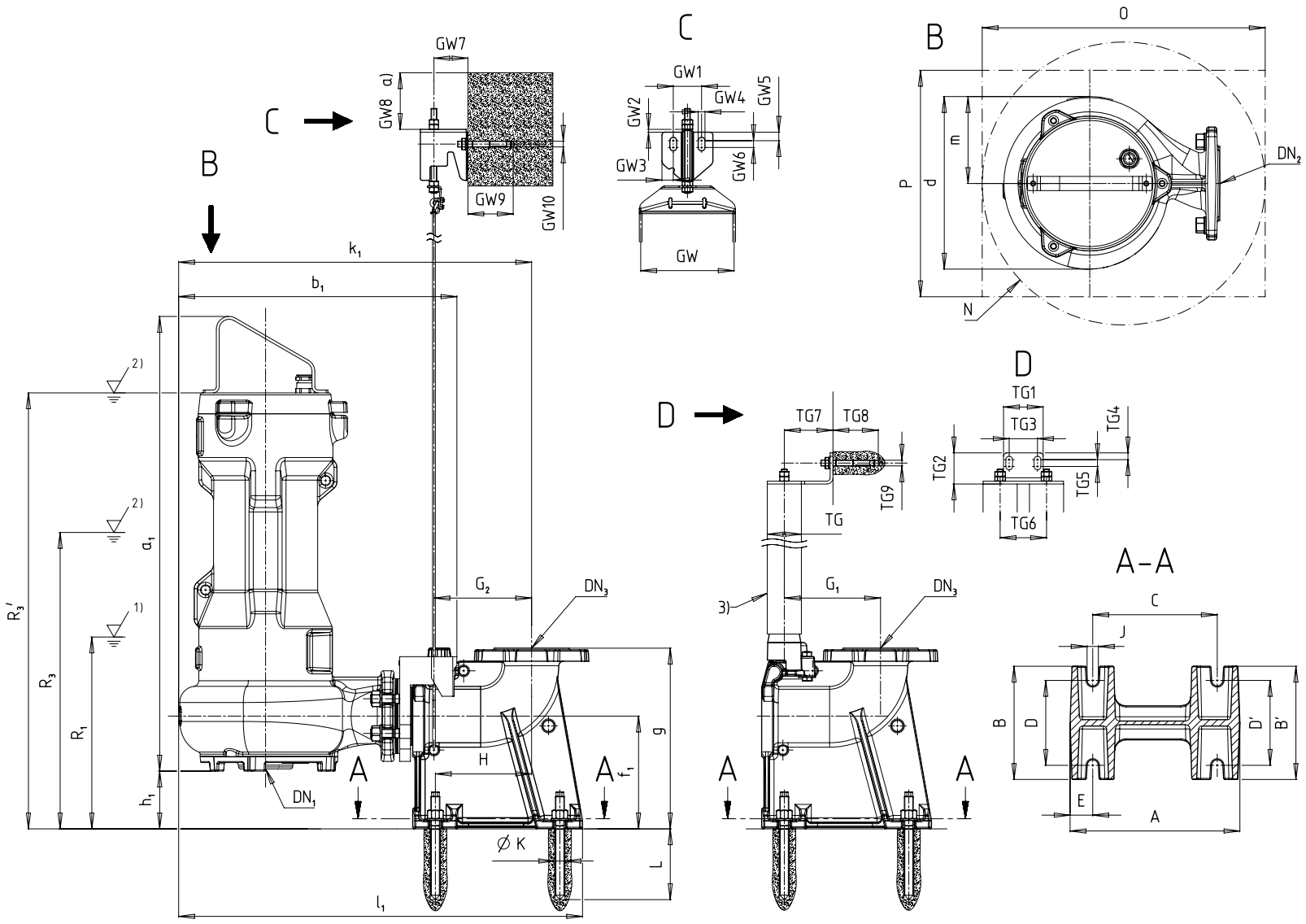

Abb. 7: Amarex 80, stationäre Aufstellung, Seilführung, 2-Stangenführung

1)	Tiefster Ausschaltpunkt bei Automatikbetrieb
2)	Mindestüberdeckung bei Dauerbetrieb
3)	Nicht im KSB-Lieferumfang enthalten

Tabelle 49: Abmessungen Pumpenaggregat [in]

Amarex	Motorleistung	Effizienzklasse	Polzahl	Motorausführung	Motorbauart	DN_1	DN_2	a_1	b_1	d	D_f	f_1	g	g_f	h_1	H_f	k_1	k_f	l_1	m	Z_f	R1	R3	R3'
D080-140	029	C	2	U	S	3	3	26 3/8	18 7/8	11 1/8	6 5/16	7 7/8	12 5/8	5 3/16	4 7/16	7 7/8	24 1/16	6 5/16	27 5/8	6 1/16	3/16	10 7/8	18 1/8	-
D080-140	029	C	2	Y	S	3	3	26 3/4	18 7/8	11 1/8	6 5/16	7 7/8	12 5/8	5 3/16	4 7/16	7 7/8	24 1/16	6 5/16	27 5/8	6 1/16	3/16	10 7/8	18 1/8	-
D080-140	030	C	2	U	S	3	3	27 1/2	18 7/8	11 1/8	6 5/16	7 7/8	12 5/8	5 3/16	4 7/16	7 7/8	24 1/16	6 5/16	27 5/8	6 1/16	3/16	13 9/16	15 1/8	-
D080-140	030	C	2	Y	S	3	3	27 13/16	18 7/8	11 1/8	6 5/16	7 7/8	12 5/8	5 3/16	4 7/16	7 7/8	24 1/16	6 5/16	27 5/8	6 1/16	3/16	13 9/16	15 1/8	-
D080-140	040	F	2	U	S	3	3	26 3/8	18 7/8	11 1/8	6 5/16	7 7/8	12 5/8	5 3/16	4 7/16	7 7/8	24 1/16	6 5/16	27 5/8	6 1/16	3/16	10 7/8	-	26 1/4
D080-140	040	F	2	Y	S	3	3	26 3/4	18 7/8	11 1/8	6 5/16	7 7/8	12 5/8	5 3/16	4 7/16	7 7/8	24 1/16	6 5/16	27 5/8	6 1/16	3/16	10 7/8	-	26 5/8
D080-140	042	F	2	U	S	3	3	27 1/2	18 7/8	11 1/8	6 5/16	7 7/8	12 5/8	5 3/16	4 7/16	7 7/8	24 1/16	6 5/16	27 5/8	6 1/16	3/16	13 9/16	-	26 9/16
D080-140	042	F	2	Y	S	3	3	27 13/16	18 7/8	11 1/8	6 5/16	7 7/8	12 5/8	5 3/16	4 7/16	7 7/8	24 1/16	6 5/16	27 5/8	6 1/16	3/16	13 9/16	-	26 15/16
D080-140	047	F	2	U	S	3	3	27 1/2	18 7/8	11 1/8	6 5/16	7 7/8	12 5/8	5 3/16	4 7/16	7 7/8	24 1/16	6 5/16	27 5/8	6 1/16	3/16	13 9/16	-	26 9/16
D080-140	047	F	2	Y	S	3	3	27 13/16	18 7/8	11 1/8	6 5/16	7 7/8	12 5/8	5 3/16	4 7/16	7 7/8	24 1/16	6 5/16	27 5/8	6 1/16	3/16	13 9/16	-	26 15/16
D080-140	051	F	2	U	S	3	3	27 1/2	18 7/8	11 1/8	6 5/16	7 7/8	12 5/8	5 3/16	4 7/16	7 7/8	24 1/16	6 5/16	27 5/8	6 1/16	3/16	13 9/16	-	26 9/16
D080-140	051	F	2	Y	S	3	3	27 13/16	18 7/8	11 1/8	6 5/16	7 7/8	12 5/8	5 3/16	4 7/16	7 7/8	24 1/16	6 5/16	27 5/8	6 1/16	3/16	13 9/16	-	26 15/16
F080-150	015	C	4	U	S	3	3	27 5/8	19 3/8	12	6 5/16	7 7/8	12 5/8	5 3/16	4 1/16	7 7/8	24 1/2	6 5/16	28 1/16	6 1/16	3/16	11 3/4	15 11/16	-
F080-150	015	C	4	Y	S	3	3	27 15/16	19 3/8	12	6 5/16	7 7/8	12 5/8	5 3/16	4 1/16	7 7/8	24 1/2	6 5/16	28 1/16	6 1/16	3/16	11 3/4	15 11/16	-
F080-150	017	F	4	U	S	3	3	27 5/8	19 3/8	12	6 5/16	7 7/8	12 5/8	5 3/16	4 1/16	7 7/8	24 1/2	6 5/16	28 1/16	6 1/16	3/16	11 3/4	-	27 1/8
F080-150	017	F	4	Y	S	3	3	27 15/16	19 3/8	12	6 5/16	7 7/8	12 5/8	5 3/16	4 1/16	7 7/8	24 1/2	6 5/16	28 1/16	6 1/16	3/16	11 3/4	-	27 1/2
F080-150	018	C	4	U	S	3	3	30 1/2	19 3/8	12	6 5/16	7 7/8	12 5/8	5 3/16	4 1/16	7 7/8	24 1/2	6 5/16	28 1/16	6 1/16	3/16	16 3/16	17 3/4	-
F080-150	018	C	4	Y	S	3	3	30 13/16	19 3/8	12	6 5/16	7 7/8	12 5/8	5 3/16	4 1/16	7 7/8	24 1/2	6 5/16	28 1/16	6 1/16	3/16	16 3/16	17 3/4	-
F080-150	023	F	4	U	S	3	3	27 5/8	19 3/8	12	6 5/16	7 7/8	12 5/8	5 3/16	4 1/16	7 7/8	24 1/2	6 5/16	28 1/16	6 1/16	3/16	11 3/4	-	27 1/8
F080-150	023	F	4	Y	S	3	3	27 15/16	19 3/8	12	6 5/16	7 7/8	12 5/8	5 3/16	4 1/16	7 7/8	24 1/2	6 5/16	28 1/16	6 1/16	3/16	11 3/4	-	27 1/2
F080-150	030	F	4	U	S	3	3	30 1/2	19 3/8	12	6 5/16	7 7/8	12 5/8	5 3/16	4 1/16	7 7/8	24 1/2	6 5/16	28 1/16	6 1/16	3/16	11 7/8	-	29 3/16
F080-150	030	F	4	Y	S	3	3	30 13/16	19 3/8	12	6 5/16	7 7/8	12 5/8	5 3/16	4 1/16	7 7/8	24 1/2	6 5/16	28 1/16	6 1/16	3/16	11 7/8	-	29 9/16
F080-150	035	F	4	U	S	3	3	30 1/2	19 3/8	12	6 5/16	7 7/8	12 5/8	5 3/16	4 1/16	7 7/8	24 1/2	6 5/16	28 1/16	6 1/16	3/16	11 7/8	-	29 3/16
F080-150	035	F	4	Y	S	3	3	30 13/16	19 3/8	12	6 5/16	7 7/8	12 5/8	5 3/16	4 1/16	7 7/8	24 1/2	6 5/16	28 1/16	6 1/16	3/16	11 7/8	-	29 9/16
F080-150	036	F	4	U	S	3	3	30 1/2	19 3/8	12	6 5/16	7 7/8	12 5/8	5 3/16	4 1/16	7 7/8	24 1/2	6 5/16	28 1/16	6 1/16	3/16	16 3/16	-	29 3/16
F080-150	036	F	4	Y	S	3	3	30 13/16	19 3/8	12	6 5/16	7 7/8	12 5/8	5 3/16	4 1/16	7 7/8	24 1/2	6 5/16	28 1/16	6 1/16	3/16	16 3/16	-	29 9/16
F080-150	043	F	4	U	S	3	3	30 1/2	19 3/8	12	6 5/16	7 7/8	12 5/8	5 3/16	4 1/16	7 7/8	24 1/2	6 5/16	28 1/16	6 1/16	3/16	11 7/8	-	29 3/16
F080-150	043	F	4	Y	S	3	3	30 13/16	19 3/8	12	6 5/16	7 7/8	12 5/8	5 3/16	4 1/16	7 7/8	24 1/2	6 5/16	28 1/16	6 1/16	3/16	11 7/8	-	29 9/16
F080-150	045	C	4	U	S	3	3	31 1/4	19 3/8	12	6 5/16	7 7/8	12 5/8	5 3/16	4 1/16	7 7/8	24 1/2	6 5/16	28 1/16	6 1/16	3/16	18 1/8	19 3/4	-
F080-150	045	C	4	Y	S	3	3	31 5/8	19 3/8	12	6 5/16	7 7/8	12 5/8	5 3/16	4 1/16	7 7/8	24 1/2	6 5/16	28 1/16	6 1/16	3/16	18 1/8	19 3/4	-
D080-170	046	C	2	U	S	3	3	29 1/4	19 9/16	11 1/8	6 5/16	7 7/8	12 5/8	5 3/16	4 7/16	7 7/8	24 3/4	6 5/16	28 1/4	6 9/16	3/16	15 5/16	20 7/16	-

Amarex	Motorleistung	Effizienzklasse	Polzahl	Motorausführung	Motorbauart	DN_1	DN_2	a_1	b_1	d	D_f	f_1	g	g_f	h_1	H_f	k_1	k_f	l_1	m	Z_f	R1	R3	R3'
D080-170	046	C	2	Y	S	3	3	29 5/8	19 9/16	11 1/8	6 5/16	7 7/8	12 5/8	5 3/16	4 7/16	7 7/8	24 3/4	6 5/16	28 1/4	6 9/16	3/16	15 5/16	20 7/16	-
D080-170	055	C	2	U	S	3	3	30 1/16	19 9/16	11 1/8	6 5/16	7 7/8	12 5/8	5 3/16	4 7/16	7 7/8	24 3/4	6 5/16	28 1/4	6 9/16	3/16	17 5/16	18 1/16	-
D080-170	055	C	2	Y	S	3	3	30 3/8	19 9/16	11 1/8	6 5/16	7 7/8	12 5/8	5 3/16	4 7/16	7 7/8	24 3/4	6 5/16	28 1/4	6 9/16	3/16	17 5/16	18 1/16	-
D080-170	066	F	2	U	S	3	3	29 1/4	19 9/16	11 1/8	6 5/16	7 7/8	12 5/8	5 3/16	4 7/16	7 7/8	24 3/4	6 5/16	28 1/4	6 9/16	3/16	15 5/16	-	28 3/8
D080-170	066	F	2	Y	S	3	3	29 5/8	19 9/16	11 1/8	6 5/16	7 7/8	12 5/8	5 3/16	4 7/16	7 7/8	24 3/4	6 5/16	28 1/4	6 9/16	3/16	15 5/16	-	28 11/16
D080-170	068	F	2	U	S	3	3	29 1/4	19 9/16	11 1/8	6 5/16	7 7/8	12 5/8	5 3/16	4 7/16	7 7/8	24 3/4	6 5/16	28 1/4	6 9/16	3/16	15 5/16	-	28 3/8
D080-170	068	F	2	Y	S	3	3	29 5/8	19 9/16	11 1/8	6 5/16	7 7/8	12 5/8	5 3/16	4 7/16	7 7/8	24 3/4	6 5/16	28 1/4	6 9/16	3/16	15 5/16	-	28 11/16
D080-170	071	F	2	U	S	3	3	30 1/16	19 9/16	11 1/8	6 5/16	7 7/8	12 5/8	5 3/16	4 7/16	7 7/8	24 3/4	6 5/16	28 1/4	6 9/16	3/16	17 5/16	-	29 1/8
D080-170	071	F	2	Y	S	3	3	30 3/8	19 9/16	11 1/8	6 5/16	7 7/8	12 5/8	5 3/16	4 7/16	7 7/8	24 3/4	6 5/16	28 1/4	6 9/16	3/16	17 5/16	-	29 1/2
D080-170	084	F	2	U	S	3	3	30 1/16	19 9/16	11 1/8	6 5/16	7 7/8	12 5/8	5 3/16	4 7/16	7 7/8	24 3/4	6 5/16	28 1/4	6 9/16	3/16	17 5/16	-	29 1/8
D080-170	084	F	2	Y	S	3	3	30 3/8	19 9/16	11 1/8	6 5/16	7 7/8	12 5/8	5 3/16	4 7/16	7 7/8	24 3/4	6 5/16	28 1/4	6 9/16	3/16	17 5/16	-	29 1/2
D080-180	015	C	4	U	S	3 25/46	3	26 3/8	18 7/8	11 1/8	6 5/16	7 7/8	12 5/8	5 3/16	4 7/16	7 7/8	24 1/16	6 5/16	27 5/8	6 1/16	3/16	10 7/8	14 13/16	-
D080-180	015	C	4	Y	S	3 25/46	3	26 3/4	18 7/8	11 1/8	6 5/16	7 7/8	12 5/8	5 3/16	4 7/16	7 7/8	24 1/16	6 5/16	27 5/8	6 1/16	3/16	10 7/8	14 13/16	-
F080-180	015	C	4	U	S	3	3	27 5/8	19 3/8	12	6 5/16	7 7/8	12 5/8	5 3/16	4 1/16	7 7/8	24 1/2	6 5/16	28 1/16	6 1/16	3/16	10 7/8	15 11/16	-
F080-180	015	C	4	Y	S	3	3	27 15/16	19 3/8	12	6 5/16	7 7/8	12 5/8	5 3/16	4 1/16	7 7/8	24 1/2	6 5/16	28 1/16	6 1/16	3/16	10 7/8	15 11/16	-
D080-180	017	F	4	U	S	3 25/46	3	26 3/8	18 7/8	11 1/8	6 5/16	7 7/8	12 5/8	5 3/16	4 7/16	7 7/8	24 1/16	6 5/16	27 5/8	6 1/16	3/16	13 9/16	-	26 1/4
D080-180	017	F	4	Y	S	3 25/46	3	26 3/4	18 7/8	11 1/8	6 5/16	7 7/8	12 5/8	5 3/16	4 7/16	7 7/8	24 1/16	6 5/16	27 5/8	6 1/16	3/16	13 9/16	-	26 5/8
D080-180	018	C	4	U	S	3 25/46	3	27 1/2	18 7/8	11 1/8	6 5/16	7 7/8	12 5/8	5 3/16	4 7/16	7 7/8	24 1/16	6 5/16	27 5/8	6 1/16	3/16	10 7/8	15 1/8	-
D080-180	018	C	4	Y	S	3 25/46	3	27 13/16	18 7/8	11 1/8	6 5/16	7 7/8	12 5/8	5 3/16	4 7/16	7 7/8	24 1/16	6 5/16	27 5/8	6 1/16	3/16	10 7/8	15 1/8	-
F080-180	018	C	4	U	S	3	3	30 1/2	19 3/8	12	6 5/16	7 7/8	12 5/8	5 3/16	4 1/16	7 7/8	24 1/2	6 5/16	28 1/16	6 1/16	3/16	13 9/16	17 3/4	-
F080-180	018	C	4	Y	S	3	3	30 13/16	19 3/8	12	6 5/16	7 7/8	12 5/8	5 3/16	4 1/16	7 7/8	24 1/2	6 5/16	28 1/16	6 1/16	3/16	13 9/16	17 3/4	-
D080-180	023	F	4	U	S	3 25/46	3	26 3/8	18 7/8	11 1/8	6 5/16	7 7/8	12 5/8	5 3/16	4 7/16	7 7/8	24 1/16	6 5/16	27 5/8	6 1/16	3/16	11 3/4	-	26 1/4
D080-180	023	F	4	Y	S	3 25/46	3	26 3/4	18 7/8	11 1/8	6 5/16	7 7/8	12 5/8	5 3/16	4 7/16	7 7/8	24 1/16	6 5/16	27 5/8	6 1/16	3/16	11 3/4	-	26 5/8
F080-180	023	F	4	U	S	3	3	27 5/8	19 3/8	12	6 5/16	7 7/8	12 5/8	5 3/16	4 1/16	7 7/8	24 1/2	6 5/16	28 1/16	6 1/16	3/16	16 3/16	-	27 1/8
F080-180	023	F	4	Y	S	3	3	27 15/16	19 3/8	12	6 5/16	7 7/8	12 5/8	5 3/16	4 1/16	7 7/8	24 1/2	6 5/16	28 1/16	6 1/16	3/16	16 3/16	-	27 1/2
F080-180	030	F	4	U	S	3	3	30 1/2	19 3/8	12	6 5/16	7 7/8	12 5/8	5 3/16	4 1/16	7 7/8	24 1/2	6 5/16	28 1/16	6 1/16	3/16	11 3/4	-	29 3/16
F080-180	030	F	4	Y	S	3	3	30 13/16	19 3/8	12	6 5/16	7 7/8	12 5/8	5 3/16	4 1/16	7 7/8	24 1/2	6 5/16	28 1/16	6 1/16	3/16	11 3/4	-	29 9/16
F080-180	035	F	4	U	S	3	3	30 1/2	19 3/8	12	6 5/16	7 7/8	12 5/8	5 3/16	4 1/16	7 7/8	24 1/2	6 5/16	28 1/16	6 1/16	3/16	11 7/8	-	29 3/16
F080-180	035	F	4	Y	S	3	3	30 13/16	19 3/8	12	6 5/16	7 7/8	12 5/8	5 3/16	4 1/16	7 7/8	24 1/2	6 5/16	28 1/16	6 1/16	3/16	11 7/8	-	29 9/16
D080-180	036	F	4	U	S	3 25/46	3	27 1/2	18 7/8	11 1/8	6 5/16	7 7/8	12 5/8	5 3/16	4 7/16	7 7/8	24 1/16	6 5/16	27 5/8	6 1/16	3/16	11 7/8	-	26 9/16
D080-180	036	F	4	Y	S	3 25/46	3	27 13/16	18 7/8	11 1/8	6 5/16	7 7/8	12 5/8	5 3/16	4 7/16	7 7/8	24 1/16	6 5/16	27 5/8	6 1/16	3/16	11 7/8	-	26 15/16
F080-180	036	F	4	U	S	3	3	30 1/2	19 3/8	12	6 5/16	7 7/8	12 5/8	5 3/16	4 1/16	7 7/8	24 1/2	6 5/16	28 1/16	6 1/16	3/16	16 3/16	-	29 3/16
F080-180	036	F	4	Y	S	3	3	30 13/16	19 3/8	12	6 5/16	7 7/8	12 5/8	5 3/16	4 1/16	7 7/8	24 1/2	6 5/16	28 1/16	6 1/16	3/16	16 3/16	-	29 9/16
F080-180	043	F	4	U	S	3	3	30 1/2	19 3/8	12	6 5/16	7 7/8	12 5/8	5 3/16	4 1/16	7 7/8	24 1/2	6 5/16	28 1/16	6 1/16	3/16	11 7/8	-	29 3/16
F080-180	043	F	4	Y	S	3	3	30 13/16	19 3/8	12	6 5/16	7 7/8	12 5/8	5 3/16	4 1/16	7 7/8	24 1/2	6 5/16	28 1/16	6 1/16	3/16	11 7/8	-	29 9/16
F080-180	045	C	4	U	S	3	3	31 1/4	19 3/8	12	6 5/16	7 7/8	12 5/8	5 3/16	4 1/16	7 7/8	24 1/2	6 5/16	28 1/16	6 1/16	3/16	18 1/8	19 3/4	-
F080-180	045	C	4	Y	S	3	3	31 5/8	19 3/8	12	6 5/16	7 7/8	12 5/8	5 3/16	4 1/16	7 7/8	24 1/2	6 5/16	28 1/16	6 1/16	3/16	18 1/8	19 3/4	-

Amarex	Motorleistung	Effizienzklasse	Polzahl	Motorausführung	Motorbauart	DN_1	DN_2	a_1	b_1	d	D_f	f_1	g	g_f	h_1	H_f	k_1	k_f	l_1	m	Z_f	R1	R3	R3'
F080-180	065	F	4	U	S	3	3	31 1/4	19 3/8	12	6 5/16	7 7/8	12 5/8	5 3/16	4 1/16	7 7/8	24 1/2	6 5/16	28 1/16	6 1/16	3/16	18 1/8	-	30
F080-180	065	F	4	Y	S	3	3	31 5/8	19 3/8	12	6 5/16	7 7/8	12 5/8	5 3/16	4 1/16	7 7/8	24 1/2	6 5/16	28 1/16	6 1/16	3/16	18 1/8	-	30 3/8
F080-180	070	F	4	U	S	3	3	31 1/4	19 3/8	12	6 5/16	7 7/8	12 5/8	5 3/16	4 1/16	7 7/8	24 1/2	6 5/16	28 1/16	6 1/16	3/16	18 1/8	-	30
F080-180	070	F	4	Y	S	3	3	31 5/8	19 3/8	12	6 5/16	7 7/8	12 5/8	5 3/16	4 1/16	7 7/8	24 1/2	6 5/16	28 1/16	6 1/16	3/16	18 1/8	-	30 3/8
F080-180	077	F	4	U	S	3	3	31 1/4	19 3/8	12	6 5/16	7 7/8	12 5/8	5 3/16	4 1/16	7 7/8	24 1/2	6 5/16	28 1/16	6 1/16	3/16	18 1/8	-	30
F080-180	077	F	4	Y	S	3	3	31 5/8	19 3/8	12	6 5/16	7 7/8	12 5/8	5 3/16	4 1/16	7 7/8	24 1/2	6 5/16	28 1/16	6 1/16	3/16	18 1/8	-	30 3/8
F080-220	046	C	2	U	S	3	3	30 1/2	19 3/8	12	6 5/16	7 7/8	12 5/8	5 3/16	4 1/16	7 7/8	24 1/2	6 5/16	28 1/16	6 1/16	3/16	16 3/16	21 5/16	-
F080-220	046	C	2	Y	S	3	3	30 13/16	19 3/8	12	6 5/16	7 7/8	12 5/8	5 3/16	4 1/16	7 7/8	24 1/2	6 5/16	28 1/16	6 1/16	3/16	16 3/16	21 5/16	-
F080-220	047	F	2	U	S	3	3	30 1/2	19 3/8	12	6 5/16	7 7/8	12 5/8	5 3/16	4 1/16	7 7/8	24 1/2	6 5/16	28 1/16	6 1/16	3/16	16 3/16	-	29 3/16
F080-220	047	F	2	Y	S	3	3	30 13/16	19 3/8	12	6 5/16	7 7/8	12 5/8	5 3/16	4 1/16	7 7/8	24 1/2	6 5/16	28 1/16	6 1/16	3/16	16 3/16	-	29 9/16
F080-220	051	F	2	U	S	3	3	30 1/2	19 3/8	12	6 5/16	7 7/8	12 5/8	5 3/16	4 1/16	7 7/8	24 1/2	6 5/16	28 1/16	6 1/16	3/16	16 3/16	-	29 3/16
F080-220	051	F	2	Y	S	3	3	30 13/16	19 3/8	12	6 5/16	7 7/8	12 5/8	5 3/16	4 1/16	7 7/8	24 1/2	6 5/16	28 1/16	6 1/16	3/16	16 3/16	-	29 9/16
F080-220	055	C	2	U	S	3	3	31 1/4	19 3/8	12	6 5/16	7 7/8	12 5/8	5 3/16	4 1/16	7 7/8	24 1/2	6 5/16	28 1/16	6 1/16	3/16	18 1/8	18 15/16	-
F080-220	055	C	2	Y	S	3	3	31 5/8	19 3/8	12	6 5/16	7 7/8	12 5/8	5 3/16	4 1/16	7 7/8	24 1/2	6 5/16	28 1/16	6 1/16	3/16	18 1/8	18 15/16	-
F080-220	062	F	2	U	S	3	3	31 1/4	19 3/8	12	6 5/16	7 7/8	12 5/8	5 3/16	4 1/16	7 7/8	24 1/2	6 5/16	28 1/16	6 1/16	3/16	18 1/8	-	30
F080-220	062	F	2	Y	S	3	3	31 5/8	19 3/8	12	6 5/16	7 7/8	12 5/8	5 3/16	4 1/16	7 7/8	24 1/2	6 5/16	28 1/16	6 1/16	3/16	18 1/8	-	30 3/8
F080-220	066	F	2	U	S	3	3	30 1/2	19 3/8	12	6 5/16	7 7/8	12 5/8	5 3/16	4 1/16	7 7/8	24 1/2	6 5/16	28 1/16	6 1/16	3/16	16 3/16	-	29 3/16
F080-220	066	F	2	Y	S	3	3	30 13/16	19 3/8	12	6 5/16	7 7/8	12 5/8	5 3/16	4 1/16	7 7/8	24 1/2	6 5/16	28 1/16	6 1/16	3/16	16 3/16	-	29 9/16
F080-220	068	F	2	U	S	3	3	30 1/2	19 3/8	12	6 5/16	7 7/8	12 5/8	5 3/16	4 1/16	7 7/8	24 1/2	6 5/16	28 1/16	6 1/16	3/16	16 3/16	-	29 3/16
F080-220	068	F	2	Y	S	3	3	30 13/16	19 3/8	12	6 5/16	7 7/8	12 5/8	5 3/16	4 1/16	7 7/8	24 1/2	6 5/16	28 1/16	6 1/16	3/16	16 3/16	-	29 9/16
F080-220	071	F	2	U	S	3	3	31 1/4	19 3/8	12	6 5/16	7 7/8	12 5/8	5 3/16	4 1/16	7 7/8	24 1/2	6 5/16	28 1/16	6 1/16	3/16	18 1/8	-	30
F080-220	071	F	2	Y	S	3	3	31 5/8	19 3/8	12	6 5/16	7 7/8	12 5/8	5 3/16	4 1/16	7 7/8	24 1/2	6 5/16	28 1/16	6 1/16	3/16	18 1/8	-	30 3/8
F080-220	084	F	2	U	S	3	3	31 1/4	19 3/8	12	6 5/16	7 7/8	12 5/8	5 3/16	4 1/16	7 7/8	24 1/2	6 5/16	28 1/16	6 1/16	3/16	18 1/8	-	30
F080-220	084	F	2	Y	S	3	3	31 5/8	19 3/8	12	6 5/16	7 7/8	12 5/8	5 3/16	4 1/16	7 7/8	24 1/2	6 5/16	28 1/16	6 1/16	3/16	18 1/8	-	30 3/8
F080-230	017	F	4	U	S	3	3	27 5/8	19 3/8	12	6 5/16	7 7/8	12 5/8	5 3/16	4 1/16	7 7/8	24 1/2	6 5/16	28 1/16	6 1/16	3/16	15 5/16	-	27 1/8
F080-230	017	F	4	Y	S	3	3	27 15/16	19 3/8	12	6 5/16	7 7/8	12 5/8	5 3/16	4 1/16	7 7/8	24 1/2	6 5/16	28 1/16	6 1/16	3/16	15 5/16	-	27 1/2
F080-230	023	F	4	U	S	3	3	27 5/8	19 3/8	12	6 5/16	7 7/8	12 5/8	5 3/16	4 1/16	7 7/8	24 1/2	6 5/16	28 1/16	6 1/16	3/16	11	-	27 1/8
F080-230	023	F	4	Y	S	3	3	27 15/16	19 3/8	12	6 5/16	7 7/8	12 5/8	5 3/16	4 1/16	7 7/8	24 1/2	6 5/16	28 1/16	6 1/16	3/16	11	-	27 1/2
F080-230	030	F	4	U	S	3	3	30 1/2	19 3/8	12	6 5/16	7 7/8	12 5/8	5 3/16	4 1/16	7 7/8	24 1/2	6 5/16	28 1/16	6 1/16	3/16	17 5/16	-	29 3/16
F080-230	030	F	4	Y	S	3	3	30 13/16	19 3/8	12	6 5/16	7 7/8	12 5/8	5 3/16	4 1/16	7 7/8	24 1/2	6 5/16	28 1/16	6 1/16	3/16	17 5/16	-	29 9/16
F080-230	035	F	4	U	S	3	3	30 1/2	19 3/8	12	6 5/16	7 7/8	12 5/8	5 3/16	4 1/16	7 7/8	24 1/2	6 5/16	28 1/16	6 1/16	3/16	17 5/16	-	29 3/16
F080-230	035	F	4	Y	S	3	3	30 13/16	19 3/8	12	6 5/16	7 7/8	12 5/8	5 3/16	4 1/16	7 7/8	24 1/2	6 5/16	28 1/16	6 1/16	3/16	17 5/16	-	29 9/16
D080-230	036	F	4	U	S	3 25/46	3	29 1/4	19 9/16	11 1/8	6 5/16	7 7/8	12 5/8	5 3/16	4 7/16	7 7/8	24 3/4	6 5/16	28 1/4	6 9/16	3/16	17 5/16	-	28 3/8
D080-230	036	F	4	Y	S	3 25/46	3	29 5/8	19 9/16	11 1/8	6 5/16	7 7/8	12 5/8	5 3/16	4 7/16	7 7/8	24 3/4	6 5/16	28 1/4	6 9/16	3/16	17 5/16	-	28 11/16
F080-230	036	F	4	U	S	3	3	30 1/2	19 3/8	12	6 5/16	7 7/8	12 5/8	5 3/16	4 1/16	7 7/8	24 1/2	6 5/16	28 1/16	6 1/16	3/16	17 5/16	-	29 3/16
F080-230	036	F	4	Y	S	3	3	30 13/16	19 3/8	12	6 5/16	7 7/8	12 5/8	5 3/16	4 1/16	7 7/8	24 1/2	6 5/16	28 1/16	6 1/16	3/16	17 5/16	-	29 9/16
D080-230	043	F	4	U	S	3 25/46	3	29 1/4	19 9/16	11 1/8	6 5/16	7 7/8	12 5/8	5 3/16	4 7/16	7 7/8	24 3/4	6 5/16	28 1/4	6 9/16	3/16	11 3/4	-	28 3/8
D080-230	043	F	4	Y	S	3 25/46	3	29 5/8	19 9/16	11 1/8	6 5/16	7 7/8	12 5/8	5 3/16	4 7/16	7 7/8	24 3/4	6 5/16	28 1/4	6 9/16	3/16	11 3/4	-	28 11/16

Amarex	Motorleistung	Effizienzklasse	Polzahl	Motorausführung	Motorbauart	DN_1	DN_2	a_1	b_1	d	D_f	f_1	g	g_f	h_1	H_f	k_1	k_f	l_1	m	Z_f	R1	R3	R3'
F080-230	043	F	4	U	S	3	3	30 1/2	19 3/8	12	6 5/16	7 7/8	12 5/8	5 3/16	4 1/16	7 7/8	24 1/2	6 5/16	28 1/16	6 1/16	3/16	11 3/4	-	29 3/16
F080-230	043	F	4	Y	S	3	3	30 13/16	19 3/8	12	6 5/16	7 7/8	12 5/8	5 3/16	4 1/16	7 7/8	24 1/2	6 5/16	28 1/16	6 1/16	3/16	11 3/4	-	29 9/16
D080-230	045	C	4	U	S	3 25/46	3	30 1/16	19 9/16	11 1/8	6 5/16	7 7/8	12 5/8	5 3/16	4 7/16	7 7/8	24 3/4	6 5/16	28 1/4	6 9/16	3/16	11 7/8	18 7/8	-
D080-230	045	C	4	Y	S	3 25/46	3	30 3/8	19 9/16	11 1/8	6 5/16	7 7/8	12 5/8	5 3/16	4 7/16	7 7/8	24 3/4	6 5/16	28 1/4	6 9/16	3/16	11 7/8	18 7/8	-
F080-230	045	C	4	U	S	3	3	31 1/4	19 3/8	12	6 5/16	7 7/8	12 5/8	5 3/16	4 1/16	7 7/8	24 1/2	6 5/16	28 1/16	6 1/16	3/16	11 7/8	19 3/4	-
F080-230	045	C	4	Y	S	3	3	31 5/8	19 3/8	12	6 5/16	7 7/8	12 5/8	5 3/16	4 1/16	7 7/8	24 1/2	6 5/16	28 1/16	6 1/16	3/16	11 7/8	19 3/4	-
D080-230	065	F	4	U	S	3 25/46	3	30 1/16	19 9/16	11 1/8	6 5/16	7 7/8	12 5/8	5 3/16	4 7/16	7 7/8	24 3/4	6 5/16	28 1/4	6 9/16	3/16	16 3/16	-	29 1/8
D080-230	065	F	4	Y	S	3 25/46	3	30 3/8	19 9/16	11 1/8	6 5/16	7 7/8	12 5/8	5 3/16	4 7/16	7 7/8	24 3/4	6 5/16	28 1/4	6 9/16	3/16	16 3/16	-	29 1/2
F080-230	065	F	4	U	S	3	3	31 1/4	19 3/8	12	6 5/16	7 7/8	12 5/8	5 3/16	4 1/16	7 7/8	24 1/2	6 5/16	28 1/16	6 1/16	3/16	11 7/8	-	30
F080-230	065	F	4	Y	S	3	3	31 5/8	19 3/8	12	6 5/16	7 7/8	12 5/8	5 3/16	4 1/16	7 7/8	24 1/2	6 5/16	28 1/16	6 1/16	3/16	11 7/8	-	30 3/8
D080-230	070	F	4	U	S	3 25/46	3	30 1/16	19 9/16	11 1/8	6 5/16	7 7/8	12 5/8	5 3/16	4 7/16	7 7/8	24 3/4	6 5/16	28 1/4	6 9/16	3/16	18 1/8	-	29 1/8
D080-230	070	F	4	Y	S	3 25/46	3	30 3/8	19 9/16	11 1/8	6 5/16	7 7/8	12 5/8	5 3/16	4 7/16	7 7/8	24 3/4	6 5/16	28 1/4	6 9/16	3/16	18 1/8	-	29 1/2
F080-230	070	F	4	U	S	3	3	31 1/4	19 3/8	12	6 5/16	7 7/8	12 5/8	5 3/16	4 1/16	7 7/8	24 1/2	6 5/16	28 1/16	6 1/16	3/16	18 1/8	-	30
F080-230	070	F	4	Y	S	3	3	31 5/8	19 3/8	12	6 5/16	7 7/8	12 5/8	5 3/16	4 1/16	7 7/8	24 1/2	6 5/16	28 1/16	6 1/16	3/16	18 1/8	-	30 3/8
D080-230	077	F	4	U	S	3 25/46	3	30 1/16	19 9/16	11 1/8	6 5/16	7 7/8	12 5/8	5 3/16	4 7/16	7 7/8	24 3/4	6 5/16	28 1/4	6 9/16	3/16	18 1/8	-	29 1/8
D080-230	077	F	4	Y	S	3 25/46	3	30 3/8	19 9/16	11 1/8	6 5/16	7 7/8	12 5/8	5 3/16	4 7/16	7 7/8	24 3/4	6 5/16	28 1/4	6 9/16	3/16	18 1/8	-	29 1/2
F080-230	077	F	4	U	S	3	3	31 1/4	19 3/8	12	6 5/16	7 7/8	12 5/8	5 3/16	4 1/16	7 7/8	24 1/2	6 5/16	28 1/16	6 1/16	3/16	18 1/8	-	30
F080-230	077	F	4	Y	S	3	3	31 5/8	19 3/8	12	6 5/16	7 7/8	12 5/8	5 3/16	4 1/16	7 7/8	24 1/2	6 5/16	28 1/16	6 1/16	3/16	18 1/8	-	30 3/8

Tabelle 50: Abmessungen Pumpenaggregat [mm]

Amarex	Motorleistung	Effizienzklasse	Polzahl	Motorausführung	Motorbauart	DN_1	DN_2	a_1	b_1	d	D_f	f_1	g	g_f	h_1	H_f	k_1	k_f	l_1	m	Z_f	R1	R3	R3'
D080-140	029	C	2	U	S	80	80	670	480	282	160	200	320	132	112	200	611	160	701	154	4	276	461	-
D080-140	029	C	2	Y	S	80	80	679	480	282	160	200	320	132	112	200	611	160	701	154	4	276	461	-
D080-140	030	C	2	U	S	80	80	698	480	282	160	200	320	132	112	200	611	160	701	154	4	344	384	-
D080-140	030	C	2	Y	S	80	80	707	480	282	160	200	320	132	112	200	611	160	701	154	4	344	384	-
D080-140	040	F	2	U	S	80	80	670	480	282	160	200	320	132	112	200	611	160	701	154	4	276	-	667
D080-140	040	F	2	Y	S	80	80	679	480	282	160	200	320	132	112	200	611	160	701	154	4	276	-	676
D080-140	042	F	2	U	S	80	80	698	480	282	160	200	320	132	112	200	611	160	701	154	4	344	-	675
D080-140	042	F	2	Y	S	80	80	707	480	282	160	200	320	132	112	200	611	160	701	154	4	344	-	684
D080-140	047	F	2	U	S	80	80	698	480	282	160	200	320	132	112	200	611	160	701	154	4	344	-	675

Amarex	Motorleistung	Effizienzklasse	Polzahl	Motorausführung	Motorbauart	DN_1	DN_2	a_1	b_1	d	D_f	f_1	g	g_f	h_1	H_f	k_1	k_f	l_1	m	Z_f	R1	R3	R3'
D080-140	047	F	2	Y	S	80	80	707	480	282	160	200	320	132	112	200	611	160	701	154	4	344	-	684
D080-140	051	F	2	U	S	80	80	698	480	282	160	200	320	132	112	200	611	160	701	154	4	344	-	675
D080-140	051	F	2	Y	S	80	80	707	480	282	160	200	320	132	112	200	611	160	701	154	4	344	-	684
F080-150	015	C	4	U	S	80	80	701	492	305	160	200	320	132	103	200	623	160	713	154	4	298	398	-
F080-150	015	C	4	Y	S	80	80	710	492	305	160	200	320	132	103	200	623	160	713	154	4	298	398	-
F080-150	017	F	4	U	S	80	80	701	492	305	160	200	320	132	103	200	623	160	713	154	4	298	-	689
F080-150	017	F	4	Y	S	80	80	710	492	305	160	200	320	132	103	200	623	160	713	154	4	298	-	698
F080-150	018	C	4	U	S	80	80	774	492	305	160	200	320	132	103	200	623	160	713	154	4	411	451	-
F080-150	018	C	4	Y	S	80	80	783	492	305	160	200	320	132	103	200	623	160	713	154	4	411	451	-
F080-150	023	F	4	U	S	80	80	701	492	305	160	200	320	132	103	200	623	160	713	154	4	298	-	689
F080-150	023	F	4	Y	S	80	80	710	492	305	160	200	320	132	103	200	623	160	713	154	4	298	-	698
F080-150	030	F	4	U	S	80	80	774	492	305	160	200	320	132	103	200	623	160	713	154	4	301	-	742
F080-150	030	F	4	Y	S	80	80	783	492	305	160	200	320	132	103	200	623	160	713	154	4	301	-	751
F080-150	035	F	4	U	S	80	80	774	492	305	160	200	320	132	103	200	623	160	713	154	4	301	-	742
F080-150	035	F	4	Y	S	80	80	783	492	305	160	200	320	132	103	200	623	160	713	154	4	301	-	751
F080-150	036	F	4	U	S	80	80	774	492	305	160	200	320	132	103	200	623	160	713	154	4	411	-	742
F080-150	036	F	4	Y	S	80	80	783	492	305	160	200	320	132	103	200	623	160	713	154	4	411	-	751
F080-150	043	F	4	U	S	80	80	774	492	305	160	200	320	132	103	200	623	160	713	154	4	301	-	742
F080-150	043	F	4	Y	S	80	80	783	492	305	160	200	320	132	103	200	623	160	713	154	4	301	-	751
F080-150	045	C	4	U	S	80	80	794	492	305	160	200	320	132	103	200	623	160	713	154	4	461	501	-
F080-150	045	C	4	Y	S	80	80	803	492	305	160	200	320	132	103	200	623	160	713	154	4	461	501	-
D080-170	046	C	2	U	S	80	80	743	497	282	160	200	320	132	112	200	628	160	718	166	4	389	519	-
D080-170	046	C	2	Y	S	80	80	752	497	282	160	200	320	132	112	200	628	160	718	166	4	389	519	-
D080-170	055	C	2	U	S	80	80	763	497	282	160	200	320	132	112	200	628	160	718	166	4	439	459	-
D080-170	055	C	2	Y	S	80	80	772	497	282	160	200	320	132	112	200	628	160	718	166	4	439	459	-
D080-170	066	F	2	U	S	80	80	743	497	282	160	200	320	132	112	200	628	160	718	166	4	389	-	720
D080-170	066	F	2	Y	S	80	80	752	497	282	160	200	320	132	112	200	628	160	718	166	4	389	-	729
D080-170	068	F	2	U	S	80	80	743	497	282	160	200	320	132	112	200	628	160	718	166	4	389	-	720
D080-170	068	F	2	Y	S	80	80	752	497	282	160	200	320	132	112	200	628	160	718	166	4	389	-	729
D080-170	071	F	2	U	S	80	80	763	497	282	160	200	320	132	112	200	628	160	718	166	4	439	-	740
D080-170	071	F	2	Y	S	80	80	772	497	282	160	200	320	132	112	200	628	160	718	166	4	439	-	749
D080-170	084	F	2	U	S	80	80	763	497	282	160	200	320	132	112	200	628	160	718	166	4	439	-	740
D080-170	084	F	2	Y	S	80	80	772	497	282	160	200	320	132	112	200	628	160	718	166	4	439	-	749
D080-180	015	C	4	U	S	90	80	670	480	282	160	200	320	132	112	200	611	160	701	154	4	276	376	-
D080-180	015	C	4	Y	S	90	80	679	480	282	160	200	320	132	112	200	611	160	701	154	4	276	376	-

Amarex	Motorleistung	Effizienzklasse	Polzahl	Motorausführung	Motorbauart	DN_1	DN_2	a_1	b_1	d	D_f	f_1	g	g_f	h_1	H_f	k_1	k_f	l_1	m	Z_f	R1	R3	R3'
F080-180	015	C	4	U	S	80	80	701	492	305	160	200	320	132	103	200	623	160	713	154	4	276	398	-
F080-180	015	C	4	Y	S	80	80	710	492	305	160	200	320	132	103	200	623	160	713	154	4	276	398	-
D080-180	017	F	4	U	S	90	80	670	480	282	160	200	320	132	112	200	611	160	701	154	4	344	-	667
D080-180	017	F	4	Y	S	90	80	679	480	282	160	200	320	132	112	200	611	160	701	154	4	344	-	676
D080-180	018	C	4	U	S	90	80	698	480	282	160	200	320	132	112	200	611	160	701	154	4	276	384	-
D080-180	018	C	4	Y	S	90	80	707	480	282	160	200	320	132	112	200	611	160	701	154	4	276	384	-
F080-180	018	C	4	U	S	80	80	774	492	305	160	200	320	132	103	200	623	160	713	154	4	344	451	-
F080-180	018	C	4	Y	S	80	80	783	492	305	160	200	320	132	103	200	623	160	713	154	4	344	451	-
D080-180	023	F	4	U	S	90	80	670	480	282	160	200	320	132	112	200	611	160	701	154	4	298	-	667
D080-180	023	F	4	Y	S	90	80	679	480	282	160	200	320	132	112	200	611	160	701	154	4	298	-	676
F080-180	023	F	4	U	S	80	80	701	492	305	160	200	320	132	103	200	623	160	713	154	4	411	-	689
F080-180	023	F	4	Y	S	80	80	710	492	305	160	200	320	132	103	200	623	160	713	154	4	411	-	698
F080-180	030	F	4	U	S	80	80	774	492	305	160	200	320	132	103	200	623	160	713	154	4	298	-	742
F080-180	030	F	4	Y	S	80	80	783	492	305	160	200	320	132	103	200	623	160	713	154	4	298	-	751
F080-180	035	F	4	U	S	80	80	774	492	305	160	200	320	132	103	200	623	160	713	154	4	301	-	742
F080-180	035	F	4	Y	S	80	80	783	492	305	160	200	320	132	103	200	623	160	713	154	4	301	-	751
D080-180	036	F	4	U	S	90	80	698	480	282	160	200	320	132	112	200	611	160	701	154	4	301	-	675
D080-180	036	F	4	Y	S	90	80	707	480	282	160	200	320	132	112	200	611	160	701	154	4	301	-	684
F080-180	036	F	4	U	S	80	80	774	492	305	160	200	320	132	103	200	623	160	713	154	4	411	-	742
F080-180	036	F	4	Y	S	80	80	783	492	305	160	200	320	132	103	200	623	160	713	154	4	411	-	751
F080-180	043	F	4	U	S	80	80	774	492	305	160	200	320	132	103	200	623	160	713	154	4	301	-	742
F080-180	043	F	4	Y	S	80	80	783	492	305	160	200	320	132	103	200	623	160	713	154	4	301	-	751
F080-180	045	C	4	U	S	80	80	794	492	305	160	200	320	132	103	200	623	160	713	154	4	461	501	-
F080-180	045	C	4	Y	S	80	80	803	492	305	160	200	320	132	103	200	623	160	713	154	4	461	501	-
F080-180	065	F	4	U	S	80	80	794	492	305	160	200	320	132	103	200	623	160	713	154	4	461	-	762
F080-180	065	F	4	Y	S	80	80	803	492	305	160	200	320	132	103	200	623	160	713	154	4	461	-	771
F080-180	070	F	4	U	S	80	80	794	492	305	160	200	320	132	103	200	623	160	713	154	4	461	-	762
F080-180	070	F	4	Y	S	80	80	803	492	305	160	200	320	132	103	200	623	160	713	154	4	461	-	771
F080-180	077	F	4	U	S	80	80	794	492	305	160	200	320	132	103	200	623	160	713	154	4	461	-	762
F080-180	077	F	4	Y	S	80	80	803	492	305	160	200	320	132	103	200	623	160	713	154	4	461	-	771
F080-220	046	C	2	U	S	80	80	774	492	305	160	200	320	132	103	200	623	160	713	154	4	411	541	-
F080-220	046	C	2	Y	S	80	80	783	492	305	160	200	320	132	103	200	623	160	713	154	4	411	541	-
F080-220	047	F	2	U	S	80	80	774	492	305	160	200	320	132	103	200	623	160	713	154	4	411	-	742
F080-220	047	F	2	Y	S	80	80	783	492	305	160	200	320	132	103	200	623	160	713	154	4	411	-	751
F080-220	051	F	2	U	S	80	80	774	492	305	160	200	320	132	103	200	623	160	713	154	4	411	-	742

Amarex	Motorleistung	Effizienzklasse	Polzahl	Motorausführung	Motorbauart	DN_1	DN_2	a_1	b_1	d	D_f	f_1	g	g_f	h_1	H_f	k_1	k_f	l_1	m	Z_f	R1	R3	R3'
F080-220	051	F	2	Y	S	80	80	783	492	305	160	200	320	132	103	200	623	160	713	154	4	411	-	751
F080-220	055	C	2	U	S	80	80	794	492	305	160	200	320	132	103	200	623	160	713	154	4	461	481	-
F080-220	055	C	2	Y	S	80	80	803	492	305	160	200	320	132	103	200	623	160	713	154	4	461	481	-
F080-220	062	F	2	U	S	80	80	794	492	305	160	200	320	132	103	200	623	160	713	154	4	461	-	762
F080-220	062	F	2	Y	S	80	80	803	492	305	160	200	320	132	103	200	623	160	713	154	4	461	-	771
F080-220	066	F	2	U	S	80	80	774	492	305	160	200	320	132	103	200	623	160	713	154	4	411	-	742
F080-220	066	F	2	Y	S	80	80	783	492	305	160	200	320	132	103	200	623	160	713	154	4	411	-	751
F080-220	068	F	2	U	S	80	80	774	492	305	160	200	320	132	103	200	623	160	713	154	4	411	-	742
F080-220	068	F	2	Y	S	80	80	783	492	305	160	200	320	132	103	200	623	160	713	154	4	411	-	751
F080-220	071	F	2	U	S	80	80	794	492	305	160	200	320	132	103	200	623	160	713	154	4	461	-	762
F080-220	071	F	2	Y	S	80	80	803	492	305	160	200	320	132	103	200	623	160	713	154	4	461	-	771
F080-220	084	F	2	U	S	80	80	794	492	305	160	200	320	132	103	200	623	160	713	154	4	461	-	762
F080-220	084	F	2	Y	S	80	80	803	492	305	160	200	320	132	103	200	623	160	713	154	4	461	-	771
F080-230	017	F	4	U	S	80	80	701	492	305	160	200	320	132	103	200	623	160	713	154	4	389	-	689
F080-230	017	F	4	Y	S	80	80	710	492	305	160	200	320	132	103	200	623	160	713	154	4	389	-	698
F080-230	023	F	4	U	S	80	80	701	492	305	160	200	320	132	103	200	623	160	713	154	4	279	-	689
F080-230	023	F	4	Y	S	80	80	710	492	305	160	200	320	132	103	200	623	160	713	154	4	279	-	698
F080-230	030	F	4	U	S	80	80	774	492	305	160	200	320	132	103	200	623	160	713	154	4	439	-	742
F080-230	030	F	4	Y	S	80	80	783	492	305	160	200	320	132	103	200	623	160	713	154	4	439	-	751
F080-230	035	F	4	U	S	80	80	774	492	305	160	200	320	132	103	200	623	160	713	154	4	439	-	742
F080-230	035	F	4	Y	S	80	80	783	492	305	160	200	320	132	103	200	623	160	713	154	4	439	-	751
D080-230	036	F	4	U	S	90	80	743	497	282	160	200	320	132	112	200	628	160	718	166	4	439	-	720
D080-230	036	F	4	Y	S	90	80	752	497	282	160	200	320	132	112	200	628	160	718	166	4	439	-	729
F080-230	036	F	4	U	S	80	80	774	492	305	160	200	320	132	103	200	623	160	713	154	4	439	-	742
F080-230	036	F	4	Y	S	80	80	783	492	305	160	200	320	132	103	200	623	160	713	154	4	439	-	751
D080-230	043	F	4	U	S	90	80	743	497	282	160	200	320	132	112	200	628	160	718	166	4	298	-	720
D080-230	043	F	4	Y	S	90	80	752	497	282	160	200	320	132	112	200	628	160	718	166	4	298	-	729
F080-230	043	F	4	U	S	80	80	774	492	305	160	200	320	132	103	200	623	160	713	154	4	298	-	742
F080-230	043	F	4	Y	S	80	80	783	492	305	160	200	320	132	103	200	623	160	713	154	4	298	-	751
D080-230	045	C	4	U	S	90	80	763	497	282	160	200	320	132	112	200	628	160	718	166	4	301	479	-
D080-230	045	C	4	Y	S	90	80	772	497	282	160	200	320	132	112	200	628	160	718	166	4	301	479	-
F080-230	045	C	4	U	S	80	80	794	492	305	160	200	320	132	103	200	623	160	713	154	4	301	501	-
F080-230	045	C	4	Y	S	80	80	803	492	305	160	200	320	132	103	200	623	160	713	154	4	301	501	-
D080-230	065	F	4	U	S	90	80	763	497	282	160	200	320	132	112	200	628	160	718	166	4	411	-	740
D080-230	065	F	4	Y	S	90	80	772	497	282	160	200	320	132	112	200	628	160	718	166	4	411	-	749

Amarex	Motorleistung	Effizienzklasse	Polzahl	Motorausführung	Motorbauart	DN_1	DN_2	a_1	b_1	d	D_f	f_1	g	g_f	h_1	H_f	k_1	k_f	l_1	m	Z_f	R1	R3	R3'
F080-230	065	F	4	U	S	80	80	794	492	305	160	200	320	132	103	200	623	160	713	154	4	301	-	762
F080-230	065	F	4	Y	S	80	80	803	492	305	160	200	320	132	103	200	623	160	713	154	4	301	-	771
D080-230	070	F	4	U	S	90	80	763	497	282	160	200	320	132	112	200	628	160	718	166	4	461	-	740
D080-230	070	F	4	Y	S	90	80	772	497	282	160	200	320	132	112	200	628	160	718	166	4	461	-	749
F080-230	070	F	4	U	S	80	80	794	492	305	160	200	320	132	103	200	623	160	713	154	4	461	-	762
F080-230	070	F	4	Y	S	80	80	803	492	305	160	200	320	132	103	200	623	160	713	154	4	461	-	771
D080-230	077	F	4	U	S	90	80	763	497	282	160	200	320	132	112	200	628	160	718	166	4	461	-	740
D080-230	077	F	4	Y	S	90	80	772	497	282	160	200	320	132	112	200	628	160	718	166	4	461	-	749
F080-230	077	F	4	U	S	80	80	794	492	305	160	200	320	132	103	200	623	160	713	154	4	461	-	762
F080-230	077	F	4	Y	S	80	80	803	492	305	160	200	320	132	103	200	623	160	713	154	4	461	-	771

Tabelle 51: Abmessungen Fundament [in]

Amarex	Motorleistung	Effizienzklasse	Polzahl	Motorausführung	Motorbauart	DN_3	A	B	B'	C	D	D'	E	G_1	G_2	H	J	ØK	L	N min.	O min.	P min.
D080-140	029	C	2	U	S	3	11 13/16	7 7/8	7 7/8	8 11/16	5 7/8	5 7/8	1 9/16	6 11/16	6 13/16	6 11/16	13/16	11/16	4 15/16	22 13/16	22 13/16	15 3/4
D080-140	029	C	2	Y	S	3	11 13/16	7 7/8	7 7/8	8 11/16	5 7/8	5 7/8	1 9/16	6 11/16	6 13/16	6 11/16	13/16	11/16	4 15/16	22 13/16	22 13/16	15 3/4
D080-140	030	C	2	U	S	3	11 13/16	7 7/8	7 7/8	8 11/16	5 7/8	5 7/8	1 9/16	6 11/16	6 13/16	6 11/16	13/16	11/16	4 15/16	22 13/16	22 13/16	15 3/4
D080-140	030	C	2	Y	S	3	11 13/16	7 7/8	7 7/8	8 11/16	5 7/8	5 7/8	1 9/16	6 11/16	6 13/16	6 11/16	13/16	11/16	4 15/16	22 13/16	22 13/16	15 3/4
D080-140	040	F	2	U	S	3	11 13/16	7 7/8	7 7/8	8 11/16	5 7/8	5 7/8	1 9/16	6 11/16	6 13/16	6 11/16	13/16	11/16	4 15/16	22 13/16	22 13/16	15 3/4
D080-140	040	F	2	Y	S	3	11 13/16	7 7/8	7 7/8	8 11/16	5 7/8	5 7/8	1 9/16	6 11/16	6 13/16	6 11/16	13/16	11/16	4 15/16	22 13/16	22 13/16	15 3/4
D080-140	042	F	2	U	S	3	11 13/16	7 7/8	7 7/8	8 11/16	5 7/8	5 7/8	1 9/16	6 11/16	6 13/16	6 11/16	13/16	11/16	4 15/16	22 13/16	22 13/16	15 3/4
D080-140	042	F	2	Y	S	3	11 13/16	7 7/8	7 7/8	8 11/16	5 7/8	5 7/8	1 9/16	6 11/16	6 13/16	6 11/16	13/16	11/16	4 15/16	22 13/16	22 13/16	15 3/4
D080-140	047	F	2	U	S	3	11 13/16	7 7/8	7 7/8	8 11/16	5 7/8	5 7/8	1 9/16	6 11/16	6 13/16	6 11/16	13/16	11/16	4 15/16	22 13/16	22 13/16	15 3/4
D080-140	047	F	2	Y	S	3	11 13/16	7 7/8	7 7/8	8 11/16	5 7/8	5 7/8	1 9/16	6 11/16	6 13/16	6 11/16	13/16	11/16	4 15/16	22 13/16	22 13/16	15 3/4
D080-140	051	F	2	U	S	3	11 13/16	7 7/8	7 7/8	8 11/16	5 7/8	5 7/8	1 9/16	6 11/16	6 13/16	6 11/16	13/16	11/16	4 15/16	22 13/16	22 13/16	15 3/4
D080-140	051	F	2	Y	S	3	11 13/16	7 7/8	7 7/8	8 11/16	5 7/8	5 7/8	1 9/16	6 11/16	6 13/16	6 11/16	13/16	11/16	4 15/16	22 13/16	22 13/16	15 3/4
F080-150	015	C	4	U	S	3	11 13/16	7 7/8	7 7/8	8 11/16	5 7/8	5 7/8	1 9/16	6 11/16	6 13/16	6 11/16	13/16	11/16	4 15/16	22 13/16	22 13/16	15 3/4
F080-150	015	C	4	Y	S	3	11 13/16	7 7/8	7 7/8	8 11/16	5 7/8	5 7/8	1 9/16	6 11/16	6 13/16	6 11/16	13/16	11/16	4 15/16	22 13/16	22 13/16	15 3/4
F080-150	017	F	4	U	S	3	11 13/16	7 7/8	7 7/8	8 11/16	5 7/8	5 7/8	1 9/16	6 11/16	6 13/16	6 11/16	13/16	11/16	4 15/16	22 13/16	22 13/16	15 3/4

Amarex	Motorleistung	Effizienzklasse	Polzahl	Motorausführung	Motorbauart	DN_3	A	B	B'	C	D	D'	E	G_1	G_2	H	J	ØK	L	N min.	O min.	P min.
F080-150	017	F	4	Y	S	3	11 13/16	7 7/8	7 7/8	8 11/16	5 7/8	5 7/8	1 9/16	6 11/16	6 13/16	6 11/16	13/16	11/16	4 15/16	22 13/16	22 13/16	15 3/4
F080-150	018	C	4	U	S	3	11 13/16	7 7/8	7 7/8	8 11/16	5 7/8	5 7/8	1 9/16	6 11/16	6 13/16	6 11/16	13/16	11/16	4 15/16	22 13/16	22 13/16	15 3/4
F080-150	018	C	4	Y	S	3	11 13/16	7 7/8	7 7/8	8 11/16	5 7/8	5 7/8	1 9/16	6 11/16	6 13/16	6 11/16	13/16	11/16	4 15/16	22 13/16	22 13/16	15 3/4
F080-150	023	F	4	U	S	3	11 13/16	7 7/8	7 7/8	8 11/16	5 7/8	5 7/8	1 9/16	6 11/16	6 13/16	6 11/16	13/16	11/16	4 15/16	22 13/16	22 13/16	15 3/4
F080-150	023	F	4	Y	S	3	11 13/16	7 7/8	7 7/8	8 11/16	5 7/8	5 7/8	1 9/16	6 11/16	6 13/16	6 11/16	13/16	11/16	4 15/16	22 13/16	22 13/16	15 3/4
F080-150	030	F	4	U	S	3	11 13/16	7 7/8	7 7/8	8 11/16	5 7/8	5 7/8	1 9/16	6 11/16	6 13/16	6 11/16	13/16	11/16	4 15/16	22 13/16	22 13/16	15 3/4
F080-150	030	F	4	Y	S	3	11 13/16	7 7/8	7 7/8	8 11/16	5 7/8	5 7/8	1 9/16	6 11/16	6 13/16	6 11/16	13/16	11/16	4 15/16	22 13/16	22 13/16	15 3/4
F080-150	035	F	4	U	S	3	11 13/16	7 7/8	7 7/8	8 11/16	5 7/8	5 7/8	1 9/16	6 11/16	6 13/16	6 11/16	13/16	11/16	4 15/16	22 13/16	22 13/16	15 3/4
F080-150	035	F	4	Y	S	3	11 13/16	7 7/8	7 7/8	8 11/16	5 7/8	5 7/8	1 9/16	6 11/16	6 13/16	6 11/16	13/16	11/16	4 15/16	22 13/16	22 13/16	15 3/4
F080-150	036	F	4	U	S	3	11 13/16	7 7/8	7 7/8	8 11/16	5 7/8	5 7/8	1 9/16	6 11/16	6 13/16	6 11/16	13/16	11/16	4 15/16	22 13/16	22 13/16	15 3/4
F080-150	036	F	4	Y	S	3	11 13/16	7 7/8	7 7/8	8 11/16	5 7/8	5 7/8	1 9/16	6 11/16	6 13/16	6 11/16	13/16	11/16	4 15/16	22 13/16	22 13/16	15 3/4
F080-150	043	F	4	U	S	3	11 13/16	7 7/8	7 7/8	8 11/16	5 7/8	5 7/8	1 9/16	6 11/16	6 13/16	6 11/16	13/16	11/16	4 15/16	22 13/16	22 13/16	15 3/4
F080-150	043	F	4	Y	S	3	11 13/16	7 7/8	7 7/8	8 11/16	5 7/8	5 7/8	1 9/16	6 11/16	6 13/16	6 11/16	13/16	11/16	4 15/16	22 13/16	22 13/16	15 3/4
F080-150	045	C	4	U	S	3	11 13/16	7 7/8	7 7/8	8 11/16	5 7/8	5 7/8	1 9/16	6 11/16	6 13/16	6 11/16	13/16	11/16	4 15/16	22 13/16	22 13/16	15 3/4
F080-150	045	C	4	Y	S	3	11 13/16	7 7/8	7 7/8	8 11/16	5 7/8	5 7/8	1 9/16	6 11/16	6 13/16	6 11/16	13/16	11/16	4 15/16	22 13/16	22 13/16	15 3/4
D080-170	046	C	2	U	S	3	11 13/16	7 7/8	7 7/8	8 11/16	5 7/8	5 7/8	1 9/16	6 11/16	6 13/16	6 11/16	13/16	11/16	4 15/16	22 13/16	22 13/16	15 3/4
D080-170	046	C	2	Y	S	3	11 13/16	7 7/8	7 7/8	8 11/16	5 7/8	5 7/8	1 9/16	6 11/16	6 13/16	6 11/16	13/16	11/16	4 15/16	22 13/16	22 13/16	15 3/4
D080-170	055	C	2	U	S	3	11 13/16	7 7/8	7 7/8	8 11/16	5 7/8	5 7/8	1 9/16	6 11/16	6 13/16	6 11/16	13/16	11/16	4 15/16	22 13/16	22 13/16	15 3/4
D080-170	055	C	2	Y	S	3	11 13/16	7 7/8	7 7/8	8 11/16	5 7/8	5 7/8	1 9/16	6 11/16	6 13/16	6 11/16	13/16	11/16	4 15/16	22 13/16	22 13/16	15 3/4
D080-170	066	F	2	U	S	3	11 13/16	7 7/8	7 7/8	8 11/16	5 7/8	5 7/8	1 9/16	6 11/16	6 13/16	6 11/16	13/16	11/16	4 15/16	22 13/16	22 13/16	15 3/4
D080-170	066	F	2	Y	S	3	11 13/16	7 7/8	7 7/8	8 11/16	5 7/8	5 7/8	1 9/16	6 11/16	6 13/16	6 11/16	13/16	11/16	4 15/16	22 13/16	22 13/16	15 3/4
D080-170	068	F	2	U	S	3	11 13/16	7 7/8	7 7/8	8 11/16	5 7/8	5 7/8	1 9/16	6 11/16	6 13/16	6 11/16	13/16	11/16	4 15/16	22 13/16	22 13/16	15 3/4
D080-170	068	F	2	Y	S	3	11 13/16	7 7/8	7 7/8	8 11/16	5 7/8	5 7/8	1 9/16	6 11/16	6 13/16	6 11/16	13/16	11/16	4 15/16	22 13/16	22 13/16	15 3/4
D080-170	071	F	2	U	S	3	11 13/16	7 7/8	7 7/8	8 11/16	5 7/8	5 7/8	1 9/16	6 11/16	6 13/16	6 11/16	13/16	11/16	4 15/16	22 13/16	22 13/16	15 3/4
D080-170	071	F	2	Y	S	3	11 13/16	7 7/8	7 7/8	8 11/16	5 7/8	5 7/8	1 9/16	6 11/16	6 13/16	6 11/16	13/16	11/16	4 15/16	22 13/16	22 13/16	15 3/4
D080-170	084	F	2	U	S	3	11 13/16	7 7/8	7 7/8	8 11/16	5 7/8	5 7/8	1 9/16	6 11/16	6 13/16	6 11/16	13/16	11/16	4 15/16	22 13/16	22 13/16	15 3/4
D080-170	084	F	2	Y	S	3	11 13/16	7 7/8	7 7/8	8 11/16	5 7/8	5 7/8	1 9/16	6 11/16	6 13/16	6 11/16	13/16	11/16	4 15/16	22 13/16	22 13/16	15 3/4
D080-180	015	C	4	U	S	3	11 13/16	7 7/8	7 7/8	8 11/16	5 7/8	5 7/8	1 9/16	6 11/16	6 13/16	6 11/16	13/16	11/16	4 15/16	22 13/16	22 13/16	15 3/4
D080-180	015	C	4	Y	S	3	11 13/16	7 7/8	7 7/8	8 11/16	5 7/8	5 7/8	1 9/16	6 11/16	6 13/16	6 11/16	13/16	11/16	4 15/16	22 13/16	22 13/16	15 3/4
F080-180	015	C	4	U	S	3	11 13/16	7 7/8	7 7/8	8 11/16	5 7/8	5 7/8	1 9/16	6 11/16	6 13/16	6 11/16	13/16	11/16	4 15/16	22 13/16	22 13/16	15 3/4
F080-180	015	C	4	Y	S	3	11 13/16	7 7/8	7 7/8	8 11/16	5 7/8	5 7/8	1 9/16	6 11/16	6 13/16	6 11/16	13/16	11/16	4 15/16	22 13/16	22 13/16	15 3/4
D080-180	017	F	4	U	S	3	11 13/16	7 7/8	7 7/8	8 11/16	5 7/8	5 7/8	1 9/16	6 11/16	6 13/16	6 11/16	13/16	11/16	4 15/16	22 13/16	22 13/16	15 3/4
D080-180	017	F	4	Y	S	3	11 13/16	7 7/8	7 7/8	8 11/16	5 7/8	5 7/8	1 9/16	6 11/16	6 13/16	6 11/16	13/16	11/16	4 15/16	22 13/16	22 13/16	15 3/4
D080-180	018	C	4	U	S	3	11 13/16	7 7/8	7 7/8	8 11/16	5 7/8	5 7/8	1 9/16	6 11/16	6 13/16	6 11/16	13/16	11/16	4 15/16	22 13/16	22 13/16	15 3/4
D080-180	018	C	4	Y	S	3	11 13/16	7 7/8	7 7/8	8 11/16	5 7/8	5 7/8	1 9/16	6 11/16	6 13/16	6 11/16	13/16	11/16	4 15/16	22 13/16	22 13/16	15 3/4

Amarex	Motorleistung	Effizienzklasse	Polzahl	Motorausführung	Motorbauart	DN_3	A	B	B'	C	D	D'	E	G_1	G_2	H	J	ØK	L	N min.	O min.	P min.
F080-180	018	C	4	U	S	3	11 13/16	7 7/8	7 7/8	8 11/16	5 7/8	5 7/8	1 9/16	6 11/16	6 13/16	6 11/16	13/16	11/16	4 15/16	22 13/16	22 13/16	15 3/4
F080-180	018	C	4	Y	S	3	11 13/16	7 7/8	7 7/8	8 11/16	5 7/8	5 7/8	1 9/16	6 11/16	6 13/16	6 11/16	13/16	11/16	4 15/16	22 13/16	22 13/16	15 3/4
D080-180	023	F	4	U	S	3	11 13/16	7 7/8	7 7/8	8 11/16	5 7/8	5 7/8	1 9/16	6 11/16	6 13/16	6 11/16	13/16	11/16	4 15/16	22 13/16	22 13/16	15 3/4
D080-180	023	F	4	Y	S	3	11 13/16	7 7/8	7 7/8	8 11/16	5 7/8	5 7/8	1 9/16	6 11/16	6 13/16	6 11/16	13/16	11/16	4 15/16	22 13/16	22 13/16	15 3/4
F080-180	023	F	4	U	S	3	11 13/16	7 7/8	7 7/8	8 11/16	5 7/8	5 7/8	1 9/16	6 11/16	6 13/16	6 11/16	13/16	11/16	4 15/16	22 13/16	22 13/16	15 3/4
F080-180	023	F	4	Y	S	3	11 13/16	7 7/8	7 7/8	8 11/16	5 7/8	5 7/8	1 9/16	6 11/16	6 13/16	6 11/16	13/16	11/16	4 15/16	22 13/16	22 13/16	15 3/4
F080-180	030	F	4	U	S	3	11 13/16	7 7/8	7 7/8	8 11/16	5 7/8	5 7/8	1 9/16	6 11/16	6 13/16	6 11/16	13/16	11/16	4 15/16	22 13/16	22 13/16	15 3/4
F080-180	030	F	4	Y	S	3	11 13/16	7 7/8	7 7/8	8 11/16	5 7/8	5 7/8	1 9/16	6 11/16	6 13/16	6 11/16	13/16	11/16	4 15/16	22 13/16	22 13/16	15 3/4
F080-180	035	F	4	U	S	3	11 13/16	7 7/8	7 7/8	8 11/16	5 7/8	5 7/8	1 9/16	6 11/16	6 13/16	6 11/16	13/16	11/16	4 15/16	22 13/16	22 13/16	15 3/4
F080-180	035	F	4	Y	S	3	11 13/16	7 7/8	7 7/8	8 11/16	5 7/8	5 7/8	1 9/16	6 11/16	6 13/16	6 11/16	13/16	11/16	4 15/16	22 13/16	22 13/16	15 3/4
D080-180	036	F	4	U	S	3	11 13/16	7 7/8	7 7/8	8 11/16	5 7/8	5 7/8	1 9/16	6 11/16	6 13/16	6 11/16	13/16	11/16	4 15/16	22 13/16	22 13/16	15 3/4
D080-180	036	F	4	Y	S	3	11 13/16	7 7/8	7 7/8	8 11/16	5 7/8	5 7/8	1 9/16	6 11/16	6 13/16	6 11/16	13/16	11/16	4 15/16	22 13/16	22 13/16	15 3/4
F080-180	036	F	4	U	S	3	11 13/16	7 7/8	7 7/8	8 11/16	5 7/8	5 7/8	1 9/16	6 11/16	6 13/16	6 11/16	13/16	11/16	4 15/16	22 13/16	22 13/16	15 3/4
F080-180	036	F	4	Y	S	3	11 13/16	7 7/8	7 7/8	8 11/16	5 7/8	5 7/8	1 9/16	6 11/16	6 13/16	6 11/16	13/16	11/16	4 15/16	22 13/16	22 13/16	15 3/4
F080-180	043	F	4	U	S	3	11 13/16	7 7/8	7 7/8	8 11/16	5 7/8	5 7/8	1 9/16	6 11/16	6 13/16	6 11/16	13/16	11/16	4 15/16	22 13/16	22 13/16	15 3/4
F080-180	043	F	4	Y	S	3	11 13/16	7 7/8	7 7/8	8 11/16	5 7/8	5 7/8	1 9/16	6 11/16	6 13/16	6 11/16	13/16	11/16	4 15/16	22 13/16	22 13/16	15 3/4
F080-180	045	C	4	U	S	3	11 13/16	7 7/8	7 7/8	8 11/16	5 7/8	5 7/8	1 9/16	6 11/16	6 13/16	6 11/16	13/16	11/16	4 15/16	22 13/16	22 13/16	15 3/4
F080-180	045	C	4	Y	S	3	11 13/16	7 7/8	7 7/8	8 11/16	5 7/8	5 7/8	1 9/16	6 11/16	6 13/16	6 11/16	13/16	11/16	4 15/16	22 13/16	22 13/16	15 3/4
F080-180	065	F	4	U	S	3	11 13/16	7 7/8	7 7/8	8 11/16	5 7/8	5 7/8	1 9/16	6 11/16	6 13/16	6 11/16	13/16	11/16	4 15/16	22 13/16	22 13/16	15 3/4
F080-180	065	F	4	Y	S	3	11 13/16	7 7/8	7 7/8	8 11/16	5 7/8	5 7/8	1 9/16	6 11/16	6 13/16	6 11/16	13/16	11/16	4 15/16	22 13/16	22 13/16	15 3/4
F080-180	070	F	4	U	S	3	11 13/16	7 7/8	7 7/8	8 11/16	5 7/8	5 7/8	1 9/16	6 11/16	6 13/16	6 11/16	13/16	11/16	4 15/16	22 13/16	22 13/16	15 3/4
F080-180	070	F	4	Y	S	3	11 13/16	7 7/8	7 7/8	8 11/16	5 7/8	5 7/8	1 9/16	6 11/16	6 13/16	6 11/16	13/16	11/16	4 15/16	22 13/16	22 13/16	15 3/4
F080-180	077	F	4	U	S	3	11 13/16	7 7/8	7 7/8	8 11/16	5 7/8	5 7/8	1 9/16	6 11/16	6 13/16	6 11/16	13/16	11/16	4 15/16	22 13/16	22 13/16	15 3/4
F080-180	077	F	4	Y	S	3	11 13/16	7 7/8	7 7/8	8 11/16	5 7/8	5 7/8	1 9/16	6 11/16	6 13/16	6 11/16	13/16	11/16	4 15/16	22 13/16	22 13/16	15 3/4
F080-220	046	C	2	U	S	3	11 13/16	7 7/8	7 7/8	8 11/16	5 7/8	5 7/8	1 9/16	6 11/16	6 13/16	6 11/16	13/16	11/16	4 15/16	22 13/16	22 13/16	15 3/4
F080-220	046	C	2	Y	S	3	11 13/16	7 7/8	7 7/8	8 11/16	5 7/8	5 7/8	1 9/16	6 11/16	6 13/16	6 11/16	13/16	11/16	4 15/16	22 13/16	22 13/16	15 3/4
F080-220	047	F	2	U	S	3	11 13/16	7 7/8	7 7/8	8 11/16	5 7/8	5 7/8	1 9/16	6 11/16	6 13/16	6 11/16	13/16	11/16	4 15/16	22 13/16	22 13/16	15 3/4
F080-220	047	F	2	Y	S	3	11 13/16	7 7/8	7 7/8	8 11/16	5 7/8	5 7/8	1 9/16	6 11/16	6 13/16	6 11/16	13/16	11/16	4 15/16	22 13/16	22 13/16	15 3/4
F080-220	051	F	2	U	S	3	11 13/16	7 7/8	7 7/8	8 11/16	5 7/8	5 7/8	1 9/16	6 11/16	6 13/16	6 11/16	13/16	11/16	4 15/16	22 13/16	22 13/16	15 3/4
F080-220	051	F	2	Y	S	3	11 13/16	7 7/8	7 7/8	8 11/16	5 7/8	5 7/8	1 9/16	6 11/16	6 13/16	6 11/16	13/16	11/16	4 15/16	22 13/16	22 13/16	15 3/4
F080-220	055	C	2	U	S	3	11 13/16	7 7/8	7 7/8	8 11/16	5 7/8	5 7/8	1 9/16	6 11/16	6 13/16	6 11/16	13/16	11/16	4 15/16	22 13/16	22 13/16	15 3/4
F080-220	055	C	2	Y	S	3	11 13/16	7 7/8	7 7/8	8 11/16	5 7/8	5 7/8	1 9/16	6 11/16	6 13/16	6 11/16	13/16	11/16	4 15/16	22 13/16	22 13/16	15 3/4
F080-220	062	F	2	U	S	3	11 13/16	7 7/8	7 7/8	8 11/16	5 7/8	5 7/8	1 9/16	6 11/16	6 13/16	6 11/16	13/16	11/16	4 15/16	22 13/16	22 13/16	15 3/4
F080-220	062	F	2	Y	S	3	11 13/16	7 7/8	7 7/8	8 11/16	5 7/8	5 7/8	1 9/16	6 11/16	6 13/16	6 11/16	13/16	11/16	4 15/16	22 13/16	22 13/16	15 3/4
F080-220	066	F	2	U	S	3	11 13/16	7 7/8	7 7/8	8 11/16	5 7/8	5 7/8	1 9/16	6 11/16	6 13/16	6 11/16	13/16	11/16	4 15/16	22 13/16	22 13/16	15 3/4

Amarex	Motorleistung	Effizienzklasse	Polzahl	Motorausführung	Motorbauart	DN_3	A	B	B'	C	D	D'	E	G_1	G_2	H	J	ØK	L	N min.	O min.	P min.
F080-220	066	F	2	Y	S	3	11 13/16	7 7/8	7 7/8	8 11/16	5 7/8	5 7/8	1 9/16	6 11/16	6 13/16	6 11/16	13/16	11/16	4 15/16	22 13/16	22 13/16	15 3/4
F080-220	068	F	2	U	S	3	11 13/16	7 7/8	7 7/8	8 11/16	5 7/8	5 7/8	1 9/16	6 11/16	6 13/16	6 11/16	13/16	11/16	4 15/16	22 13/16	22 13/16	15 3/4
F080-220	068	F	2	Y	S	3	11 13/16	7 7/8	7 7/8	8 11/16	5 7/8	5 7/8	1 9/16	6 11/16	6 13/16	6 11/16	13/16	11/16	4 15/16	22 13/16	22 13/16	15 3/4
F080-220	071	F	2	U	S	3	11 13/16	7 7/8	7 7/8	8 11/16	5 7/8	5 7/8	1 9/16	6 11/16	6 13/16	6 11/16	13/16	11/16	4 15/16	22 13/16	22 13/16	15 3/4
F080-220	071	F	2	Y	S	3	11 13/16	7 7/8	7 7/8	8 11/16	5 7/8	5 7/8	1 9/16	6 11/16	6 13/16	6 11/16	13/16	11/16	4 15/16	22 13/16	22 13/16	15 3/4
F080-220	084	F	2	U	S	3	11 13/16	7 7/8	7 7/8	8 11/16	5 7/8	5 7/8	1 9/16	6 11/16	6 13/16	6 11/16	13/16	11/16	4 15/16	22 13/16	22 13/16	15 3/4
F080-220	084	F	2	Y	S	3	11 13/16	7 7/8	7 7/8	8 11/16	5 7/8	5 7/8	1 9/16	6 11/16	6 13/16	6 11/16	13/16	11/16	4 15/16	22 13/16	22 13/16	15 3/4
F080-230	017	F	4	U	S	3	11 13/16	7 7/8	7 7/8	8 11/16	5 7/8	5 7/8	1 9/16	6 11/16	6 13/16	6 11/16	13/16	11/16	4 15/16	22 13/16	22 13/16	15 3/4
F080-230	017	F	4	Y	S	3	11 13/16	7 7/8	7 7/8	8 11/16	5 7/8	5 7/8	1 9/16	6 11/16	6 13/16	6 11/16	13/16	11/16	4 15/16	22 13/16	22 13/16	15 3/4
F080-230	023	F	4	U	S	3	11 13/16	7 7/8	7 7/8	8 11/16	5 7/8	5 7/8	1 9/16	6 11/16	6 13/16	6 11/16	13/16	11/16	4 15/16	22 13/16	22 13/16	15 3/4
F080-230	023	F	4	Y	S	3	11 13/16	7 7/8	7 7/8	8 11/16	5 7/8	5 7/8	1 9/16	6 11/16	6 13/16	6 11/16	13/16	11/16	4 15/16	22 13/16	22 13/16	15 3/4
F080-230	030	F	4	U	S	3	11 13/16	7 7/8	7 7/8	8 11/16	5 7/8	5 7/8	1 9/16	6 11/16	6 13/16	6 11/16	13/16	11/16	4 15/16	22 13/16	22 13/16	15 3/4
F080-230	030	F	4	Y	S	3	11 13/16	7 7/8	7 7/8	8 11/16	5 7/8	5 7/8	1 9/16	6 11/16	6 13/16	6 11/16	13/16	11/16	4 15/16	22 13/16	22 13/16	15 3/4
F080-230	035	F	4	U	S	3	11 13/16	7 7/8	7 7/8	8 11/16	5 7/8	5 7/8	1 9/16	6 11/16	6 13/16	6 11/16	13/16	11/16	4 15/16	22 13/16	22 13/16	15 3/4
F080-230	035	F	4	Y	S	3	11 13/16	7 7/8	7 7/8	8 11/16	5 7/8	5 7/8	1 9/16	6 11/16	6 13/16	6 11/16	13/16	11/16	4 15/16	22 13/16	22 13/16	15 3/4
D080-230	036	F	4	U	S	3	11 13/16	7 7/8	7 7/8	8 11/16	5 7/8	5 7/8	1 9/16	6 11/16	6 13/16	6 11/16	13/16	11/16	4 15/16	22 13/16	22 13/16	15 3/4
D080-230	036	F	4	Y	S	3	11 13/16	7 7/8	7 7/8	8 11/16	5 7/8	5 7/8	1 9/16	6 11/16	6 13/16	6 11/16	13/16	11/16	4 15/16	22 13/16	22 13/16	15 3/4
F080-230	036	F	4	U	S	3	11 13/16	7 7/8	7 7/8	8 11/16	5 7/8	5 7/8	1 9/16	6 11/16	6 13/16	6 11/16	13/16	11/16	4 15/16	22 13/16	22 13/16	15 3/4
F080-230	036	F	4	Y	S	3	11 13/16	7 7/8	7 7/8	8 11/16	5 7/8	5 7/8	1 9/16	6 11/16	6 13/16	6 11/16	13/16	11/16	4 15/16	22 13/16	22 13/16	15 3/4
D080-230	043	F	4	U	S	3	11 13/16	7 7/8	7 7/8	8 11/16	5 7/8	5 7/8	1 9/16	6 11/16	6 13/16	6 11/16	13/16	11/16	4 15/16	22 13/16	22 13/16	15 3/4
D080-230	043	F	4	Y	S	3	11 13/16	7 7/8	7 7/8	8 11/16	5 7/8	5 7/8	1 9/16	6 11/16	6 13/16	6 11/16	13/16	11/16	4 15/16	22 13/16	22 13/16	15 3/4
F080-230	043	F	4	U	S	3	11 13/16	7 7/8	7 7/8	8 11/16	5 7/8	5 7/8	1 9/16	6 11/16	6 13/16	6 11/16	13/16	11/16	4 15/16	22 13/16	22 13/16	15 3/4
F080-230	043	F	4	Y	S	3	11 13/16	7 7/8	7 7/8	8 11/16	5 7/8	5 7/8	1 9/16	6 11/16	6 13/16	6 11/16	13/16	11/16	4 15/16	22 13/16	22 13/16	15 3/4
D080-230	045	C	4	U	S	3	11 13/16	7 7/8	7 7/8	8 11/16	5 7/8	5 7/8	1 9/16	6 11/16	6 13/16	6 11/16	13/16	11/16	4 15/16	22 13/16	22 13/16	15 3/4
D080-230	045	C	4	Y	S	3	11 13/16	7 7/8	7 7/8	8 11/16	5 7/8	5 7/8	1 9/16	6 11/16	6 13/16	6 11/16	13/16	11/16	4 15/16	22 13/16	22 13/16	15 3/4
F080-230	045	C	4	U	S	3	11 13/16	7 7/8	7 7/8	8 11/16	5 7/8	5 7/8	1 9/16	6 11/16	6 13/16	6 11/16	13/16	11/16	4 15/16	22 13/16	22 13/16	15 3/4
F080-230	045	C	4	Y	S	3	11 13/16	7 7/8	7 7/8	8 11/16	5 7/8	5 7/8	1 9/16	6 11/16	6 13/16	6 11/16	13/16	11/16	4 15/16	22 13/16	22 13/16	15 3/4
D080-230	065	F	4	U	S	3	11 13/16	7 7/8	7 7/8	8 11/16	5 7/8	5 7/8	1 9/16	6 11/16	6 13/16	6 11/16	13/16	11/16	4 15/16	22 13/16	22 13/16	15 3/4
D080-230	065	F	4	Y	S	3	11 13/16	7 7/8	7 7/8	8 11/16	5 7/8	5 7/8	1 9/16	6 11/16	6 13/16	6 11/16	13/16	11/16	4 15/16	22 13/16	22 13/16	15 3/4
F080-230	065	F	4	U	S	3	11 13/16	7 7/8	7 7/8	8 11/16	5 7/8	5 7/8	1 9/16	6 11/16	6 13/16	6 11/16	13/16	11/16	4 15/16	22 13/16	22 13/16	15 3/4
F080-230	065	F	4	Y	S	3	11 13/16	7 7/8	7 7/8	8 11/16	5 7/8	5 7/8	1 9/16	6 11/16	6 13/16	6 11/16	13/16	11/16	4 15/16	22 13/16	22 13/16	15 3/4
D080-230	070	F	4	U	S	3	11 13/16	7 7/8	7 7/8	8 11/16	5 7/8	5 7/8	1 9/16	6 11/16	6 13/16	6 11/16	13/16	11/16	4 15/16	22 13/16	22 13/16	15 3/4
D080-230	070	F	4	Y	S	3	11 13/16	7 7/8	7 7/8	8 11/16	5 7/8	5 7/8	1 9/16	6 11/16	6 13/16	6 11/16	13/16	11/16	4 15/16	22 13/16	22 13/16	15 3/4
F080-230	070	F	4	U	S	3	11 13/16	7 7/8	7 7/8	8 11/16	5 7/8	5 7/8	1 9/16	6 11/16	6 13/16	6 11/16	13/16	11/16	4 15/16	22 13/16	22 13/16	15 3/4
F080-230	070	F	4	Y	S	3	11 13/16	7 7/8	7 7/8	8 11/16	5 7/8	5 7/8	1 9/16	6 11/16	6 13/16	6 11/16	13/16	11/16	4 15/16	22 13/16	22 13/16	15 3/4

Amarex	Motorleistung	Effizienzklasse	Polzahl	Motorausführung	Motorbauart	DN_3	A	B	B'	C	D	D'	E	G_1	G_2	H	J	ØK	L	N min.	O min.	P min.
D080-230	077	F	4	U	S	3	11 13/16	7 7/8	7 7/8	8 11/16	5 7/8	5 7/8	1 9/16	6 11/16	6 13/16	6 11/16	13/16	11/16	4 15/16	22 13/16	22 13/16	15 3/4
D080-230	077	F	4	Y	S	3	11 13/16	7 7/8	7 7/8	8 11/16	5 7/8	5 7/8	1 9/16	6 11/16	6 13/16	6 11/16	13/16	11/16	4 15/16	22 13/16	22 13/16	15 3/4
F080-230	077	F	4	U	S	3	11 13/16	7 7/8	7 7/8	8 11/16	5 7/8	5 7/8	1 9/16	6 11/16	6 13/16	6 11/16	13/16	11/16	4 15/16	22 13/16	22 13/16	15 3/4
F080-230	077	F	4	Y	S	3	11 13/16	7 7/8	7 7/8	8 11/16	5 7/8	5 7/8	1 9/16	6 11/16	6 13/16	6 11/16	13/16	11/16	4 15/16	22 13/16	22 13/16	15 3/4

Tabelle 52: Abmessungen Fundament [mm]

Amarex	Motorleistung	Effizienzklasse	Polzahl	Motorausführung	Motorbauart	DN_3	A	B	B'	C	D	D'	E	G_1	G_2	H	J	ØK	L	N min.	O min.	P min.
D080-140	029	C	2	U	S	80	300	200	200	220	150	150	40	170	173	170	20	18	125	580	580	400
D080-140	029	C	2	Y	S	80	300	200	200	220	150	150	40	170	173	170	20	18	125	580	580	400
D080-140	030	C	2	U	S	80	300	200	200	220	150	150	40	170	173	170	20	18	125	580	580	400
D080-140	030	C	2	Y	S	80	300	200	200	220	150	150	40	170	173	170	20	18	125	580	580	400
D080-140	040	F	2	U	S	80	300	200	200	220	150	150	40	170	173	170	20	18	125	580	580	400
D080-140	040	F	2	Y	S	80	300	200	200	220	150	150	40	170	173	170	20	18	125	580	580	400
D080-140	042	F	2	U	S	80	300	200	200	220	150	150	40	170	173	170	20	18	125	580	580	400
D080-140	042	F	2	Y	S	80	300	200	200	220	150	150	40	170	173	170	20	18	125	580	580	400
D080-140	047	F	2	U	S	80	300	200	200	220	150	150	40	170	173	170	20	18	125	580	580	400
D080-140	047	F	2	Y	S	80	300	200	200	220	150	150	40	170	173	170	20	18	125	580	580	400
D080-140	051	F	2	U	S	80	300	200	200	220	150	150	40	170	173	170	20	18	125	580	580	400
D080-140	051	F	2	Y	S	80	300	200	200	220	150	150	40	170	173	170	20	18	125	580	580	400
F080-150	015	C	4	U	S	80	300	200	200	220	150	150	40	170	173	170	20	18	125	580	580	400
F080-150	015	C	4	Y	S	80	300	200	200	220	150	150	40	170	173	170	20	18	125	580	580	400
F080-150	017	F	4	U	S	80	300	200	200	220	150	150	40	170	173	170	20	18	125	580	580	400
F080-150	017	F	4	Y	S	80	300	200	200	220	150	150	40	170	173	170	20	18	125	580	580	400
F080-150	018	C	4	U	S	80	300	200	200	220	150	150	40	170	173	170	20	18	125	580	580	400
F080-150	018	C	4	Y	S	80	300	200	200	220	150	150	40	170	173	170	20	18	125	580	580	400
F080-150	023	F	4	U	S	80	300	200	200	220	150	150	40	170	173	170	20	18	125	580	580	400
F080-150	023	F	4	Y	S	80	300	200	200	220	150	150	40	170	173	170	20	18	125	580	580	400
F080-150	030	F	4	U	S	80	300	200	200	220	150	150	40	170	173	170	20	18	125	580	580	400

Amarex	Motorleistung	Effizienzklasse	Polzahl	Motorausführung	Motorbauart	DN_3	A	B	B'	C	D	D'	E	G_1	G_2	H	J	ØK	L	N min.	O min.	P min.
F080-150	030	F	4	Y	S	80	300	200	200	220	150	150	40	170	173	170	20	18	125	580	580	400
F080-150	035	F	4	U	S	80	300	200	200	220	150	150	40	170	173	170	20	18	125	580	580	400
F080-150	035	F	4	Y	S	80	300	200	200	220	150	150	40	170	173	170	20	18	125	580	580	400
F080-150	036	F	4	U	S	80	300	200	200	220	150	150	40	170	173	170	20	18	125	580	580	400
F080-150	036	F	4	Y	S	80	300	200	200	220	150	150	40	170	173	170	20	18	125	580	580	400
F080-150	043	F	4	U	S	80	300	200	200	220	150	150	40	170	173	170	20	18	125	580	580	400
F080-150	043	F	4	Y	S	80	300	200	200	220	150	150	40	170	173	170	20	18	125	580	580	400
F080-150	045	C	4	U	S	80	300	200	200	220	150	150	40	170	173	170	20	18	125	580	580	400
F080-150	045	C	4	Y	S	80	300	200	200	220	150	150	40	170	173	170	20	18	125	580	580	400
D080-170	046	C	2	U	S	80	300	200	200	220	150	150	40	170	173	170	20	18	125	580	580	400
D080-170	046	C	2	Y	S	80	300	200	200	220	150	150	40	170	173	170	20	18	125	580	580	400
D080-170	055	C	2	U	S	80	300	200	200	220	150	150	40	170	173	170	20	18	125	580	580	400
D080-170	055	C	2	Y	S	80	300	200	200	220	150	150	40	170	173	170	20	18	125	580	580	400
D080-170	066	F	2	U	S	80	300	200	200	220	150	150	40	170	173	170	20	18	125	580	580	400
D080-170	066	F	2	Y	S	80	300	200	200	220	150	150	40	170	173	170	20	18	125	580	580	400
D080-170	068	F	2	U	S	80	300	200	200	220	150	150	40	170	173	170	20	18	125	580	580	400
D080-170	068	F	2	Y	S	80	300	200	200	220	150	150	40	170	173	170	20	18	125	580	580	400
D080-170	071	F	2	U	S	80	300	200	200	220	150	150	40	170	173	170	20	18	125	580	580	400
D080-170	071	F	2	Y	S	80	300	200	200	220	150	150	40	170	173	170	20	18	125	580	580	400
D080-170	084	F	2	U	S	80	300	200	200	220	150	150	40	170	173	170	20	18	125	580	580	400
D080-170	084	F	2	Y	S	80	300	200	200	220	150	150	40	170	173	170	20	18	125	580	580	400
D080-180	015	C	4	U	S	80	300	200	200	220	150	150	40	170	173	170	20	18	125	580	580	400
D080-180	015	C	4	Y	S	80	300	200	200	220	150	150	40	170	173	170	20	18	125	580	580	400
F080-180	015	C	4	U	S	80	300	200	200	220	150	150	40	170	173	170	20	18	125	580	580	400
F080-180	015	C	4	Y	S	80	300	200	200	220	150	150	40	170	173	170	20	18	125	580	580	400
D080-180	017	F	4	U	S	80	300	200	200	220	150	150	40	170	173	170	20	18	125	580	580	400
D080-180	017	F	4	Y	S	80	300	200	200	220	150	150	40	170	173	170	20	18	125	580	580	400
D080-180	018	C	4	U	S	80	300	200	200	220	150	150	40	170	173	170	20	18	125	580	580	400
D080-180	018	C	4	Y	S	80	300	200	200	220	150	150	40	170	173	170	20	18	125	580	580	400
F080-180	018	C	4	U	S	80	300	200	200	220	150	150	40	170	173	170	20	18	125	580	580	400
F080-180	018	C	4	Y	S	80	300	200	200	220	150	150	40	170	173	170	20	18	125	580	580	400
D080-180	023	F	4	U	S	80	300	200	200	220	150	150	40	170	173	170	20	18	125	580	580	400
D080-180	023	F	4	Y	S	80	300	200	200	220	150	150	40	170	173	170	20	18	125	580	580	400
F080-180	023	F	4	U	S	80	300	200	200	220	150	150	40	170	173	170	20	18	125	580	580	400
F080-180	023	F	4	Y	S	80	300	200	200	220	150	150	40	170	173	170	20	18	125	580	580	400

Amarex	Motorleistung	Effizienzklasse	Polzahl	Motorausführung	Motorbauart	DN_3	A	B	B'	C	D	D'	E	G_1	G_2	H	J	ØK	L	N min.	O min.	P min.
F080-180	030	F	4	U	S	80	300	200	200	220	150	150	40	170	173	170	20	18	125	580	580	400
F080-180	030	F	4	Y	S	80	300	200	200	220	150	150	40	170	173	170	20	18	125	580	580	400
F080-180	035	F	4	U	S	80	300	200	200	220	150	150	40	170	173	170	20	18	125	580	580	400
F080-180	035	F	4	Y	S	80	300	200	200	220	150	150	40	170	173	170	20	18	125	580	580	400
D080-180	036	F	4	U	S	80	300	200	200	220	150	150	40	170	173	170	20	18	125	580	580	400
D080-180	036	F	4	Y	S	80	300	200	200	220	150	150	40	170	173	170	20	18	125	580	580	400
F080-180	036	F	4	U	S	80	300	200	200	220	150	150	40	170	173	170	20	18	125	580	580	400
F080-180	036	F	4	Y	S	80	300	200	200	220	150	150	40	170	173	170	20	18	125	580	580	400
F080-180	043	F	4	U	S	80	300	200	200	220	150	150	40	170	173	170	20	18	125	580	580	400
F080-180	043	F	4	Y	S	80	300	200	200	220	150	150	40	170	173	170	20	18	125	580	580	400
F080-180	045	C	4	U	S	80	300	200	200	220	150	150	40	170	173	170	20	18	125	580	580	400
F080-180	045	C	4	Y	S	80	300	200	200	220	150	150	40	170	173	170	20	18	125	580	580	400
F080-180	065	F	4	U	S	80	300	200	200	220	150	150	40	170	173	170	20	18	125	580	580	400
F080-180	065	F	4	Y	S	80	300	200	200	220	150	150	40	170	173	170	20	18	125	580	580	400
F080-180	070	F	4	U	S	80	300	200	200	220	150	150	40	170	173	170	20	18	125	580	580	400
F080-180	070	F	4	Y	S	80	300	200	200	220	150	150	40	170	173	170	20	18	125	580	580	400
F080-180	077	F	4	U	S	80	300	200	200	220	150	150	40	170	173	170	20	18	125	580	580	400
F080-180	077	F	4	Y	S	80	300	200	200	220	150	150	40	170	173	170	20	18	125	580	580	400
F080-220	046	C	2	U	S	80	300	200	200	220	150	150	40	170	173	170	20	18	125	580	580	400
F080-220	046	C	2	Y	S	80	300	200	200	220	150	150	40	170	173	170	20	18	125	580	580	400
F080-220	047	F	2	U	S	80	300	200	200	220	150	150	40	170	173	170	20	18	125	580	580	400
F080-220	047	F	2	Y	S	80	300	200	200	220	150	150	40	170	173	170	20	18	125	580	580	400
F080-220	051	F	2	U	S	80	300	200	200	220	150	150	40	170	173	170	20	18	125	580	580	400
F080-220	051	F	2	Y	S	80	300	200	200	220	150	150	40	170	173	170	20	18	125	580	580	400
F080-220	055	C	2	U	S	80	300	200	200	220	150	150	40	170	173	170	20	18	125	580	580	400
F080-220	055	C	2	Y	S	80	300	200	200	220	150	150	40	170	173	170	20	18	125	580	580	400
F080-220	062	F	2	U	S	80	300	200	200	220	150	150	40	170	173	170	20	18	125	580	580	400
F080-220	062	F	2	Y	S	80	300	200	200	220	150	150	40	170	173	170	20	18	125	580	580	400
F080-220	066	F	2	U	S	80	300	200	200	220	150	150	40	170	173	170	20	18	125	580	580	400
F080-220	066	F	2	Y	S	80	300	200	200	220	150	150	40	170	173	170	20	18	125	580	580	400
F080-220	068	F	2	U	S	80	300	200	200	220	150	150	40	170	173	170	20	18	125	580	580	400
F080-220	068	F	2	Y	S	80	300	200	200	220	150	150	40	170	173	170	20	18	125	580	580	400
F080-220	071	F	2	U	S	80	300	200	200	220	150	150	40	170	173	170	20	18	125	580	580	400
F080-220	071	F	2	Y	S	80	300	200	200	220	150	150	40	170	173	170	20	18	125	580	580	400
F080-220	084	F	2	U	S	80	300	200	200	220	150	150	40	170	173	170	20	18	125	580	580	400

Amarex	Motorleistung	Effizienzklasse	Polzahl	Motorausführung	Motorbauart	DN_3	A	B	B'	C	D	D'	E	G_1	G_2	H	J	ØK	L	N min.	O min.	P min.
F080-220	084	F	2	Y	S	80	300	200	200	220	150	150	40	170	173	170	20	18	125	580	580	400
F080-230	017	F	4	U	S	80	300	200	200	220	150	150	40	170	173	170	20	18	125	580	580	400
F080-230	017	F	4	Y	S	80	300	200	200	220	150	150	40	170	173	170	20	18	125	580	580	400
F080-230	023	F	4	U	S	80	300	200	200	220	150	150	40	170	173	170	20	18	125	580	580	400
F080-230	023	F	4	Y	S	80	300	200	200	220	150	150	40	170	173	170	20	18	125	580	580	400
F080-230	030	F	4	U	S	80	300	200	200	220	150	150	40	170	173	170	20	18	125	580	580	400
F080-230	030	F	4	Y	S	80	300	200	200	220	150	150	40	170	173	170	20	18	125	580	580	400
F080-230	035	F	4	U	S	80	300	200	200	220	150	150	40	170	173	170	20	18	125	580	580	400
F080-230	035	F	4	Y	S	80	300	200	200	220	150	150	40	170	173	170	20	18	125	580	580	400
D080-230	036	F	4	U	S	80	300	200	200	220	150	150	40	170	173	170	20	18	125	580	580	400
D080-230	036	F	4	Y	S	80	300	200	200	220	150	150	40	170	173	170	20	18	125	580	580	400
F080-230	036	F	4	U	S	80	300	200	200	220	150	150	40	170	173	170	20	18	125	580	580	400
F080-230	036	F	4	Y	S	80	300	200	200	220	150	150	40	170	173	170	20	18	125	580	580	400
D080-230	043	F	4	U	S	80	300	200	200	220	150	150	40	170	173	170	20	18	125	580	580	400
D080-230	043	F	4	Y	S	80	300	200	200	220	150	150	40	170	173	170	20	18	125	580	580	400
F080-230	043	F	4	U	S	80	300	200	200	220	150	150	40	170	173	170	20	18	125	580	580	400
F080-230	043	F	4	Y	S	80	300	200	200	220	150	150	40	170	173	170	20	18	125	580	580	400
D080-230	045	C	4	U	S	80	300	200	200	220	150	150	40	170	173	170	20	18	125	580	580	400
D080-230	045	C	4	Y	S	80	300	200	200	220	150	150	40	170	173	170	20	18	125	580	580	400
F080-230	045	C	4	U	S	80	300	200	200	220	150	150	40	170	173	170	20	18	125	580	580	400
F080-230	045	C	4	Y	S	80	300	200	200	220	150	150	40	170	173	170	20	18	125	580	580	400
D080-230	065	F	4	U	S	80	300	200	200	220	150	150	40	170	173	170	20	18	125	580	580	400
D080-230	065	F	4	Y	S	80	300	200	200	220	150	150	40	170	173	170	20	18	125	580	580	400
F080-230	065	F	4	U	S	80	300	200	200	220	150	150	40	170	173	170	20	18	125	580	580	400
F080-230	065	F	4	Y	S	80	300	200	200	220	150	150	40	170	173	170	20	18	125	580	580	400
D080-230	070	F	4	U	S	80	300	200	200	220	150	150	40	170	173	170	20	18	125	580	580	400
D080-230	070	F	4	Y	S	80	300	200	200	220	150	150	40	170	173	170	20	18	125	580	580	400
F080-230	070	F	4	U	S	80	300	200	200	220	150	150	40	170	173	170	20	18	125	580	580	400
F080-230	070	F	4	Y	S	80	300	200	200	220	150	150	40	170	173	170	20	18	125	580	580	400
D080-230	077	F	4	U	S	80	300	200	200	220	150	150	40	170	173	170	20	18	125	580	580	400
D080-230	077	F	4	Y	S	80	300	200	200	220	150	150	40	170	173	170	20	18	125	580	580	400
F080-230	077	F	4	U	S	80	300	200	200	220	150	150	40	170	173	170	20	18	125	580	580	400
F080-230	077	F	4	Y	S	80	300	200	200	220	150	150	40	170	173	170	20	18	125	580	580	400

Tabelle 53: Abmessungen Befestigung [in], Teil 1

DN	GH	GW	GW1	GW2	GW3	GW4	GW5	GW6	GW7	GW8	GW9	GW10	SG	SG1	SG2	SG3	SG4
DN 80	-	6 1/2	1 15/16	3/16	13/16	1/2	9/16	1/2	2 3/8	3 15/16	3 1/8	3/8	2 3/8x1/8	1 15/16	3/16	13/16	1/2

Tabelle 54: Abmessungen Befestigung [in], Teil 2

SG5	SG6	SG7	SG8	SG9	SG10	TG	TG1	TG2	TG3	TG4	TG5	TG6	TG7	TG8	TG9
9/16	1/2	2 3/8	3 15/16	3 1/8	3/8	2 3/8x1/8	2 3/4	2 3/16	1 15/16	1/2	1/2	3 1/4	3 3/8	3 1/8	3/8

Tabelle 55: Abmessungen Befestigung [mm], Teil 1

DN	GH	GW	GW1	GW2	GW3	GW4	GW5	GW6	GW7	GW8	GW9	GW10	SG	SG1	SG2	SG3	SG4
DN 80	-	165	50	5	20	12	15	12	60	100	80	10	60,3x3,6	50	5	20	12

Tabelle 56: Abmessungen Befestigung [mm], Teil 2

SG5	SG6	SG7	SG8	SG9	SG10	TG	TG1	TG2	TG3	TG4	TG5	TG6	TG7	TG8	TG9
15	12	60	100	80	10	60,3x3,6	70	55	50	12	12	82	86	80	10

Amarex DN 80, stationäre Aufstellung, 1-Stangenführung

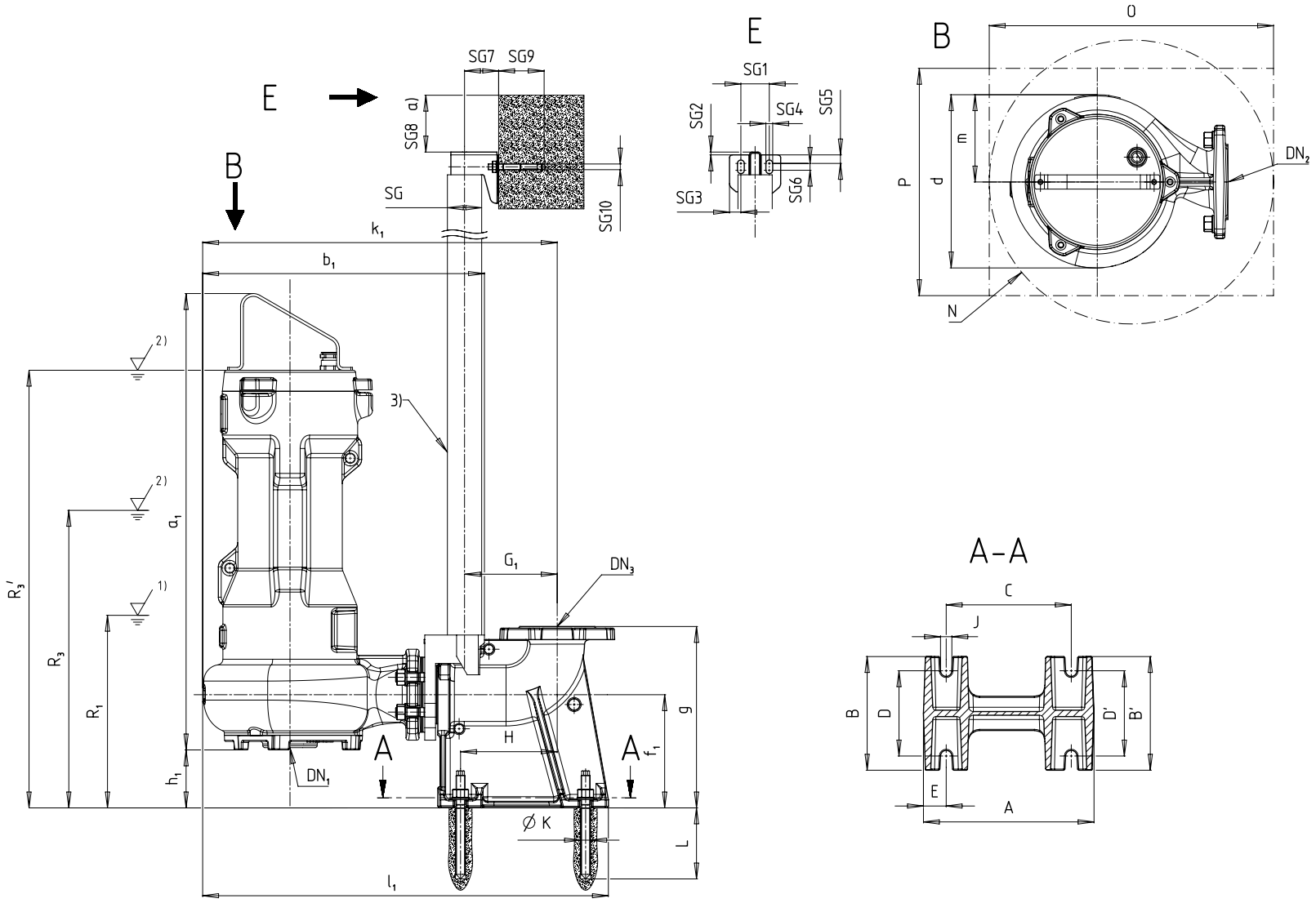

Abb. 8: Abmessungen Amarex DN 80, stationäre Aufstellung, 1-Stangenführung

1)	Tiefster Ausschaltpunkt bei Automatikbetrieb
2)	Mindestüberdeckung bei Dauerbetrieb
3)	Nicht im KSB-Lieferumfang enthalten

Tabelle 57: Abmessungen Pumpenaggregat [in]

Amarex	Motorleistung	Effizienzklasse	Polzahl	Motorausführung	Motorbauart	DN_1	DN_2	a_1	b_1	d	D_f	f_1	g	g_f	h_1	H_f	k_1	k_f	l_1	m	Z_f	R1	R3	R3'
D080-140	029	C	2	U	S	3	3	26 3/8	18 7/8	11 1/8	6 5/16	7 7/8	12 5/8	5 3/16	4 7/16	7 7/8	24 1/16	6 5/16	27 5/8	6 1/16	3/16	10 7/8	18 1/8	-
D080-140	029	C	2	Y	S	3	3	26 3/4	18 7/8	11 1/8	6 5/16	7 7/8	12 5/8	5 3/16	4 7/16	7 7/8	24 1/16	6 5/16	27 5/8	6 1/16	3/16	10 7/8	18 1/8	-
D080-140	040	F	2	U	S	3	3	26 3/8	18 7/8	11 1/8	6 5/16	7 7/8	12 5/8	5 3/16	4 7/16	7 7/8	24 1/16	6 5/16	27 5/8	6 1/16	3/16	10 7/8	-	26 1/4
D080-140	040	F	2	Y	S	3	3	26 3/4	18 7/8	11 1/8	6 5/16	7 7/8	12 5/8	5 3/16	4 7/16	7 7/8	24 1/16	6 5/16	27 5/8	6 1/16	3/16	10 7/8	-	26 5/8
F080-150	015	C	4	U	S	3	3	27 5/8	19 3/8	12	6 5/16	7 7/8	12 5/8	5 3/16	4 1/16	7 7/8	24 1/2	6 5/16	28 1/16	6 1/16	3/16	11 3/4	15 11/16	-
F080-150	015	C	4	Y	S	3	3	27 15/16	19 3/8	12	6 5/16	7 7/8	12 5/8	5 3/16	4 1/16	7 7/8	24 1/2	6 5/16	28 1/16	6 1/16	3/16	11 3/4	15 11/16	-
F080-150	017	F	4	U	S	3	3	27 5/8	19 3/8	12	6 5/16	7 7/8	12 5/8	5 3/16	4 1/16	7 7/8	24 1/2	6 5/16	28 1/16	6 1/16	3/16	11 3/4	-	27 1/8
F080-150	017	F	4	Y	S	3	3	27 15/16	19 3/8	12	6 5/16	7 7/8	12 5/8	5 3/16	4 1/16	7 7/8	24 1/2	6 5/16	28 1/16	6 1/16	3/16	11 3/4	-	27 1/2
F080-150	023	F	4	U	S	3	3	27 5/8	19 3/8	12	6 5/16	7 7/8	12 5/8	5 3/16	4 1/16	7 7/8	24 1/2	6 5/16	28 1/16	6 1/16	3/16	11 3/4	-	27 1/8
F080-150	023	F	4	Y	S	3	3	27 15/16	19 3/8	12	6 5/16	7 7/8	12 5/8	5 3/16	4 1/16	7 7/8	24 1/2	6 5/16	28 1/16	6 1/16	3/16	11 3/4	-	27 1/2
D080-180	015	C	4	U	S	3 25/46	3	26 3/8	18 7/8	11 1/8	6 5/16	7 7/8	12 5/8	5 3/16	4 7/16	7 7/8	24 1/16	6 5/16	27 5/8	6 1/16	3/16	10 7/8	14 13/16	-
D080-180	015	C	4	Y	S	3 25/46	3	26 3/4	18 7/8	11 1/8	6 5/16	7 7/8	12 5/8	5 3/16	4 7/16	7 7/8	24 1/16	6 5/16	27 5/8	6 1/16	3/16	10 7/8	14 13/16	-
F080-180	015	C	4	U	S	3	3	27 5/8	19 3/8	12	6 5/16	7 7/8	12 5/8	5 3/16	4 1/16	7 7/8	24 1/2	6 5/16	28 1/16	6 1/16	3/16	10 7/8	15 11/16	-
F080-180	015	C	4	Y	S	3	3	27 15/16	19 3/8	12	6 5/16	7 7/8	12 5/8	5 3/16	4 1/16	7 7/8	24 1/2	6 5/16	28 1/16	6 1/16	3/16	10 7/8	15 11/16	-
D080-180	017	F	4	U	S	3 25/46	3	26 3/8	18 7/8	11 1/8	6 5/16	7 7/8	12 5/8	5 3/16	4 7/16	7 7/8	24 1/16	6 5/16	27 5/8	6 1/16	3/16	10 7/8	-	26 1/4
D080-180	017	F	4	Y	S	3 25/46	3	26 3/4	18 7/8	11 1/8	6 5/16	7 7/8	12 5/8	5 3/16	4 7/16	7 7/8	24 1/16	6 5/16	27 5/8	6 1/16	3/16	10 7/8	-	26 5/8
D080-180	023	F	4	U	S	3 25/46	3	26 3/8	18 7/8	11 1/8	6 5/16	7 7/8	12 5/8	5 3/16	4 7/16	7 7/8	24 1/16	6 5/16	27 5/8	6 1/16	3/16	11 3/4	-	26 1/4
D080-180	023	F	4	Y	S	3 25/46	3	26 3/4	18 7/8	11 1/8	6 5/16	7 7/8	12 5/8	5 3/16	4 7/16	7 7/8	24 1/16	6 5/16	27 5/8	6 1/16	3/16	11 3/4	-	26 5/8
F080-180	023	F	4	U	S	3	3	27 5/8	19 3/8	12	6 5/16	7 7/8	12 5/8	5 3/16	4 1/16	7 7/8	24 1/2	6 5/16	28 1/16	6 1/16	3/16	11 3/4	-	27 1/8
F080-180	023	F	4	Y	S	3	3	27 15/16	19 3/8	12	6 5/16	7 7/8	12 5/8	5 3/16	4 1/16	7 7/8	24 1/2	6 5/16	28 1/16	6 1/16	3/16	11 3/4	-	27 1/2
F080-230	017	F	4	U	S	3	3	27 5/8	19 3/8	12	6 5/16	7 7/8	12 5/8	5 3/16	4 1/16	7 7/8	24 1/2	6 5/16	28 1/16	6 1/16	3/16	11 3/4	-	27 1/8
F080-230	017	F	4	Y	S	3	3	27 15/16	19 3/8	12	6 5/16	7 7/8	12 5/8	5 3/16	4 1/16	7 7/8	24 1/2	6 5/16	28 1/16	6 1/16	3/16	11 3/4	-	27 1/2
F080-230	023	F	4	U	S	3	3	27 5/8	19 3/8	12	6 5/16	7 7/8	12 5/8	5 3/16	4 1/16	7 7/8	24 1/2	6 5/16	28 1/16	6 1/16	3/16	11 3/4	-	27 1/8
F080-230	023	F	4	Y	S	3	3	27 15/16	19 3/8	12	6 5/16	7 7/8	12 5/8	5 3/16	4 1/16	7 7/8	24 1/2	6 5/16	28 1/16	6 1/16	3/16	11 3/4	-	27 1/2

Tabelle 58: Abmessungen Pumpenaggregat [mm]

Amarex	Motorleistung	Effizienzklasse	Polzahl	Motorausführung	Motorbauart	DN_1	DN_2	a_1	b_1	d	D_f	f_1	g	g_f	h_1	H_f	k_1	k_f	l_1	m	Z_f	R1	R3	R3'
D080-140	029	C	2	U	S	80	80	670	480	282	160	200	320	132	112	200	611	160	701	154	4	276	461	-
D080-140	029	C	2	Y	S	80	80	679	480	282	160	200	320	132	112	200	611	160	701	154	4	276	461	-
D080-140	040	F	2	U	S	80	80	670	480	282	160	200	320	132	112	200	611	160	701	154	4	276	-	667
D080-140	040	F	2	Y	S	80	80	679	480	282	160	200	320	132	112	200	611	160	701	154	4	276	-	676
F080-150	015	C	4	U	S	80	80	701	492	305	160	200	320	132	103	200	623	160	713	154	4	298	398	-
F080-150	015	C	4	Y	S	80	80	710	492	305	160	200	320	132	103	200	623	160	713	154	4	298	398	-
F080-150	017	F	4	U	S	80	80	701	492	305	160	200	320	132	103	200	623	160	713	154	4	298	-	689
F080-150	017	F	4	Y	S	80	80	710	492	305	160	200	320	132	103	200	623	160	713	154	4	298	-	698
F080-150	023	F	4	U	S	80	80	701	492	305	160	200	320	132	103	200	623	160	713	154	4	298	-	689
F080-150	023	F	4	Y	S	80	80	710	492	305	160	200	320	132	103	200	623	160	713	154	4	298	-	698
D080-180	015	C	4	U	S	90	80	670	480	282	160	200	320	132	112	200	611	160	701	154	4	276	376	-
D080-180	015	C	4	Y	S	90	80	679	480	282	160	200	320	132	112	200	611	160	701	154	4	276	376	-
F080-180	015	C	4	U	S	80	80	701	492	305	160	200	320	132	103	200	623	160	713	154	4	276	398	-
F080-180	015	C	4	Y	S	80	80	710	492	305	160	200	320	132	103	200	623	160	713	154	4	276	398	-
D080-180	017	F	4	U	S	90	80	670	480	282	160	200	320	132	112	200	611	160	701	154	4	276	-	667
D080-180	017	F	4	Y	S	90	80	679	480	282	160	200	320	132	112	200	611	160	701	154	4	276	-	676
D080-180	023	F	4	U	S	90	80	670	480	282	160	200	320	132	112	200	611	160	701	154	4	298	-	667
D080-180	023	F	4	Y	S	90	80	679	480	282	160	200	320	132	112	200	611	160	701	154	4	298	-	676
F080-180	023	F	4	U	S	80	80	701	492	305	160	200	320	132	103	200	623	160	713	154	4	298	-	689
F080-180	023	F	4	Y	S	80	80	710	492	305	160	200	320	132	103	200	623	160	713	154	4	298	-	698
F080-230	017	F	4	U	S	80	80	701	492	305	160	200	320	132	103	200	623	160	713	154	4	298	-	689
F080-230	017	F	4	Y	S	80	80	710	492	305	160	200	320	132	103	200	623	160	713	154	4	298	-	698
F080-230	023	F	4	U	S	80	80	701	492	305	160	200	320	132	103	200	623	160	713	154	4	298	-	689
F080-230	023	F	4	Y	S	80	80	710	492	305	160	200	320	132	103	200	623	160	713	154	4	298	-	698

Tabelle 59: Abmessungen Fundament [in]

Amarex	Motorleistung	Effizienzklasse	Polzahl	Motorausführung	Motorbauart	DN_3	A	B	B'	C	D	D'	E	G_1	G_2	H	J	ØK	L	N min.	O min.	P min.
D080-140	029	C	2	U	S	3	11 13/16	7 7/8	7 7/8	8 11/16	5 7/8	5 7/8	1 9/16	6 7/16	-	6 11/16	13/16	11/16	4 15/16	22 13/16	22 13/16	18 7/8
D080-140	029	C	2	Y	S	3	11 13/16	7 7/8	7 7/8	8 11/16	5 7/8	5 7/8	1 9/16	6 7/16	-	6 11/16	13/16	11/16	4 15/16	22 13/16	22 13/16	18 7/8
D080-140	040	F	2	U	S	3	11 13/16	7 7/8	7 7/8	8 11/16	5 7/8	5 7/8	1 9/16	6 7/16	-	6 11/16	13/16	11/16	4 15/16	22 13/16	22 13/16	18 7/8
D080-140	040	F	2	Y	S	3	11 13/16	7 7/8	7 7/8	8 11/16	5 7/8	5 7/8	1 9/16	6 7/16	-	6 11/16	13/16	11/16	4 15/16	22 13/16	22 13/16	18 7/8
F080-150	015	C	4	U	S	3	11 13/16	7 7/8	7 7/8	8 11/16	5 7/8	5 7/8	1 9/16	6 7/16	-	6 11/16	13/16	11/16	4 15/16	22 13/16	22 13/16	19 3/8
F080-150	015	C	4	Y	S	3	11 13/16	7 7/8	7 7/8	8 11/16	5 7/8	5 7/8	1 9/16	6 7/16	-	6 11/16	13/16	11/16	4 15/16	22 13/16	22 13/16	19 3/8
F080-150	017	F	4	U	S	3	11 13/16	7 7/8	7 7/8	8 11/16	5 7/8	5 7/8	1 9/16	6 7/16	-	6 11/16	13/16	11/16	4 15/16	22 13/16	22 13/16	19 3/8
F080-150	017	F	4	Y	S	3	11 13/16	7 7/8	7 7/8	8 11/16	5 7/8	5 7/8	1 9/16	6 7/16	-	6 11/16	13/16	11/16	4 15/16	22 13/16	22 13/16	19 3/8
F080-150	023	F	4	U	S	3	11 13/16	7 7/8	7 7/8	8 11/16	5 7/8	5 7/8	1 9/16	6 7/16	-	6 11/16	13/16	11/16	4 15/16	22 13/16	22 13/16	19 3/8
F080-150	023	F	4	Y	S	3	11 13/16	7 7/8	7 7/8	8 11/16	5 7/8	5 7/8	1 9/16	6 7/16	-	6 11/16	13/16	11/16	4 15/16	22 13/16	22 13/16	19 3/8
D080-180	015	C	4	U	S	3	11 13/16	7 7/8	7 7/8	8 11/16	5 7/8	5 7/8	1 9/16	6 7/16	-	6 11/16	13/16	11/16	4 15/16	22 13/16	22 13/16	18 7/8
D080-180	015	C	4	Y	S	3	11 13/16	7 7/8	7 7/8	8 11/16	5 7/8	5 7/8	1 9/16	6 7/16	-	6 11/16	13/16	11/16	4 15/16	22 13/16	22 13/16	18 7/8
F080-180	015	C	4	U	S	3	11 13/16	7 7/8	7 7/8	8 11/16	5 7/8	5 7/8	1 9/16	6 7/16	-	6 11/16	13/16	11/16	4 15/16	22 13/16	22 13/16	19 3/8
F080-180	015	C	4	Y	S	3	11 13/16	7 7/8	7 7/8	8 11/16	5 7/8	5 7/8	1 9/16	6 7/16	-	6 11/16	13/16	11/16	4 15/16	22 13/16	22 13/16	19 3/8
D080-180	017	F	4	U	S	3	11 13/16	7 7/8	7 7/8	8 11/16	5 7/8	5 7/8	1 9/16	6 7/16	-	6 11/16	13/16	11/16	4 15/16	22 13/16	22 13/16	18 7/8
D080-180	017	F	4	Y	S	3	11 13/16	7 7/8	7 7/8	8 11/16	5 7/8	5 7/8	1 9/16	6 7/16	-	6 11/16	13/16	11/16	4 15/16	22 13/16	22 13/16	18 7/8
D080-180	023	F	4	U	S	3	11 13/16	7 7/8	7 7/8	8 11/16	5 7/8	5 7/8	1 9/16	6 7/16	-	6 11/16	13/16	11/16	4 15/16	22 13/16	22 13/16	18 7/8
D080-180	023	F	4	Y	S	3	11 13/16	7 7/8	7 7/8	8 11/16	5 7/8	5 7/8	1 9/16	6 7/16	-	6 11/16	13/16	11/16	4 15/16	22 13/16	22 13/16	18 7/8
F080-180	023	F	4	U	S	3	11 13/16	7 7/8	7 7/8	8 11/16	5 7/8	5 7/8	1 9/16	6 7/16	-	6 11/16	13/16	11/16	4 15/16	22 13/16	22 13/16	19 3/8
F080-180	023	F	4	Y	S	3	11 13/16	7 7/8	7 7/8	8 11/16	5 7/8	5 7/8	1 9/16	6 7/16	-	6 11/16	13/16	11/16	4 15/16	22 13/16	22 13/16	19 3/8
F080-230	017	F	4	U	S	3	11 13/16	7 7/8	7 7/8	8 11/16	5 7/8	5 7/8	1 9/16	6 7/16	-	6 11/16	13/16	11/16	4 15/16	22 13/16	22 13/16	19 3/8
F080-230	017	F	4	Y	S	3	11 13/16	7 7/8	7 7/8	8 11/16	5 7/8	5 7/8	1 9/16	6 7/16	-	6 11/16	13/16	11/16	4 15/16	22 13/16	22 13/16	19 3/8
F080-230	023	F	4	U	S	3	11 13/16	7 7/8	7 7/8	8 11/16	5 7/8	5 7/8	1 9/16	6 7/16	-	6 11/16	13/16	11/16	4 15/16	22 13/16	22 13/16	19 3/8
F080-230	023	F	4	Y	S	3	11 13/16	7 7/8	7 7/8	8 11/16	5 7/8	5 7/8	1 9/16	6 7/16	-	6 11/16	13/16	11/16	4 15/16	22 13/16	22 13/16	19 3/8

Tabelle 60: Abmessungen Fundament [mm]

Amarex	Motorleistung	Effizienzklasse	Polzahl	Motorausführung	Motorbauart	DN_3	A	B	B'	C	D	D'	E	G_1	G_2	H	J	ØK	L	N min.	O min.	P min.
D080-140	029	C	2	U	S	80	300	200	200	220	150	150	40	163	-	170	20	18	125	580	580	400
D080-140	029	C	2	Y	S	80	300	200	200	220	150	150	40	163	-	170	20	18	125	580	580	400
D080-140	040	F	2	U	S	80	300	200	200	220	150	150	40	163	-	170	20	18	125	580	580	400
D080-140	040	F	2	Y	S	80	300	200	200	220	150	150	40	163	-	170	20	18	125	580	580	400
F080-150	015	C	4	U	S	80	300	200	200	220	150	150	40	163	-	170	20	18	125	580	580	400
F080-150	015	C	4	Y	S	80	300	200	200	220	150	150	40	163	-	170	20	18	125	580	580	400
F080-150	017	F	4	U	S	80	300	200	200	220	150	150	40	163	-	170	20	18	125	580	580	400
F080-150	017	F	4	Y	S	80	300	200	200	220	150	150	40	163	-	170	20	18	125	580	580	400
F080-150	023	F	4	U	S	80	300	200	200	220	150	150	40	163	-	170	20	18	125	580	580	400
F080-150	023	F	4	Y	S	80	300	200	200	220	150	150	40	163	-	170	20	18	125	580	580	400
D080-180	015	C	4	U	S	80	300	200	200	220	150	150	40	163	-	170	20	18	125	580	580	400
D080-180	015	C	4	Y	S	80	300	200	200	220	150	150	40	163	-	170	20	18	125	580	580	400
F080-180	015	C	4	U	S	80	300	200	200	220	150	150	40	163	-	170	20	18	125	580	580	400
F080-180	015	C	4	Y	S	80	300	200	200	220	150	150	40	163	-	170	20	18	125	580	580	400
D080-180	017	F	4	U	S	80	300	200	200	220	150	150	40	163	-	170	20	18	125	580	580	400
D080-180	017	F	4	Y	S	80	300	200	200	220	150	150	40	163	-	170	20	18	125	580	580	400
D080-180	023	F	4	U	S	80	300	200	200	220	150	150	40	163	-	170	20	18	125	580	580	400
D080-180	023	F	4	Y	S	80	300	200	200	220	150	150	40	163	-	170	20	18	125	580	580	400
F080-180	023	F	4	U	S	80	300	200	200	220	150	150	40	163	-	170	20	18	125	580	580	400
F080-180	023	F	4	Y	S	80	300	200	200	220	150	150	40	163	-	170	20	18	125	580	580	400
F080-230	017	F	4	U	S	80	300	200	200	220	150	150	40	163	-	170	20	18	125	580	580	400
F080-230	017	F	4	Y	S	80	300	200	200	220	150	150	40	163	-	170	20	18	125	580	580	400
F080-230	023	F	4	U	S	80	300	200	200	220	150	150	40	163	-	170	20	18	125	580	580	400
F080-230	023	F	4	Y	S	80	300	200	200	220	150	150	40	163	-	170	20	18	125	580	580	400

Tabelle 61: Abmessungen Befestigung [in], Teil 1

DN	GH	GW	GW1	GW2	GW3	GW4	GW5	GW6	GW7	GW8	GW9	GW10	SG	SG1	SG2	SG3	SG4
DN 80	-	6 1/2	1 15/16	3/16	13/16	1/2	9/16	1/2	2 3/8	3 15/16	3 1/8	3/8	2 3/8x1/8	1 15/16	3/16	13/16	1/2

Tabelle 62: Abmessungen Befestigung [in], Teil 2

SG5	SG6	SG7	SG8	SG9	SG10	TG	TG1	TG2	TG3	TG4	TG5	TG6	TG7	TG8	TG9
9/16	1/2	2 3/8	3 15/16	3 1/8	3/8	2 3/8x1/8	2 3/4	2 3/16	1 15/16	1/2	1/2	3 1/4	3 3/8	3 1/8	3/8

Tabelle 63: Abmessungen Befestigung [mm], Teil 1

DN	GH	GW	GW1	GW2	GW3	GW4	GW5	GW6	GW7	GW8	GW9	GW10	SG	SG1	SG2	SG3	SG4
DN 80	-	165	50	5	20	12	15	12	60	100	80	10	60,3x3,6	50	5	20	12

Tabelle 64: Abmessungen Befestigung [mm], Teil 2

SG5	SG6	SG7	SG8	SG9	SG10	TG	TG1	TG2	TG3	TG4	TG5	TG6	TG7	TG8	TG9
15	12	60	100	80	10	60,3x3,6	70	55	50	12	12	82	86	80	10

Amarex DN 100, stationäre Aufstellung, Seilführung, 2-Stangenführung

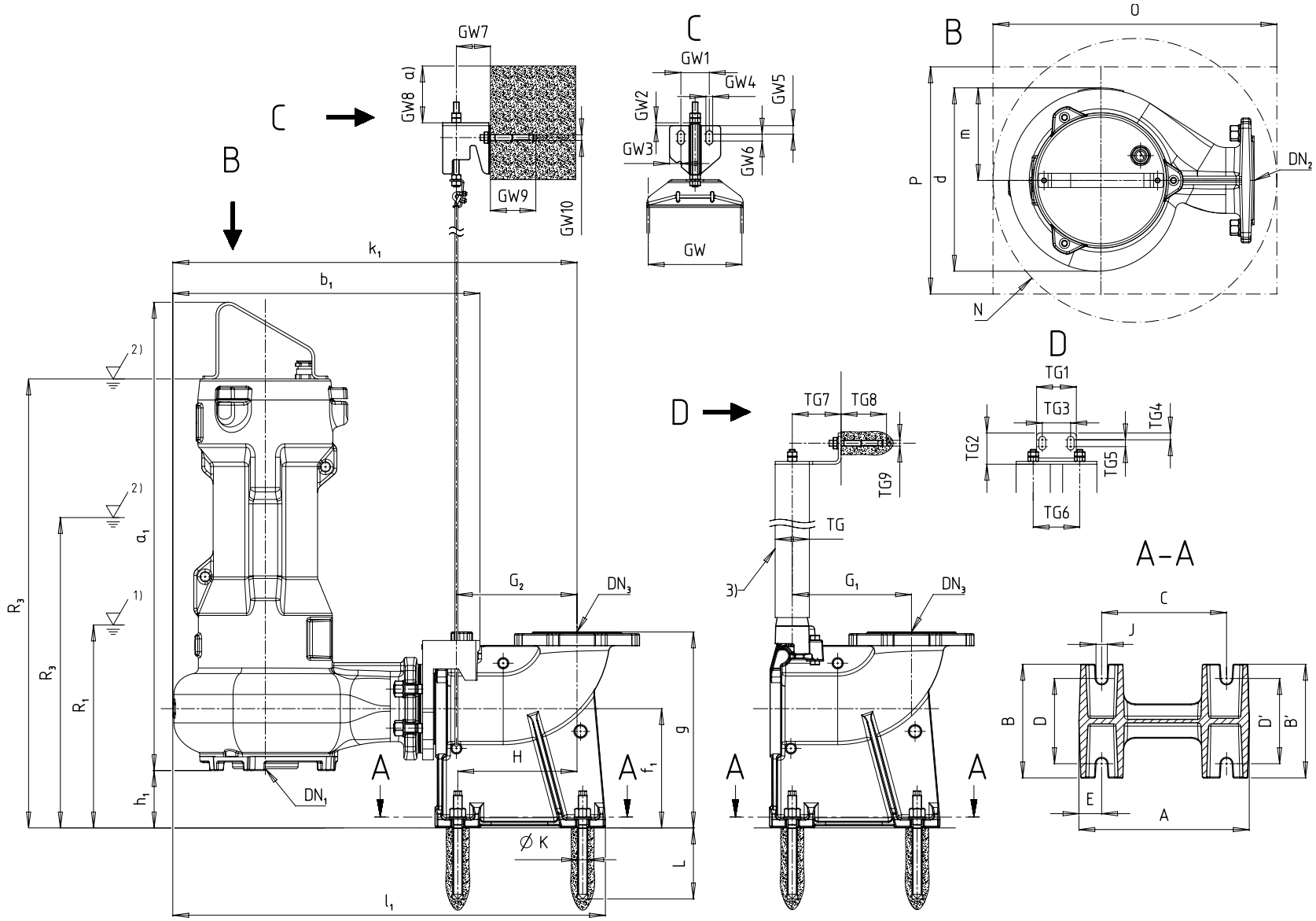

Abb. 9: AmarexAbmessungen Amarex DN100, stationäre Aufstellung, Seilführung, 2-Stangenführung

1)	Tiefster Ausschaltpunkt bei Automatikbetrieb
2)	Mindestüberdeckung bei Dauerbetrieb
3)	Nicht im KSB-Lieferumfang enthalten

Tabelle 65: Abmessungen Pumpenaggregat [in]

Amarex	Motorleistung	Effizienzklasse	Polzahl	Motorausführung	Motorbauart	DN_1	DN_2	a_1	b_1	d	D_f	f_1	g	g_f	h_1	H_f	k_1	k_f	l_1	m	Z_f	R1	R3	R3'
D100-140	040	F	2	U	S	3 1/2	4	27 1/8	21 3/16	12 3/4	7 1/16	8 1/4	13 9/16	6 1/8	4 7/16	8 11/16	27 7/8	7 1/16	29 13/16	7 5/16	3/16	11 5/8	-	27
D100-140	040	F	2	Y	S	3 1/2	4	27 1/2	21 3/16	12 3/4	7 1/16	8 1/4	13 9/16	6 1/8	4 7/16	8 11/16	27 7/8	7 1/16	29 13/16	7 5/16	3/16	11 5/8	-	27 3/8
D100-140	042	F	2	U	S	3 1/2	4	28 1/4	21 3/16	12 3/4	7 1/16	8 1/4	13 9/16	6 1/8	4 7/16	8 11/16	27 7/8	7 1/16	29 13/16	7 5/16	3/16	14 5/16	-	27 5/16
D100-140	042	F	2	Y	S	3 1/2	4	28 9/16	21 3/16	12 3/4	7 1/16	8 1/4	13 9/16	6 1/8	4 7/16	8 11/16	27 7/8	7 1/16	29 13/16	7 5/16	3/16	14 5/16	-	27 11/16
D100-140	047	F	2	U	S	3 1/2	4	28 1/4	21 3/16	12 3/4	7 1/16	8 1/4	13 9/16	6 1/8	4 7/16	8 11/16	27 7/8	7 1/16	29 13/16	7 5/16	3/16	14 5/16	-	27 5/16
D100-140	047	F	2	Y	S	3 1/2	4	28 9/16	21 3/16	12 3/4	7 1/16	8 1/4	13 9/16	6 1/8	4 7/16	8 11/16	27 7/8	7 1/16	29 13/16	7 5/16	3/16	14 5/16	-	27 11/16
D100-140	051	F	2	U	S	3 1/2	4	28 1/4	21 3/16	12 3/4	7 1/16	8 1/4	13 9/16	6 1/8	4 7/16	8 11/16	27 7/8	7 1/16	29 13/16	7 5/16	3/16	14 5/16	-	27 5/16
D100-140	051	F	2	Y	S	3 1/2	4	28 9/16	21 3/16	12 3/4	7 1/16	8 1/4	13 9/16	6 1/8	4 7/16	8 11/16	27 7/8	7 1/16	29 13/16	7 5/16	3/16	14 5/16	-	27 11/16
D100-170	051	F	2	U	S	3 1/2	4	29 3/4	21 9/16	13 1/4	7 1/16	8 1/4	13 9/16	6 1/8	4 7/16	8 11/16	28 1/4	7 1/16	30 3/16	7 7/16	3/16	15 13/16	-	28 7/8
D100-170	051	F	2	Y	S	3 1/2	4	30 1/8	21 9/16	13 1/4	7 1/16	8 1/4	13 9/16	6 1/8	4 7/16	8 11/16	28 1/4	7 1/16	30 3/16	7 7/16	3/16	15 13/16	-	29 3/16
D100-170	055	C	2	U	S	3 1/2	4	30 9/16	21 9/16	13 1/4	7 1/16	8 1/4	13 9/16	6 1/8	4 7/16	8 11/16	28 1/4	7 1/16	30 3/16	7 7/16	3/16	17 13/16	18 9/16	-
D100-170	055	C	2	Y	S	3 1/2	4	30 7/8	21 9/16	13 1/4	7 1/16	8 1/4	13 9/16	6 1/8	4 7/16	8 11/16	28 1/4	7 1/16	30 3/16	7 7/16	3/16	17 13/16	18 9/16	-
D100-170	062	F	2	U	S	3 1/2	4	30 9/16	21 9/16	13 1/4	7 1/16	8 1/4	13 9/16	6 1/8	4 7/16	8 11/16	28 1/4	7 1/16	30 3/16	7 7/16	3/16	17 13/16	-	29 5/8
D100-170	062	F	2	Y	S	3 1/2	4	30 7/8	21 9/16	13 1/4	7 1/16	8 1/4	13 9/16	6 1/8	4 7/16	8 11/16	28 1/4	7 1/16	30 3/16	7 7/16	3/16	17 13/16	-	30
D100-170	066	F	2	U	S	3 1/2	4	29 3/4	21 9/16	13 1/4	7 1/16	8 1/4	13 9/16	6 1/8	4 7/16	8 11/16	28 1/4	7 1/16	30 3/16	7 7/16	3/16	15 13/16	-	28 7/8
D100-170	066	F	2	Y	S	3 1/2	4	30 1/8	21 9/16	13 1/4	7 1/16	8 1/4	13 9/16	6 1/8	4 7/16	8 11/16	28 1/4	7 1/16	30 3/16	7 7/16	3/16	15 13/16	-	29 3/16
D100-170	068	F	2	U	S	3 1/2	4	29 3/4	21 9/16	13 1/4	7 1/16	8 1/4	13 9/16	6 1/8	4 7/16	8 11/16	28 1/4	7 1/16	30 3/16	7 7/16	3/16	15 13/16	-	28 7/8
D100-170	068	F	2	Y	S	3 1/2	4	30 1/8	21 9/16	13 1/4	7 1/16	8 1/4	13 9/16	6 1/8	4 7/16	8 11/16	28 1/4	7 1/16	30 3/16	7 7/16	3/16	15 13/16	-	29 3/16
D100-170	071	F	2	U	S	3 1/2	4	30 9/16	21 9/16	13 1/4	7 1/16	8 1/4	13 9/16	6 1/8	4 7/16	8 11/16	28 1/4	7 1/16	30 3/16	7 7/16	3/16	17 13/16	-	29 5/8
D100-170	071	F	2	Y	S	3 1/2	4	30 7/8	21 9/16	13 1/4	7 1/16	8 1/4	13 9/16	6 1/8	4 7/16	8 11/16	28 1/4	7 1/16	30 3/16	7 7/16	3/16	17 13/16	-	30
D100-170	084	F	2	U	S	3 1/2	4	30 9/16	21 9/16	13 1/4	7 1/16	8 1/4	13 9/16	6 1/8	4 7/16	8 11/16	28 1/4	7 1/16	30 3/16	7 7/16	3/16	17 13/16	-	29 5/8
D100-170	084	F	2	Y	S	3 1/2	4	30 7/8	21 9/16	13 1/4	7 1/16	8 1/4	13 9/16	6 1/8	4 7/16	8 11/16	28 1/4	7 1/16	30 3/16	7 7/16	3/16	17 13/16	-	30
D100-180	015	C	4	U	S	4 1/3	4	27 1/8	21 3/16	12 3/4	7 1/16	8 1/4	13 9/16	6 1/8	4 7/16	8 11/16	27 7/8	7 1/16	29 13/16	7 5/16	3/16	11 5/8	15 9/16	-
D100-180	015	C	4	Y	S	4 1/3	4	27 1/2	21 3/16	12 3/4	7 1/16	8 1/4	13 9/16	6 1/8	4 7/16	8 11/16	27 7/8	7 1/16	29 13/16	7 5/16	3/16	11 5/8	15 9/16	-
F100-180	015	C	4	U	S	4	4	28 1/2	21 1/4	12 11/16	7 1/16	8 1/4	13 9/16	6 1/8	3 15/16	8 11/16	27 15/16	7 1/16	29 15/16	6 7/16	3/16	11 5/8	16 7/16	-
F100-180	015	C	4	Y	S	4	4	28 7/8	21 1/4	12 11/16	7 1/16	8 1/4	13 9/16	6 1/8	3 15/16	8 11/16	27 15/16	7 1/16	29 15/16	6 7/16	3/16	11 5/8	16 7/16	-
D100-180	017	F	4	U	S	4 1/3	4	27 1/8	21 3/16	12 3/4	7 1/16	8 1/4	13 9/16	6 1/8	4 7/16	8 11/16	27 7/8	7 1/16	29 13/16	7 5/16	3/16	14 5/16	-	27
D100-180	017	F	4	Y	S	4 1/3	4	27 1/2	21 3/16	12 3/4	7 1/16	8 1/4	13 9/16	6 1/8	4 7/16	8 11/16	27 7/8	7 1/16	29 13/16	7 5/16	3/16	14 5/16	-	27 3/8
F100-180	017	F	4	U	S	4	4	28 1/2	21 1/4	12 11/16	7 1/16	8 1/4	13 9/16	6 1/8	3 15/16	8 11/16	27 15/16	7 1/16	29 15/16	6 7/16	3/16	11 5/8	-	27 15/16
F100-180	017	F	4	Y	S	4	4	28 7/8	21 1/4	12 11/16	7 1/16	8 1/4	13 9/16	6 1/8	3 15/16	8 11/16	27 15/16	7 1/16	29 15/16	6 7/16	3/16	11 5/8	-	28 1/4

Amarex	Motorleistung	Effizienzklasse	Polzahl	Motorausführung	Motorbauart	DN_1	DN_2	a_1	b_1	d	D_f	f_1	g	g_f	h_1	H_f	k_1	k_f	l_1	m	Z_f	R1	R3	R3'
D100-180	018	C	4	U	S	4 1/3	4	28 1/4	21 3/16	12 3/4	7 1/16	8 1/4	13 9/16	6 1/8	4 7/16	8 11/16	27 7/8	7 1/16	29 13/16	7 5/16	3/16	14 5/16	15 7/8	-
D100-180	018	C	4	Y	S	4 1/3	4	28 9/16	21 3/16	12 3/4	7 1/16	8 1/4	13 9/16	6 1/8	4 7/16	8 11/16	27 7/8	7 1/16	29 13/16	7 5/16	3/16	14 5/16	15 7/8	-
F100-180	018	C	4	U	S	4	4	31 3/8	21 1/4	12 11/16	7 1/16	8 1/4	13 9/16	6 1/8	3 15/16	8 11/16	27 15/16	7 1/16	29 15/16	6 7/16	3/16	12 1/2	18 9/16	-
F100-180	018	C	4	Y	S	4	4	31 3/4	21 1/4	12 11/16	7 1/16	8 1/4	13 9/16	6 1/8	3 15/16	8 11/16	27 15/16	7 1/16	29 15/16	6 7/16	3/16	12 1/2	18 9/16	-
D100-180	023	F	4	U	S	4 1/3	4	27 1/8	21 3/16	12 3/4	7 1/16	8 1/4	13 9/16	6 1/8	4 7/16	8 11/16	27 7/8	7 1/16	29 13/16	7 5/16	3/16	12 1/2	-	27
D100-180	023	F	4	Y	S	4 1/3	4	27 1/2	21 3/16	12 3/4	7 1/16	8 1/4	13 9/16	6 1/8	4 7/16	8 11/16	27 7/8	7 1/16	29 13/16	7 5/16	3/16	12 1/2	-	27 3/8
F100-180	023	F	4	U	S	4	4	28 1/2	21 1/4	12 11/16	7 1/16	8 1/4	13 9/16	6 1/8	3 15/16	8 11/16	27 15/16	7 1/16	29 15/16	6 7/16	3/16	16 15/16	-	27 15/16
F100-180	023	F	4	Y	S	4	4	28 7/8	21 1/4	12 11/16	7 1/16	8 1/4	13 9/16	6 1/8	3 15/16	8 11/16	27 15/16	7 1/16	29 15/16	6 7/16	3/16	16 15/16	-	28 1/4
F100-180	030	F	4	U	S	4	4	31 3/8	21 1/4	12 11/16	7 1/16	8 1/4	13 9/16	6 1/8	3 15/16	8 11/16	27 15/16	7 1/16	29 15/16	6 7/16	3/16	12 1/2	-	30
F100-180	030	F	4	Y	S	4	4	31 3/4	21 1/4	12 11/16	7 1/16	8 1/4	13 9/16	6 1/8	3 15/16	8 11/16	27 15/16	7 1/16	29 15/16	6 7/16	3/16	12 1/2	-	30 3/8
F100-180	035	F	4	U	S	4	4	31 3/8	21 1/4	12 11/16	7 1/16	8 1/4	13 9/16	6 1/8	3 15/16	8 11/16	27 15/16	7 1/16	29 15/16	6 7/16	3/16	12 5/8	-	30
F100-180	035	F	4	Y	S	4	4	31 3/4	21 1/4	12 11/16	7 1/16	8 1/4	13 9/16	6 1/8	3 15/16	8 11/16	27 15/16	7 1/16	29 15/16	6 7/16	3/16	12 5/8	-	30 3/8
D100-180	036	F	4	U	S	4 1/3	4	28 1/4	21 3/16	12 3/4	7 1/16	8 1/4	13 9/16	6 1/8	4 7/16	8 11/16	27 7/8	7 1/16	29 13/16	7 5/16	3/16	12 5/8	-	27 5/16
D100-180	036	F	4	Y	S	4 1/3	4	28 9/16	21 3/16	12 3/4	7 1/16	8 1/4	13 9/16	6 1/8	4 7/16	8 11/16	27 7/8	7 1/16	29 13/16	7 5/16	3/16	12 5/8	-	27 11/16
F100-180	036	F	4	U	S	4	4	31 3/8	21 1/4	12 11/16	7 1/16	8 1/4	13 9/16	6 1/8	3 15/16	8 11/16	27 15/16	7 1/16	29 15/16	6 7/16	3/16	16 15/16	-	30
F100-180	036	F	4	Y	S	4	4	31 3/4	21 1/4	12 11/16	7 1/16	8 1/4	13 9/16	6 1/8	3 15/16	8 11/16	27 15/16	7 1/16	29 15/16	6 7/16	3/16	16 15/16	-	30 3/8
F100-180	043	F	4	U	S	4	4	31 3/8	21 1/4	12 11/16	7 1/16	8 1/4	13 9/16	6 1/8	3 15/16	8 11/16	27 15/16	7 1/16	29 15/16	6 7/16	3/16	12 5/8	-	30
F100-180	043	F	4	Y	S	4	4	31 3/4	21 1/4	12 11/16	7 1/16	8 1/4	13 9/16	6 1/8	3 15/16	8 11/16	27 15/16	7 1/16	29 15/16	6 7/16	3/16	12 5/8	-	30 3/8
F100-180	045	C	4	U	S	4	4	32 3/16	21 1/4	12 11/16	7 1/16	8 1/4	13 9/16	6 1/8	3 15/16	8 11/16	27 15/16	7 1/16	29 15/16	6 7/16	3/16	18 15/16	20 1/2	-
F100-180	045	C	4	Y	S	4	4	32 1/2	21 1/4	12 11/16	7 1/16	8 1/4	13 9/16	6 1/8	3 15/16	8 11/16	27 15/16	7 1/16	29 15/16	6 7/16	3/16	18 15/16	20 1/2	-
F100-180	065	F	4	U	S	4	4	32 3/16	21 1/4	12 11/16	7 1/16	8 1/4	13 9/16	6 1/8	3 15/16	8 11/16	27 15/16	7 1/16	29 15/16	6 7/16	3/16	18 15/16	-	30 13/16
F100-180	065	F	4	Y	S	4	4	32 1/2	21 1/4	12 11/16	7 1/16	8 1/4	13 9/16	6 1/8	3 15/16	8 11/16	27 15/16	7 1/16	29 15/16	6 7/16	3/16	18 15/16	-	31 1/8
D100-230	035	F	4	U	S	4 1/3	4	29 3/4	21 9/16	13 1/4	7 1/16	8 1/4	13 9/16	6 1/8	4 7/16	8 11/16	28 1/4	7 1/16	30 3/16	7 7/16	3/16	11 1/2	-	28 7/8
D100-230	035	F	4	Y	S	4 1/3	4	30 1/8	21 9/16	13 1/4	7 1/16	8 1/4	13 9/16	6 1/8	4 7/16	8 11/16	28 1/4	7 1/16	30 3/16	7 7/16	3/16	11 1/2	-	29 3/16
F100-230	035	F	4	U	S	4	4	31 3/8	21 1/4	12 11/16	7 1/16	8 1/4	13 9/16	6 1/8	3 15/16	8 11/16	27 15/16	7 1/16	29 15/16	6 7/16	3/16	11 1/2	-	30
F100-230	035	F	4	Y	S	4	4	31 3/4	21 1/4	12 11/16	7 1/16	8 1/4	13 9/16	6 1/8	3 15/16	8 11/16	27 15/16	7 1/16	29 15/16	6 7/16	3/16	11 1/2	-	30 3/8
F100-230	036	F	4	U	S	4	4	31 3/8	21 1/4	12 11/16	7 1/16	8 1/4	13 9/16	6 1/8	3 15/16	8 11/16	27 15/16	7 1/16	29 15/16	6 7/16	3/16	17 13/16	-	30
F100-230	036	F	4	Y	S	4	4	31 3/4	21 1/4	12 11/16	7 1/16	8 1/4	13 9/16	6 1/8	3 15/16	8 11/16	27 15/16	7 1/16	29 15/16	6 7/16	3/16	17 13/16	-	30 3/8
D100-230	043	F	4	U	S	4 1/3	4	29 3/4	21 9/16	13 1/4	7 1/16	8 1/4	13 9/16	6 1/8	4 7/16	8 11/16	28 1/4	7 1/16	30 3/16	7 7/16	3/16	17 13/16	-	28 7/8
D100-230	043	F	4	Y	S	4 1/3	4	30 1/8	21 9/16	13 1/4	7 1/16	8 1/4	13 9/16	6 1/8	4 7/16	8 11/16	28 1/4	7 1/16	30 3/16	7 7/16	3/16	17 13/16	-	29 3/16
F100-230	043	F	4	U	S	4	4	31 3/8	21 1/4	12 11/16	7 1/16	8 1/4	13 9/16	6 1/8	3 15/16	8 11/16	27 15/16	7 1/16	29 15/16	6 7/16	3/16	17 13/16	-	30
F100-230	043	F	4	Y	S	4	4	31 3/4	21 1/4	12 11/16	7 1/16	8 1/4	13 9/16	6 1/8	3 15/16	8 11/16	27 15/16	7 1/16	29 15/16	6 7/16	3/16	17 13/16	-	30 3/8
D100-230	045	C	4	U	S	4 1/3	4	30 9/16	21 9/16	13 1/4	7 1/16	8 1/4	13 9/16	6 1/8	4 7/16	8 11/16	28 1/4	7 1/16	30 3/16	7 7/16	3/16	17 13/16	19 3/8	-
D100-230	045	C	4	Y	S	4 1/3	4	30 7/8	21 9/16	13 1/4	7 1/16	8 1/4	13 9/16	6 1/8	4 7/16	8 11/16	28 1/4	7 1/16	30 3/16	7 7/16	3/16	17 13/16	19 3/8	-
F100-230	045	C	4	U	S	4	4	32 3/16	21 1/4	12 11/16	7 1/16	8 1/4	13 9/16	6 1/8	3 15/16	8 11/16	27 15/16	7 1/16	29 15/16	6 7/16	3/16	12 5/8	20 1/2	-
F100-230	045	C	4	Y	S	4	4	32 1/2	21 1/4	12 11/16	7 1/16	8 1/4	13 9/16	6 1/8	3 15/16	8 11/16	27 15/16	7 1/16	29 15/16	6 7/16	3/16	12 5/8	20 1/2	-
D100-230	065	F	4	U	S	4 1/3	4	30 9/16	21 9/16	13 1/4	7 1/16	8 1/4	13 9/16	6 1/8	4 7/16	8 11/16	28 1/4	7 1/16	30 3/16	7 7/16	3/16	16 15/16	-	29 5/8

Amarex	Motorleistung	Effizienzklasse	Polzahl	Motorausführung	Motorbauart	DN_1	DN_2	a_1	b_1	d	D_f	f_1	g	g_f	h_1	H_f	k_1	k_f	l_1	m	Z_f	R1	R3	R3'
D100-230	065	F	4	Y	S	4 1/3	4	30 7/8	21 9/16	13 1/4	7 1/16	8 1/4	13 9/16	6 1/8	4 7/16	8 11/16	28 1/4	7 1/16	30 3/16	7 7/16	3/16	16 15/16	-	30
F100-230	065	F	4	U	S	4	4	32 3/16	21 1/4	12 11/16	7 1/16	8 1/4	13 9/16	6 1/8	3 15/16	8 11/16	27 15/16	7 1/16	29 15/16	6 7/16	3/16	12 5/8	-	30 13/16
F100-230	065	F	4	Y	S	4	4	32 1/2	21 1/4	12 11/16	7 1/16	8 1/4	13 9/16	6 1/8	3 15/16	8 11/16	27 15/16	7 1/16	29 15/16	6 7/16	3/16	12 5/8	-	31 1/8
D100-230	070	F	4	U	S	4 1/3	4	30 9/16	21 9/16	13 1/4	7 1/16	8 1/4	13 9/16	6 1/8	4 7/16	8 11/16	28 1/4	7 1/16	30 3/16	7 7/16	3/16	18 15/16	-	29 5/8
D100-230	070	F	4	Y	S	4 1/3	4	30 7/8	21 9/16	13 1/4	7 1/16	8 1/4	13 9/16	6 1/8	4 7/16	8 11/16	28 1/4	7 1/16	30 3/16	7 7/16	3/16	18 15/16	-	30
F100-230	070	F	4	U	S	4	4	32 3/16	21 1/4	12 11/16	7 1/16	8 1/4	13 9/16	6 1/8	3 15/16	8 11/16	27 15/16	7 1/16	29 15/16	6 7/16	3/16	18 15/16	-	30 13/16
F100-230	070	F	4	Y	S	4	4	32 1/2	21 1/4	12 11/16	7 1/16	8 1/4	13 9/16	6 1/8	3 15/16	8 11/16	27 15/16	7 1/16	29 15/16	6 7/16	3/16	18 15/16	-	31 1/8
D100-230	077	F	4	U	S	4 1/3	4	30 9/16	21 9/16	13 1/4	7 1/16	8 1/4	13 9/16	6 1/8	4 7/16	8 11/16	28 1/4	7 1/16	30 3/16	7 7/16	3/16	18 15/16	-	29 5/8
D100-230	077	F	4	Y	S	4 1/3	4	30 7/8	21 9/16	13 1/4	7 1/16	8 1/4	13 9/16	6 1/8	4 7/16	8 11/16	28 1/4	7 1/16	30 3/16	7 7/16	3/16	18 15/16	-	30
F100-230	077	F	4	U	S	4	4	32 3/16	21 1/4	12 11/16	7 1/16	8 1/4	13 9/16	6 1/8	3 15/16	8 11/16	27 15/16	7 1/16	29 15/16	6 7/16	3/16	18 15/16	-	30 13/16
F100-230	077	F	4	Y	S	4	4	32 1/2	21 1/4	12 11/16	7 1/16	8 1/4	13 9/16	6 1/8	3 15/16	8 11/16	27 15/16	7 1/16	29 15/16	6 7/16	3/16	18 15/16	-	31 1/8

Tabelle 66: Abmessungen Pumpenaggregat [mm]

Amarex	Motorleistung	Effizienzklasse	Polzahl	Motorausführung	Motorbauart	DN_1	DN_2	a_1	b_1	d	D_f	f_1	g	g_f	h_1	H_f	k_1	k_f	l_1	m	Z_f	R1	R3	R3'
D100-140	040	F	2	U	S	90	100	689	538	324	180	210	345	156	112	220	708	180	758	185	4	295	-	686
D100-140	040	F	2	Y	S	90	100	698	538	324	180	210	345	156	112	220	708	180	758	185	4	295	-	695
D100-140	042	F	2	U	S	90	100	717	538	324	180	210	345	156	112	220	708	180	758	185	4	363	-	694
D100-140	042	F	2	Y	S	90	100	726	538	324	180	210	345	156	112	220	708	180	758	185	4	363	-	703
D100-140	047	F	2	U	S	90	100	717	538	324	180	210	345	156	112	220	708	180	758	185	4	363	-	694
D100-140	047	F	2	Y	S	90	100	726	538	324	180	210	345	156	112	220	708	180	758	185	4	363	-	703
D100-140	051	F	2	U	S	90	100	717	538	324	180	210	345	156	112	220	708	180	758	185	4	363	-	694
D100-140	051	F	2	Y	S	90	100	726	538	324	180	210	345	156	112	220	708	180	758	185	4	363	-	703
D100-170	051	F	2	U	S	90	100	756	547	336	180	210	345	156	112	220	717	180	767	189	4	402	-	733
D100-170	051	F	2	Y	S	90	100	765	547	336	180	210	345	156	112	220	717	180	767	189	4	402	-	742
D100-170	055	C	2	U	S	90	100	776	547	336	180	210	345	156	112	220	717	180	767	189	4	452	472	-
D100-170	055	C	2	Y	S	90	100	785	547	336	180	210	345	156	112	220	717	180	767	189	4	452	472	-
D100-170	062	F	2	U	S	90	100	776	547	336	180	210	345	156	112	220	717	180	767	189	4	452	-	753
D100-170	062	F	2	Y	S	90	100	785	547	336	180	210	345	156	112	220	717	180	767	189	4	452	-	762

Amarex	Motorleistung	Effizienzklasse	Polzahl	Motorausführung	Motorbauart	DN_1	DN_2	a_1	b_1	d	D_f	f_1	g	g_f	h_1	H_f	k_1	k_f	l_1	m	Z_f	R1	R3	R3'
D100-170	066	F	2	U	S	90	100	756	547	336	180	210	345	156	112	220	717	180	767	189	4	402	-	733
D100-170	066	F	2	Y	S	90	100	765	547	336	180	210	345	156	112	220	717	180	767	189	4	402	-	742
D100-170	068	F	2	U	S	90	100	756	547	336	180	210	345	156	112	220	717	180	767	189	4	402	-	733
D100-170	068	F	2	Y	S	90	100	765	547	336	180	210	345	156	112	220	717	180	767	189	4	402	-	742
D100-170	071	F	2	U	S	90	100	776	547	336	180	210	345	156	112	220	717	180	767	189	4	452	-	753
D100-170	071	F	2	Y	S	90	100	785	547	336	180	210	345	156	112	220	717	180	767	189	4	452	-	762
D100-170	084	F	2	U	S	90	100	776	547	336	180	210	345	156	112	220	717	180	767	189	4	452	-	753
D100-170	084	F	2	Y	S	90	100	785	547	336	180	210	345	156	112	220	717	180	767	189	4	452	-	762
D100-180	015	C	4	U	S	110	100	689	538	324	180	210	345	156	112	220	708	180	758	185	4	295	395	-
D100-180	015	C	4	Y	S	110	100	698	538	324	180	210	345	156	112	220	708	180	758	185	4	295	395	-
F100-180	015	C	4	U	S	100	100	724	540	323	180	210	345	156	100	220	710	180	760	163	4	295	418	-
F100-180	015	C	4	Y	S	100	100	733	540	323	180	210	345	156	100	220	710	180	760	163	4	295	418	-
D100-180	017	F	4	U	S	110	100	689	538	324	180	210	345	156	112	220	708	180	758	185	4	363	-	686
D100-180	017	F	4	Y	S	110	100	698	538	324	180	210	345	156	112	220	708	180	758	185	4	363	-	695
F100-180	017	F	4	U	S	100	100	724	540	323	180	210	345	156	100	220	710	180	760	163	4	295	-	709
F100-180	017	F	4	Y	S	100	100	733	540	323	180	210	345	156	100	220	710	180	760	163	4	295	-	718
D100-180	018	C	4	U	S	110	100	717	538	324	180	210	345	156	112	220	708	180	758	185	4	363	403	-
D100-180	018	C	4	Y	S	110	100	726	538	324	180	210	345	156	112	220	708	180	758	185	4	363	403	-
F100-180	018	C	4	U	S	100	100	797	540	323	180	210	345	156	100	220	710	180	760	163	4	318	471	-
F100-180	018	C	4	Y	S	100	100	806	540	323	180	210	345	156	100	220	710	180	760	163	4	318	471	-
D100-180	023	F	4	U	S	110	100	689	538	324	180	210	345	156	112	220	708	180	758	185	4	318	-	686
D100-180	023	F	4	Y	S	110	100	698	538	324	180	210	345	156	112	220	708	180	758	185	4	318	-	695
F100-180	023	F	4	U	S	100	100	724	540	323	180	210	345	156	100	220	710	180	760	163	4	431	-	709
F100-180	023	F	4	Y	S	100	100	733	540	323	180	210	345	156	100	220	710	180	760	163	4	431	-	718
F100-180	030	F	4	U	S	100	100	797	540	323	180	210	345	156	100	220	710	180	760	163	4	318	-	762
F100-180	030	F	4	Y	S	100	100	806	540	323	180	210	345	156	100	220	710	180	760	163	4	318	-	771
F100-180	035	F	4	U	S	100	100	797	540	323	180	210	345	156	100	220	710	180	760	163	4	321	-	762
F100-180	035	F	4	Y	S	100	100	806	540	323	180	210	345	156	100	220	710	180	760	163	4	321	-	771
D100-180	036	F	4	U	S	110	100	717	538	324	180	210	345	156	112	220	708	180	758	185	4	321	-	694
D100-180	036	F	4	Y	S	110	100	726	538	324	180	210	345	156	112	220	708	180	758	185	4	321	-	703
F100-180	036	F	4	U	S	100	100	797	540	323	180	210	345	156	100	220	710	180	760	163	4	431	-	762
F100-180	036	F	4	Y	S	100	100	806	540	323	180	210	345	156	100	220	710	180	760	163	4	431	-	771
F100-180	043	F	4	U	S	100	100	797	540	323	180	210	345	156	100	220	710	180	760	163	4	321	-	762
F100-180	043	F	4	Y	S	100	100	806	540	323	180	210	345	156	100	220	710	180	760	163	4	321	-	771
F100-180	045	C	4	U	S	100	100	817	540	323	180	210	345	156	100	220	710	180	760	163	4	481	521	-

Amarex	Motorleistung	Effizienzklasse	Polzahl	Motorausführung	Motorbauart	DN_1	DN_2	a_1	b_1	d	D_f	f_1	g	g_f	h_1	H_f	k_1	k_f	l_1	m	Z_f	R1	R3	R3'
F100-180	045	C	4	Y	S	100	100	826	540	323	180	210	345	156	100	220	710	180	760	163	4	481	521	-
F100-180	065	F	4	U	S	100	100	817	540	323	180	210	345	156	100	220	710	180	760	163	4	481	-	782
F100-180	065	F	4	Y	S	100	100	826	540	323	180	210	345	156	100	220	710	180	760	163	4	481	-	791
D100-230	035	F	4	U	S	110	100	756	547	336	180	210	345	156	112	220	717	180	767	189	4	292	-	733
D100-230	035	F	4	Y	S	110	100	765	547	336	180	210	345	156	112	220	717	180	767	189	4	292	-	742
F100-230	035	F	4	U	S	100	100	797	540	323	180	210	345	156	100	220	710	180	760	163	4	292	-	762
F100-230	035	F	4	Y	S	100	100	806	540	323	180	210	345	156	100	220	710	180	760	163	4	292	-	771
F100-230	036	F	4	U	S	100	100	797	540	323	180	210	345	156	100	220	710	180	760	163	4	452	-	762
F100-230	036	F	4	Y	S	100	100	806	540	323	180	210	345	156	100	220	710	180	760	163	4	452	-	771
D100-230	043	F	4	U	S	110	100	756	547	336	180	210	345	156	112	220	717	180	767	189	4	452	-	733
D100-230	043	F	4	Y	S	110	100	765	547	336	180	210	345	156	112	220	717	180	767	189	4	452	-	742
F100-230	043	F	4	U	S	100	100	797	540	323	180	210	345	156	100	220	710	180	760	163	4	452	-	762
F100-230	043	F	4	Y	S	100	100	806	540	323	180	210	345	156	100	220	710	180	760	163	4	452	-	771
D100-230	045	C	4	U	S	110	100	776	547	336	180	210	345	156	112	220	717	180	767	189	4	452	492	-
D100-230	045	C	4	Y	S	110	100	785	547	336	180	210	345	156	112	220	717	180	767	189	4	452	492	-
F100-230	045	C	4	U	S	100	100	817	540	323	180	210	345	156	100	220	710	180	760	163	4	321	521	-
F100-230	045	C	4	Y	S	100	100	826	540	323	180	210	345	156	100	220	710	180	760	163	4	321	521	-
D100-230	065	F	4	U	S	110	100	776	547	336	180	210	345	156	112	220	717	180	767	189	4	431	-	753
D100-230	065	F	4	Y	S	110	100	785	547	336	180	210	345	156	112	220	717	180	767	189	4	431	-	762
F100-230	065	F	4	U	S	100	100	817	540	323	180	210	345	156	100	220	710	180	760	163	4	321	-	782
F100-230	065	F	4	Y	S	100	100	826	540	323	180	210	345	156	100	220	710	180	760	163	4	321	-	791
D100-230	070	F	4	U	S	110	100	776	547	336	180	210	345	156	112	220	717	180	767	189	4	481	-	753
D100-230	070	F	4	Y	S	110	100	785	547	336	180	210	345	156	112	220	717	180	767	189	4	481	-	762
F100-230	070	F	4	U	S	100	100	817	540	323	180	210	345	156	100	220	710	180	760	163	4	481	-	782
F100-230	070	F	4	Y	S	100	100	826	540	323	180	210	345	156	100	220	710	180	760	163	4	481	-	791
D100-230	077	F	4	U	S	110	100	776	547	336	180	210	345	156	112	220	717	180	767	189	4	481	-	753
D100-230	077	F	4	Y	S	110	100	785	547	336	180	210	345	156	112	220	717	180	767	189	4	481	-	762
F100-230	077	F	4	U	S	100	100	817	540	323	180	210	345	156	100	220	710	180	760	163	4	481	-	782
F100-230	077	F	4	Y	S	100	100	826	540	323	180	210	345	156	100	220	710	180	760	163	4	481	-	791

Tabelle 67: Abmessungen Fundament [in]

Amarex	Motorleistung	Effizienzklasse	Polzahl	Motorausführung	Motorbauart	DN_3	A	B	B'	C	D	D'	E	G_1	G_2	H	J	ØK	L	N min.	O min.	P min.
D100-140	040	F	2	U	S	4	11 13/16	7 7/8	7 7/8	8 11/16	5 7/8	5 7/8	1 9/16	8 1/4	8 3/8	8 1/4	13/16	11/16	4 15/16	25 9/16	25 9/16	16 9/16
D100-140	040	F	2	Y	S	4	11 13/16	7 7/8	7 7/8	8 11/16	5 7/8	5 7/8	1 9/16	8 1/4	8 3/8	8 1/4	13/16	11/16	4 15/16	25 9/16	25 9/16	16 9/16
D100-140	042	F	2	U	S	4	11 13/16	7 7/8	7 7/8	8 11/16	5 7/8	5 7/8	1 9/16	8 1/4	8 3/8	8 1/4	13/16	11/16	4 15/16	25 9/16	25 9/16	16 9/16
D100-140	042	F	2	Y	S	4	11 13/16	7 7/8	7 7/8	8 11/16	5 7/8	5 7/8	1 9/16	8 1/4	8 3/8	8 1/4	13/16	11/16	4 15/16	25 9/16	25 9/16	16 9/16
D100-140	047	F	2	U	S	4	11 13/16	7 7/8	7 7/8	8 11/16	5 7/8	5 7/8	1 9/16	8 1/4	8 3/8	8 1/4	13/16	11/16	4 15/16	25 9/16	25 9/16	16 9/16
D100-140	047	F	2	Y	S	4	11 13/16	7 7/8	7 7/8	8 11/16	5 7/8	5 7/8	1 9/16	8 1/4	8 3/8	8 1/4	13/16	11/16	4 15/16	25 9/16	25 9/16	16 9/16
D100-140	051	F	2	U	S	4	11 13/16	7 7/8	7 7/8	8 11/16	5 7/8	5 7/8	1 9/16	8 1/4	8 3/8	8 1/4	13/16	11/16	4 15/16	25 9/16	25 9/16	16 9/16
D100-140	051	F	2	Y	S	4	11 13/16	7 7/8	7 7/8	8 11/16	5 7/8	5 7/8	1 9/16	8 1/4	8 3/8	8 1/4	13/16	11/16	4 15/16	25 9/16	25 9/16	16 9/16
D100-170	051	F	2	U	S	4	11 13/16	7 7/8	7 7/8	8 11/16	5 7/8	5 7/8	1 9/16	8 1/4	8 3/8	8 1/4	13/16	11/16	4 15/16	25 9/16	25 9/16	16 9/16
D100-170	051	F	2	Y	S	4	11 13/16	7 7/8	7 7/8	8 11/16	5 7/8	5 7/8	1 9/16	8 1/4	8 3/8	8 1/4	13/16	11/16	4 15/16	25 9/16	25 9/16	16 9/16
D100-170	055	C	2	U	S	4	11 13/16	7 7/8	7 7/8	8 11/16	5 7/8	5 7/8	1 9/16	8 1/4	8 3/8	8 1/4	13/16	11/16	4 15/16	25 9/16	25 9/16	16 9/16
D100-170	055	C	2	Y	S	4	11 13/16	7 7/8	7 7/8	8 11/16	5 7/8	5 7/8	1 9/16	8 1/4	8 3/8	8 1/4	13/16	11/16	4 15/16	25 9/16	25 9/16	16 9/16
D100-170	062	F	2	U	S	4	11 13/16	7 7/8	7 7/8	8 11/16	5 7/8	5 7/8	1 9/16	8 1/4	8 3/8	8 1/4	13/16	11/16	4 15/16	25 9/16	25 9/16	16 9/16
D100-170	062	F	2	Y	S	4	11 13/16	7 7/8	7 7/8	8 11/16	5 7/8	5 7/8	1 9/16	8 1/4	8 3/8	8 1/4	13/16	11/16	4 15/16	25 9/16	25 9/16	16 9/16
D100-170	066	F	2	U	S	4	11 13/16	7 7/8	7 7/8	8 11/16	5 7/8	5 7/8	1 9/16	8 1/4	8 3/8	8 1/4	13/16	11/16	4 15/16	25 9/16	25 9/16	16 9/16
D100-170	066	F	2	Y	S	4	11 13/16	7 7/8	7 7/8	8 11/16	5 7/8	5 7/8	1 9/16	8 1/4	8 3/8	8 1/4	13/16	11/16	4 15/16	25 9/16	25 9/16	16 9/16
D100-170	068	F	2	U	S	4	11 13/16	7 7/8	7 7/8	8 11/16	5 7/8	5 7/8	1 9/16	8 1/4	8 3/8	8 1/4	13/16	11/16	4 15/16	25 9/16	25 9/16	16 9/16
D100-170	068	F	2	Y	S	4	11 13/16	7 7/8	7 7/8	8 11/16	5 7/8	5 7/8	1 9/16	8 1/4	8 3/8	8 1/4	13/16	11/16	4 15/16	25 9/16	25 9/16	16 9/16
D100-170	071	F	2	U	S	4	11 13/16	7 7/8	7 7/8	8 11/16	5 7/8	5 7/8	1 9/16	8 1/4	8 3/8	8 1/4	13/16	11/16	4 15/16	25 9/16	25 9/16	16 9/16
D100-170	071	F	2	Y	S	4	11 13/16	7 7/8	7 7/8	8 11/16	5 7/8	5 7/8	1 9/16	8 1/4	8 3/8	8 1/4	13/16	11/16	4 15/16	25 9/16	25 9/16	16 9/16
D100-170	084	F	2	U	S	4	11 13/16	7 7/8	7 7/8	8 11/16	5 7/8	5 7/8	1 9/16	8 1/4	8 3/8	8 1/4	13/16	11/16	4 15/16	25 9/16	25 9/16	16 9/16
D100-170	084	F	2	Y	S	4	11 13/16	7 7/8	7 7/8	8 11/16	5 7/8	5 7/8	1 9/16	8 1/4	8 3/8	8 1/4	13/16	11/16	4 15/16	25 9/16	25 9/16	16 9/16
D100-180	015	C	4	U	S	4	11 13/16	7 7/8	7 7/8	8 11/16	5 7/8	5 7/8	1 9/16	8 1/4	8 3/8	8 1/4	13/16	11/16	4 15/16	25 9/16	25 9/16	16 9/16
D100-180	015	C	4	Y	S	4	11 13/16	7 7/8	7 7/8	8 11/16	5 7/8	5 7/8	1 9/16	8 1/4	8 3/8	8 1/4	13/16	11/16	4 15/16	25 9/16	25 9/16	16 9/16
F100-180	015	C	4	U	S	4	11 13/16	7 7/8	7 7/8	8 11/16	5 7/8	5 7/8	1 9/16	8 1/4	8 3/8	8 1/4	13/16	11/16	4 15/16	25 9/16	25 9/16	16 9/16
F100-180	015	C	4	Y	S	4	11 13/16	7 7/8	7 7/8	8 11/16	5 7/8	5 7/8	1 9/16	8 1/4	8 3/8	8 1/4	13/16	11/16	4 15/16	25 9/16	25 9/16	16 9/16
D100-180	017	F	4	U	S	4	11 13/16	7 7/8	7 7/8	8 11/16	5 7/8	5 7/8	1 9/16	8 1/4	8 3/8	8 1/4	13/16	11/16	4 15/16	25 9/16	25 9/16	16 9/16
D100-180	017	F	4	Y	S	4	11 13/16	7 7/8	7 7/8	8 11/16	5 7/8	5 7/8	1 9/16	8 1/4	8 3/8	8 1/4	13/16	11/16	4 15/16	25 9/16	25 9/16	16 9/16
F100-180	017	F	4	U	S	4	11 13/16	7 7/8	7 7/8	8 11/16	5 7/8	5 7/8	1 9/16	8 1/4	8 3/8	8 1/4	13/16	11/16	4 15/16	25 9/16	25 9/16	16 9/16
F100-180	017	F	4	Y	S	4	11 13/16	7 7/8	7 7/8	8 11/16	5 7/8	5 7/8	1 9/16	8 1/4	8 3/8	8 1/4	13/16	11/16	4 15/16	25 9/16	25 9/16	16 9/16
D100-180	018	C	4	U	S	4	11 13/16	7 7/8	7 7/8	8 11/16	5 7/8	5 7/8	1 9/16	8 1/4	8 3/8	8 1/4	13/16	11/16	4 15/16	25 9/16	25 9/16	16 9/16
D100-180	018	C	4	Y	S	4	11 13/16	7 7/8	7 7/8	8 11/16	5 7/8	5 7/8	1 9/16	8 1/4	8 3/8	8 1/4	13/16	11/16	4 15/16	25 9/16	25 9/16	16 9/16
F100-180	018	C	4	U	S	4	11 13/16	7 7/8	7 7/8	8 11/16	5 7/8	5 7/8	1 9/16	8 1/4	8 3/8	8 1/4	13/16	11/16	4 15/16	25 9/16	25 9/16	16 9/16
F100-180	018	C	4	Y	S	4	11 13/16	7 7/8	7 7/8	8 11/16	5 7/8	5 7/8	1 9/16	8 1/4	8 3/8	8 1/4	13/16	11/16	4 15/16	25 9/16	25 9/16	16 9/16

Amarex	Motorleistung	Effizienzklasse	Polzahl	Motorausführung	Motorbauart	DN_3	A	B	B'	C	D	D'	E	G_1	G_2	H	J	ØK	L	N min.	O min.	P min.
D100-180	023	F	4	U	S	4	11 13/16	7 7/8	7 7/8	8 11/16	5 7/8	5 7/8	1 9/16	8 1/4	8 3/8	8 1/4	13/16	11/16	4 15/16	25 9/16	25 9/16	16 9/16
D100-180	023	F	4	Y	S	4	11 13/16	7 7/8	7 7/8	8 11/16	5 7/8	5 7/8	1 9/16	8 1/4	8 3/8	8 1/4	13/16	11/16	4 15/16	25 9/16	25 9/16	16 9/16
F100-180	023	F	4	U	S	4	11 13/16	7 7/8	7 7/8	8 11/16	5 7/8	5 7/8	1 9/16	8 1/4	8 3/8	8 1/4	13/16	11/16	4 15/16	25 9/16	25 9/16	16 9/16
F100-180	023	F	4	Y	S	4	11 13/16	7 7/8	7 7/8	8 11/16	5 7/8	5 7/8	1 9/16	8 1/4	8 3/8	8 1/4	13/16	11/16	4 15/16	25 9/16	25 9/16	16 9/16
F100-180	030	F	4	U	S	4	11 13/16	7 7/8	7 7/8	8 11/16	5 7/8	5 7/8	1 9/16	8 1/4	8 3/8	8 1/4	13/16	11/16	4 15/16	25 9/16	25 9/16	16 9/16
F100-180	030	F	4	Y	S	4	11 13/16	7 7/8	7 7/8	8 11/16	5 7/8	5 7/8	1 9/16	8 1/4	8 3/8	8 1/4	13/16	11/16	4 15/16	25 9/16	25 9/16	16 9/16
F100-180	035	F	4	U	S	4	11 13/16	7 7/8	7 7/8	8 11/16	5 7/8	5 7/8	1 9/16	8 1/4	8 3/8	8 1/4	13/16	11/16	4 15/16	25 9/16	25 9/16	16 9/16
F100-180	035	F	4	Y	S	4	11 13/16	7 7/8	7 7/8	8 11/16	5 7/8	5 7/8	1 9/16	8 1/4	8 3/8	8 1/4	13/16	11/16	4 15/16	25 9/16	25 9/16	16 9/16
D100-180	036	F	4	U	S	4	11 13/16	7 7/8	7 7/8	8 11/16	5 7/8	5 7/8	1 9/16	8 1/4	8 3/8	8 1/4	13/16	11/16	4 15/16	25 9/16	25 9/16	16 9/16
D100-180	036	F	4	Y	S	4	11 13/16	7 7/8	7 7/8	8 11/16	5 7/8	5 7/8	1 9/16	8 1/4	8 3/8	8 1/4	13/16	11/16	4 15/16	25 9/16	25 9/16	16 9/16
F100-180	036	F	4	U	S	4	11 13/16	7 7/8	7 7/8	8 11/16	5 7/8	5 7/8	1 9/16	8 1/4	8 3/8	8 1/4	13/16	11/16	4 15/16	25 9/16	25 9/16	16 9/16
F100-180	036	F	4	Y	S	4	11 13/16	7 7/8	7 7/8	8 11/16	5 7/8	5 7/8	1 9/16	8 1/4	8 3/8	8 1/4	13/16	11/16	4 15/16	25 9/16	25 9/16	16 9/16
F100-180	043	F	4	U	S	4	11 13/16	7 7/8	7 7/8	8 11/16	5 7/8	5 7/8	1 9/16	8 1/4	8 3/8	8 1/4	13/16	11/16	4 15/16	25 9/16	25 9/16	16 9/16
F100-180	043	F	4	Y	S	4	11 13/16	7 7/8	7 7/8	8 11/16	5 7/8	5 7/8	1 9/16	8 1/4	8 3/8	8 1/4	13/16	11/16	4 15/16	25 9/16	25 9/16	16 9/16
F100-180	045	C	4	U	S	4	11 13/16	7 7/8	7 7/8	8 11/16	5 7/8	5 7/8	1 9/16	8 1/4	8 3/8	8 1/4	13/16	11/16	4 15/16	25 9/16	25 9/16	16 9/16
F100-180	045	C	4	Y	S	4	11 13/16	7 7/8	7 7/8	8 11/16	5 7/8	5 7/8	1 9/16	8 1/4	8 3/8	8 1/4	13/16	11/16	4 15/16	25 9/16	25 9/16	16 9/16
F100-180	065	F	4	U	S	4	11 13/16	7 7/8	7 7/8	8 11/16	5 7/8	5 7/8	1 9/16	8 1/4	8 3/8	8 1/4	13/16	11/16	4 15/16	25 9/16	25 9/16	16 9/16
F100-180	065	F	4	Y	S	4	11 13/16	7 7/8	7 7/8	8 11/16	5 7/8	5 7/8	1 9/16	8 1/4	8 3/8	8 1/4	13/16	11/16	4 15/16	25 9/16	25 9/16	16 9/16
D100-230	035	F	4	U	S	4	11 13/16	7 7/8	7 7/8	8 11/16	5 7/8	5 7/8	1 9/16	8 1/4	8 3/8	8 1/4	13/16	11/16	4 15/16	25 9/16	25 9/16	16 9/16
D100-230	035	F	4	Y	S	4	11 13/16	7 7/8	7 7/8	8 11/16	5 7/8	5 7/8	1 9/16	8 1/4	8 3/8	8 1/4	13/16	11/16	4 15/16	25 9/16	25 9/16	16 9/16
F100-230	035	F	4	U	S	4	11 13/16	7 7/8	7 7/8	8 11/16	5 7/8	5 7/8	1 9/16	8 1/4	8 3/8	8 1/4	13/16	11/16	4 15/16	25 9/16	25 9/16	16 9/16
F100-230	035	F	4	Y	S	4	11 13/16	7 7/8	7 7/8	8 11/16	5 7/8	5 7/8	1 9/16	8 1/4	8 3/8	8 1/4	13/16	11/16	4 15/16	25 9/16	25 9/16	16 9/16
F100-230	036	F	4	U	S	4	11 13/16	7 7/8	7 7/8	8 11/16	5 7/8	5 7/8	1 9/16	8 1/4	8 3/8	8 1/4	13/16	11/16	4 15/16	25 9/16	25 9/16	16 9/16
F100-230	036	F	4	Y	S	4	11 13/16	7 7/8	7 7/8	8 11/16	5 7/8	5 7/8	1 9/16	8 1/4	8 3/8	8 1/4	13/16	11/16	4 15/16	25 9/16	25 9/16	16 9/16
D100-230	043	F	4	U	S	4	11 13/16	7 7/8	7 7/8	8 11/16	5 7/8	5 7/8	1 9/16	8 1/4	8 3/8	8 1/4	13/16	11/16	4 15/16	25 9/16	25 9/16	16 9/16
D100-230	043	F	4	Y	S	4	11 13/16	7 7/8	7 7/8	8 11/16	5 7/8	5 7/8	1 9/16	8 1/4	8 3/8	8 1/4	13/16	11/16	4 15/16	25 9/16	25 9/16	16 9/16
F100-230	043	F	4	U	S	4	11 13/16	7 7/8	7 7/8	8 11/16	5 7/8	5 7/8	1 9/16	8 1/4	8 3/8	8 1/4	13/16	11/16	4 15/16	25 9/16	25 9/16	16 9/16
F100-230	043	F	4	Y	S	4	11 13/16	7 7/8	7 7/8	8 11/16	5 7/8	5 7/8	1 9/16	8 1/4	8 3/8	8 1/4	13/16	11/16	4 15/16	25 9/16	25 9/16	16 9/16
D100-230	045	C	4	U	S	4	11 13/16	7 7/8	7 7/8	8 11/16	5 7/8	5 7/8	1 9/16	8 1/4	8 3/8	8 1/4	13/16	11/16	4 15/16	25 9/16	25 9/16	16 9/16
D100-230	045	C	4	Y	S	4	11 13/16	7 7/8	7 7/8	8 11/16	5 7/8	5 7/8	1 9/16	8 1/4	8 3/8	8 1/4	13/16	11/16	4 15/16	25 9/16	25 9/16	16 9/16
F100-230	045	C	4	U	S	4	11 13/16	7 7/8	7 7/8	8 11/16	5 7/8	5 7/8	1 9/16	8 1/4	8 3/8	8 1/4	13/16	11/16	4 15/16	25 9/16	25 9/16	16 9/16
F100-230	045	C	4	Y	S	4	11 13/16	7 7/8	7 7/8	8 11/16	5 7/8	5 7/8	1 9/16	8 1/4	8 3/8	8 1/4	13/16	11/16	4 15/16	25 9/16	25 9/16	16 9/16
D100-230	065	F	4	U	S	4	11 13/16	7 7/8	7 7/8	8 11/16	5 7/8	5 7/8	1 9/16	8 1/4	8 3/8	8 1/4	13/16	11/16	4 15/16	25 9/16	25 9/16	16 9/16
D100-230	065	F	4	Y	S	4	11 13/16	7 7/8	7 7/8	8 11/16	5 7/8	5 7/8	1 9/16	8 1/4	8 3/8	8 1/4	13/16	11/16	4 15/16	25 9/16	25 9/16	16 9/16
F100-230	065	F	4	U	S	4	11 13/16	7 7/8	7 7/8	8 11/16	5 7/8	5 7/8	1 9/16	8 1/4	8 3/8	8 1/4	13/16	11/16	4 15/16	25 9/16	25 9/16	16 9/16

Amarex	Motorleistung	Effizienzklasse	Polzahl	Motorausführung	Motorbauart	DN_3	A	B	B'	C	D	D'	E	G_1	G_2	H	J	ØK	L	N min.	O min.	P min.
F100-230	065	F	4	Y	S	4	11 13/16	7 7/8	7 7/8	8 11/16	5 7/8	5 7/8	1 9/16	8 1/4	8 3/8	8 1/4	13/16	11/16	4 15/16	25 9/16	25 9/16	16 9/16
D100-230	070	F	4	U	S	4	11 13/16	7 7/8	7 7/8	8 11/16	5 7/8	5 7/8	1 9/16	8 1/4	8 3/8	8 1/4	13/16	11/16	4 15/16	25 9/16	25 9/16	16 9/16
D100-230	070	F	4	Y	S	4	11 13/16	7 7/8	7 7/8	8 11/16	5 7/8	5 7/8	1 9/16	8 1/4	8 3/8	8 1/4	13/16	11/16	4 15/16	25 9/16	25 9/16	16 9/16
F100-230	070	F	4	U	S	4	11 13/16	7 7/8	7 7/8	8 11/16	5 7/8	5 7/8	1 9/16	8 1/4	8 3/8	8 1/4	13/16	11/16	4 15/16	25 9/16	25 9/16	16 9/16
F100-230	070	F	4	Y	S	4	11 13/16	7 7/8	7 7/8	8 11/16	5 7/8	5 7/8	1 9/16	8 1/4	8 3/8	8 1/4	13/16	11/16	4 15/16	25 9/16	25 9/16	16 9/16
D100-230	077	F	4	U	S	4	11 13/16	7 7/8	7 7/8	8 11/16	5 7/8	5 7/8	1 9/16	8 1/4	8 3/8	8 1/4	13/16	11/16	4 15/16	25 9/16	25 9/16	16 9/16
D100-230	077	F	4	Y	S	4	11 13/16	7 7/8	7 7/8	8 11/16	5 7/8	5 7/8	1 9/16	8 1/4	8 3/8	8 1/4	13/16	11/16	4 15/16	25 9/16	25 9/16	16 9/16
F100-230	077	F	4	U	S	4	11 13/16	7 7/8	7 7/8	8 11/16	5 7/8	5 7/8	1 9/16	8 1/4	8 3/8	8 1/4	13/16	11/16	4 15/16	25 9/16	25 9/16	16 9/16
F100-230	077	F	4	Y	S	4	11 13/16	7 7/8	7 7/8	8 11/16	5 7/8	5 7/8	1 9/16	8 1/4	8 3/8	8 1/4	13/16	11/16	4 15/16	25 9/16	25 9/16	16 9/16

Tabelle 68: Abmessungen Fundament [mm]

Amarex	Motorleistung	Effizienzklasse	Polzahl	Motorausführung	Motorbauart	DN_3	A	B	B'	C	D	D'	E	G_1	G_2	H	J	ØK	L	N min.	O min.	P min.
D100-140	040	F	2	U	S	100	300	200	200	220	150	150	40	210	213	210	20	18	125	650	650	420
D100-140	040	F	2	Y	S	100	300	200	200	220	150	150	40	210	213	210	20	18	125	650	650	420
D100-140	042	F	2	U	S	100	300	200	200	220	150	150	40	210	213	210	20	18	125	650	650	420
D100-140	042	F	2	Y	S	100	300	200	200	220	150	150	40	210	213	210	20	18	125	650	650	420
D100-140	047	F	2	U	S	100	300	200	200	220	150	150	40	210	213	210	20	18	125	650	650	420
D100-140	047	F	2	Y	S	100	300	200	200	220	150	150	40	210	213	210	20	18	125	650	650	420
D100-140	051	F	2	U	S	100	300	200	200	220	150	150	40	210	213	210	20	18	125	650	650	420
D100-140	051	F	2	Y	S	100	300	200	200	220	150	150	40	210	213	210	20	18	125	650	650	420
D100-170	051	F	2	U	S	100	300	200	200	220	150	150	40	210	213	210	20	18	125	650	650	420
D100-170	051	F	2	Y	S	100	300	200	200	220	150	150	40	210	213	210	20	18	125	650	650	420
D100-170	055	C	2	U	S	100	300	200	200	220	150	150	40	210	213	210	20	18	125	650	650	420
D100-170	055	C	2	Y	S	100	300	200	200	220	150	150	40	210	213	210	20	18	125	650	650	420
D100-170	062	F	2	U	S	100	300	200	200	220	150	150	40	210	213	210	20	18	125	650	650	420
D100-170	062	F	2	Y	S	100	300	200	200	220	150	150	40	210	213	210	20	18	125	650	650	420
D100-170	066	F	2	U	S	100	300	200	200	220	150	150	40	210	213	210	20	18	125	650	650	420
D100-170	066	F	2	Y	S	100	300	200	200	220	150	150	40	210	213	210	20	18	125	650	650	420

Amarex	Motorleistung	Effizienzklasse	Polzahl	Motorausführung	Motorbauart	DN_3	A	B	B'	C	D	D'	E	G_1	G_2	H	J	ØK	L	N min.	O min.	P min.
D100-170	068	F	2	U	S	100	300	200	200	220	150	150	40	210	213	210	20	18	125	650	650	420
D100-170	068	F	2	Y	S	100	300	200	200	220	150	150	40	210	213	210	20	18	125	650	650	420
D100-170	071	F	2	U	S	100	300	200	200	220	150	150	40	210	213	210	20	18	125	650	650	420
D100-170	071	F	2	Y	S	100	300	200	200	220	150	150	40	210	213	210	20	18	125	650	650	420
D100-170	084	F	2	U	S	100	300	200	200	220	150	150	40	210	213	210	20	18	125	650	650	420
D100-170	084	F	2	Y	S	100	300	200	200	220	150	150	40	210	213	210	20	18	125	650	650	420
D100-180	015	C	4	U	S	100	300	200	200	220	150	150	40	210	213	210	20	18	125	650	650	420
D100-180	015	C	4	Y	S	100	300	200	200	220	150	150	40	210	213	210	20	18	125	650	650	420
F100-180	015	C	4	U	S	100	300	200	200	220	150	150	40	210	213	210	20	18	125	650	650	420
F100-180	015	C	4	Y	S	100	300	200	200	220	150	150	40	210	213	210	20	18	125	650	650	420
D100-180	017	F	4	U	S	100	300	200	200	220	150	150	40	210	213	210	20	18	125	650	650	420
D100-180	017	F	4	Y	S	100	300	200	200	220	150	150	40	210	213	210	20	18	125	650	650	420
F100-180	017	F	4	U	S	100	300	200	200	220	150	150	40	210	213	210	20	18	125	650	650	420
F100-180	017	F	4	Y	S	100	300	200	200	220	150	150	40	210	213	210	20	18	125	650	650	420
D100-180	018	C	4	U	S	100	300	200	200	220	150	150	40	210	213	210	20	18	125	650	650	420
D100-180	018	C	4	Y	S	100	300	200	200	220	150	150	40	210	213	210	20	18	125	650	650	420
F100-180	018	C	4	U	S	100	300	200	200	220	150	150	40	210	213	210	20	18	125	650	650	420
F100-180	018	C	4	Y	S	100	300	200	200	220	150	150	40	210	213	210	20	18	125	650	650	420
D100-180	023	F	4	U	S	100	300	200	200	220	150	150	40	210	213	210	20	18	125	650	650	420
D100-180	023	F	4	Y	S	100	300	200	200	220	150	150	40	210	213	210	20	18	125	650	650	420
F100-180	023	F	4	U	S	100	300	200	200	220	150	150	40	210	213	210	20	18	125	650	650	420
F100-180	023	F	4	Y	S	100	300	200	200	220	150	150	40	210	213	210	20	18	125	650	650	420
F100-180	030	F	4	U	S	100	300	200	200	220	150	150	40	210	213	210	20	18	125	650	650	420
F100-180	030	F	4	Y	S	100	300	200	200	220	150	150	40	210	213	210	20	18	125	650	650	420
F100-180	035	F	4	U	S	100	300	200	200	220	150	150	40	210	213	210	20	18	125	650	650	420
F100-180	035	F	4	Y	S	100	300	200	200	220	150	150	40	210	213	210	20	18	125	650	650	420
D100-180	036	F	4	U	S	100	300	200	200	220	150	150	40	210	213	210	20	18	125	650	650	420
D100-180	036	F	4	Y	S	100	300	200	200	220	150	150	40	210	213	210	20	18	125	650	650	420
F100-180	036	F	4	U	S	100	300	200	200	220	150	150	40	210	213	210	20	18	125	650	650	420
F100-180	036	F	4	Y	S	100	300	200	200	220	150	150	40	210	213	210	20	18	125	650	650	420
F100-180	043	F	4	U	S	100	300	200	200	220	150	150	40	210	213	210	20	18	125	650	650	420
F100-180	043	F	4	Y	S	100	300	200	200	220	150	150	40	210	213	210	20	18	125	650	650	420
F100-180	045	C	4	U	S	100	300	200	200	220	150	150	40	210	213	210	20	18	125	650	650	420
F100-180	045	C	4	Y	S	100	300	200	200	220	150	150	40	210	213	210	20	18	125	650	650	420
F100-180	065	F	4	U	S	100	300	200	200	220	150	150	40	210	213	210	20	18	125	650	650	420

Amarex	Motorleistung	Effizienzklasse	Polzahl	Motorausführung	Motorbauart	DN_3	A	B	B'	C	D	D'	E	G_1	G_2	H	J	ØK	L	N min.	O min.	P min.
F100-180	065	F	4	Y	S	100	300	200	200	220	150	150	40	210	213	210	20	18	125	650	650	420
D100-230	035	F	4	U	S	100	300	200	200	220	150	150	40	210	213	210	20	18	125	650	650	420
D100-230	035	F	4	Y	S	100	300	200	200	220	150	150	40	210	213	210	20	18	125	650	650	420
F100-230	035	F	4	U	S	100	300	200	200	220	150	150	40	210	213	210	20	18	125	650	650	420
F100-230	035	F	4	Y	S	100	300	200	200	220	150	150	40	210	213	210	20	18	125	650	650	420
F100-230	036	F	4	U	S	100	300	200	200	220	150	150	40	210	213	210	20	18	125	650	650	420
F100-230	036	F	4	Y	S	100	300	200	200	220	150	150	40	210	213	210	20	18	125	650	650	420
D100-230	043	F	4	U	S	100	300	200	200	220	150	150	40	210	213	210	20	18	125	650	650	420
D100-230	043	F	4	Y	S	100	300	200	200	220	150	150	40	210	213	210	20	18	125	650	650	420
F100-230	043	F	4	U	S	100	300	200	200	220	150	150	40	210	213	210	20	18	125	650	650	420
F100-230	043	F	4	Y	S	100	300	200	200	220	150	150	40	210	213	210	20	18	125	650	650	420
D100-230	045	C	4	U	S	100	300	200	200	220	150	150	40	210	213	210	20	18	125	650	650	420
D100-230	045	C	4	Y	S	100	300	200	200	220	150	150	40	210	213	210	20	18	125	650	650	420
F100-230	045	C	4	U	S	100	300	200	200	220	150	150	40	210	213	210	20	18	125	650	650	420
F100-230	045	C	4	Y	S	100	300	200	200	220	150	150	40	210	213	210	20	18	125	650	650	420
D100-230	065	F	4	U	S	100	300	200	200	220	150	150	40	210	213	210	20	18	125	650	650	420
D100-230	065	F	4	Y	S	100	300	200	200	220	150	150	40	210	213	210	20	18	125	650	650	420
F100-230	065	F	4	U	S	100	300	200	200	220	150	150	40	210	213	210	20	18	125	650	650	420
F100-230	065	F	4	Y	S	100	300	200	200	220	150	150	40	210	213	210	20	18	125	650	650	420
D100-230	070	F	4	U	S	100	300	200	200	220	150	150	40	210	213	210	20	18	125	650	650	420
D100-230	070	F	4	Y	S	100	300	200	200	220	150	150	40	210	213	210	20	18	125	650	650	420
F100-230	070	F	4	U	S	100	300	200	200	220	150	150	40	210	213	210	20	18	125	650	650	420
F100-230	070	F	4	Y	S	100	300	200	200	220	150	150	40	210	213	210	20	18	125	650	650	420
D100-230	077	F	4	U	S	100	300	200	200	220	150	150	40	210	213	210	20	18	125	650	650	420
D100-230	077	F	4	Y	S	100	300	200	200	220	150	150	40	210	213	210	20	18	125	650	650	420
F100-230	077	F	4	U	S	100	300	200	200	220	150	150	40	210	213	210	20	18	125	650	650	420
F100-230	077	F	4	Y	S	100	300	200	200	220	150	150	40	210	213	210	20	18	125	650	650	420

Tabelle 69: Abmessungen Befestigung [in], Teil 1

DN	GH	GW	GW1	GW2	GW3	GW4	GW5	GW6	GW7	GW8	GW9	GW10	SG	SG1	SG2	SG3	SG4
DN 100	-	6 1/2	1 15/16	3/16	13/16	1/2	9/16	1/2	2 3/8	3 15/16	3 1/8	3/8	2 3/8x1/8	1 15/16	3/16	13/16	1/2

Tabelle 70: Abmessungen Befestigung [in], Teil 2

SG5	SG6	SG7	SG8	SG9	SG10	TG	TG1	TG2	TG3	TG4	TG5	TG6	TG7	TG8	TG9
9/16	1/2	2 3/8	3 15/16	3 1/8	3/8	2 3/8x1/8	2 3/4	2 3/16	1 15/16	1/2	1/2	3 1/4	3 3/8	3 1/8	3/8

Tabelle 71: Abmessungen Befestigung [mm], Teil 1

DN	GH	GW	GW1	GW2	GW3	GW4	GW5	GW6	GW7	GW8	GW9	GW10	SG	SG1	SG2	SG3	SG4
DN 100	-	165	50	5	20	12	15	12	60	100	80	10	60,3x3,6	50	5	20	12

Tabelle 72: Abmessungen Befestigung [mm], Teil 2

SG5	SG6	SG7	SG8	SG9	SG10	TG	TG1	TG2	TG3	TG4	TG5	TG6	TG7	TG8	TG9
15	12	60	100	80	10	60,3x3,6	70	55	50	12	12	82	86	80	10

Amarex DN 100, stationäre Aufstellung, 1-Stangenführung

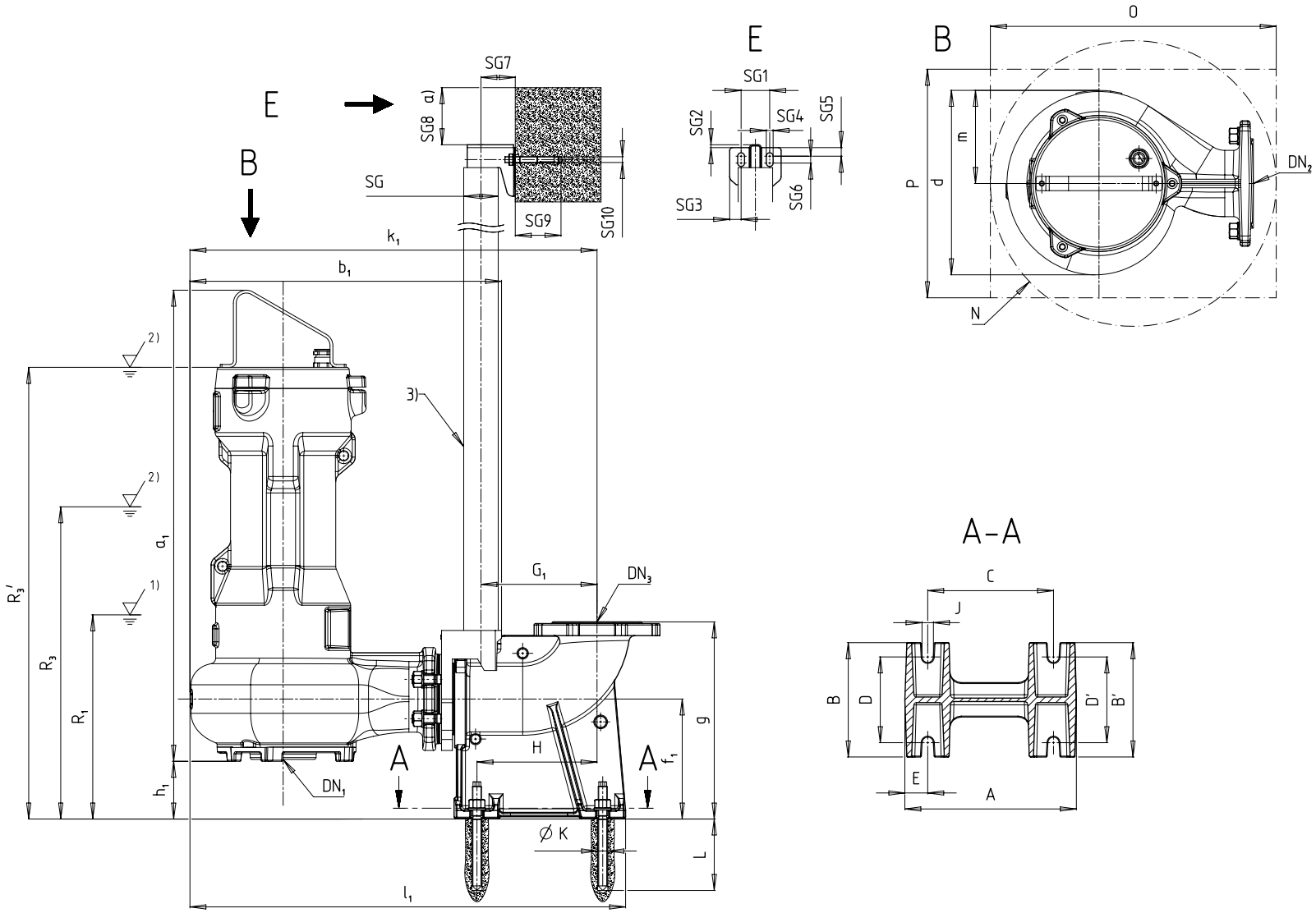

Abb. 10: Abmessungen Amarex DN100, stationäre Aufstellung, 1-Stangenführung

1)	Tiefster Ausschaltpunkt bei Automatikbetrieb
2)	Mindestüberdeckung bei Dauerbetrieb
3)	Nicht im KSB-Lieferumfang enthalten

Tabelle 73: Abmessungen Pumpenaggregat [in]

Amarex	Motorleistung	Effizienzklasse	Polzahl	Motorausführung	Motorbauart	DN_1	DN_2	a_1	b_1	d	D_f	f_1	g	g_f	h_1	H_f	k_1	k_f	l_1	m	Z_f	R1	R3	R3'
D100-140	040	F	2	U	S	3 1/2	4	27 1/8	21 3/16	12 3/4	7 1/16	8 1/4	13 9/16	6 1/8	4 7/16	8 11/16	27 7/8	7 1/16	29 13/16	7 5/16	3/16	11 5/8	-	27
D100-140	040	F	2	Y	S	3 1/2	4	27 1/2	21 3/16	12 3/4	7 1/16	8 1/4	13 9/16	6 1/8	4 7/16	8 11/16	27 7/8	7 1/16	29 13/16	7 5/16	3/16	11 5/8	-	27 3/8
D100-180	015	C	4	U	S	4 1/3	4	27 1/8	21 3/16	12 3/4	7 1/16	8 1/4	13 9/16	6 1/8	4 7/16	8 11/16	27 7/8	7 1/16	29 13/16	7 5/16	3/16	11 5/8	15 9/16	-
D100-180	015	C	4	Y	S	4 1/3	4	27 1/2	21 3/16	12 3/4	7 1/16	8 1/4	13 9/16	6 1/8	4 7/16	8 11/16	27 7/8	7 1/16	29 13/16	7 5/16	3/16	11 5/8	15 9/16	-
F100-180	015	C	4	U	S	4	4	28 1/2	21 1/4	12 11/16	7 1/16	8 1/4	13 9/16	6 1/8	3 15/16	8 11/16	27 15/16	7 1/16	29 15/16	6 7/16	3/16	11 5/8	16 7/16	-
F100-180	015	C	4	Y	S	4	4	28 7/8	21 1/4	12 11/16	7 1/16	8 1/4	13 9/16	6 1/8	3 15/16	8 11/16	27 15/16	7 1/16	29 15/16	6 7/16	3/16	11 5/8	16 7/16	-
D100-180	017	F	4	U	S	4 1/3	4	27 1/8	21 3/16	12 3/4	7 1/16	8 1/4	13 9/16	6 1/8	4 7/16	8 11/16	27 7/8	7 1/16	29 13/16	7 5/16	3/16	11 5/8	-	27
D100-180	017	F	4	Y	S	4 1/3	4	27 1/2	21 3/16	12 3/4	7 1/16	8 1/4	13 9/16	6 1/8	4 7/16	8 11/16	27 7/8	7 1/16	29 13/16	7 5/16	3/16	11 5/8	-	27 3/8
F100-180	017	F	4	U	S	4	4	28 1/2	21 1/4	12 11/16	7 1/16	8 1/4	13 9/16	6 1/8	3 15/16	8 11/16	27 15/16	7 1/16	29 15/16	6 7/16	3/16	12 1/2	-	27 15/16
F100-180	017	F	4	Y	S	4	4	28 7/8	21 1/4	12 11/16	7 1/16	8 1/4	13 9/16	6 1/8	3 15/16	8 11/16	27 15/16	7 1/16	29 15/16	6 7/16	3/16	12 1/2	-	28 1/4
D100-180	023	F	4	U	S	4 1/3	4	27 1/8	21 3/16	12 3/4	7 1/16	8 1/4	13 9/16	6 1/8	4 7/16	8 11/16	27 7/8	7 1/16	29 13/16	7 5/16	3/16	12 1/2	-	27
D100-180	023	F	4	Y	S	4 1/3	4	27 1/2	21 3/16	12 3/4	7 1/16	8 1/4	13 9/16	6 1/8	4 7/16	8 11/16	27 7/8	7 1/16	29 13/16	7 5/16	3/16	12 1/2	-	27 3/8
F100-180	023	F	4	U	S	4	4	28 1/2	21 1/4	12 11/16	7 1/16	8 1/4	13 9/16	6 1/8	3 15/16	8 11/16	27 15/16	7 1/16	29 15/16	6 7/16	3/16	12 1/2	-	27 15/16
F100-180	023	F	4	Y	S	4	4	28 7/8	21 1/4	12 11/16	7 1/16	8 1/4	13 9/16	6 1/8	3 15/16	8 11/16	27 15/16	7 1/16	29 15/16	6 7/16	3/16	12 1/2	-	28 1/4

Tabelle 74: Abmessungen Pumpenaggregat [mm]

Amarex	Motorleistung	Effizienzklasse	Polzahl	Motorausführung	Motorbauart	DN_1	DN_2	a_1	b_1	d	D_f	f_1	g	g_f	h_1	H_f	k_1	k_f	l_1	m	Z_f	R1	R3	R3'
D100-140	040	F	2	U	S	90	100	689	538	324	180	210	345	156	112	220	708	180	758	185	4	295	-	686
D100-140	040	F	2	Y	S	90	100	698	538	324	180	210	345	156	112	220	708	180	758	185	4	295	-	695
D100-180	015	C	4	U	S	110	100	689	538	324	180	210	345	156	112	220	708	180	758	185	4	295	395	-
D100-180	015	C	4	Y	S	110	100	698	538	324	180	210	345	156	112	220	708	180	758	185	4	295	395	-
F100-180	015	C	4	U	S	100	100	724	540	323	180	210	345	156	100	220	710	180	760	163	4	295	418	-
F100-180	015	C	4	Y	S	100	100	733	540	323	180	210	345	156	100	220	710	180	760	163	4	295	418	-

Amarex	Motorleistung	Effizienzklasse	Polzahl	Motorausführung	Motorbauart	DN_1	DN_2	a_1	b_1	d	D_f	f_1	g	g_f	h_1	H_f	k_1	k_f	l_1	m	Z_f	R1	R3	R3'
D100-180	017	F	4	U	S	110	100	689	538	324	180	210	345	156	112	220	708	180	758	185	4	295	-	686
D100-180	017	F	4	Y	S	110	100	698	538	324	180	210	345	156	112	220	708	180	758	185	4	295	-	695
F100-180	017	F	4	U	S	100	100	724	540	323	180	210	345	156	100	220	710	180	760	163	4	318	-	709
F100-180	017	F	4	Y	S	100	100	733	540	323	180	210	345	156	100	220	710	180	760	163	4	318	-	718
D100-180	023	F	4	U	S	110	100	689	538	324	180	210	345	156	112	220	708	180	758	185	4	318	-	686
D100-180	023	F	4	Y	S	110	100	698	538	324	180	210	345	156	112	220	708	180	758	185	4	318	-	695
F100-180	023	F	4	U	S	100	100	724	540	323	180	210	345	156	100	220	710	180	760	163	4	318	-	709
F100-180	023	F	4	Y	S	100	100	733	540	323	180	210	345	156	100	220	710	180	760	163	4	318	-	718

Tabelle 75: Abmessungen Fundament [in]

Amarex	Motorleistung	Effizienzklasse	Polzahl	Motorausführung	Motorbauart	DN_3	A	B	B'	C	D	D'	E	G_1	G_2	H	J	ØK	L	N min.	O min.	P min.
D100-140	040	F	2	U	S	4	11 13/16	7 7/8	7 7/8	8 11/16	5 7/8	5 7/8	1 9/16	8	-	8 1/4	13/16	11/16	4 15/16	25 9/16	25 9/16	21 3/16
D100-140	040	F	2	Y	S	4	11 13/16	7 7/8	7 7/8	8 11/16	5 7/8	5 7/8	1 9/16	8	-	8 1/4	13/16	11/16	4 15/16	25 9/16	25 9/16	21 3/16
D100-180	015	C	4	U	S	4	11 13/16	7 7/8	7 7/8	8 11/16	5 7/8	5 7/8	1 9/16	8	-	8 1/4	13/16	11/16	4 15/16	25 9/16	25 9/16	21 3/16
D100-180	015	C	4	Y	S	4	11 13/16	7 7/8	7 7/8	8 11/16	5 7/8	5 7/8	1 9/16	8	-	8 1/4	13/16	11/16	4 15/16	25 9/16	25 9/16	21 3/16
F100-180	015	C	4	U	S	4	11 13/16	7 7/8	7 7/8	8 11/16	5 7/8	5 7/8	1 9/16	8	-	8 1/4	13/16	11/16	4 15/16	25 9/16	25 9/16	21 1/4
F100-180	015	C	4	Y	S	4	11 13/16	7 7/8	7 7/8	8 11/16	5 7/8	5 7/8	1 9/16	8	-	8 1/4	13/16	11/16	4 15/16	25 9/16	25 9/16	21 1/4
D100-180	017	F	4	U	S	4	11 13/16	7 7/8	7 7/8	8 11/16	5 7/8	5 7/8	1 9/16	8	-	8 1/4	13/16	11/16	4 15/16	25 9/16	25 9/16	21 3/16
D100-180	017	F	4	Y	S	4	11 13/16	7 7/8	7 7/8	8 11/16	5 7/8	5 7/8	1 9/16	8	-	8 1/4	13/16	11/16	4 15/16	25 9/16	25 9/16	21 3/16
F100-180	017	F	4	U	S	4	11 13/16	7 7/8	7 7/8	8 11/16	5 7/8	5 7/8	1 9/16	8	-	8 1/4	13/16	11/16	4 15/16	25 9/16	25 9/16	21 1/4
F100-180	017	F	4	Y	S	4	11 13/16	7 7/8	7 7/8	8 11/16	5 7/8	5 7/8	1 9/16	8	-	8 1/4	13/16	11/16	4 15/16	25 9/16	25 9/16	21 1/4
D100-180	023	F	4	U	S	4	11 13/16	7 7/8	7 7/8	8 11/16	5 7/8	5 7/8	1 9/16	8	-	8 1/4	13/16	11/16	4 15/16	25 9/16	25 9/16	21 3/16
D100-180	023	F	4	Y	S	4	11 13/16	7 7/8	7 7/8	8 11/16	5 7/8	5 7/8	1 9/16	8	-	8 1/4	13/16	11/16	4 15/16	25 9/16	25 9/16	21 3/16
F100-180	023	F	4	U	S	4	11 13/16	7 7/8	7 7/8	8 11/16	5 7/8	5 7/8	1 9/16	8	-	8 1/4	13/16	11/16	4 15/16	25 9/16	25 9/16	21 1/4
F100-180	023	F	4	Y	S	4	11 13/16	7 7/8	7 7/8	8 11/16	5 7/8	5 7/8	1 9/16	8	-	8 1/4	13/16	11/16	4 15/16	25 9/16	25 9/16	21 1/4

Tabelle 76: Abmessungen Fundament [mm]

Amarex	Motorleistung	Effizienzklasse	Polzahl	Motorausführung	Motorbauart	DN_3	A	B	B'	C	D	D'	E	G_1	G_2	H	J	ØK	L	N min.	O min.	P min.
D100-140	040	F	2	U	S	100	300	200	200	220	150	150	40	203	-	210	20	18	125	650	650	420
D100-140	040	F	2	Y	S	100	300	200	200	220	150	150	40	203	-	210	20	18	125	650	650	420
D100-180	015	C	4	U	S	100	300	200	200	220	150	150	40	203	-	210	20	18	125	650	650	420
D100-180	015	C	4	Y	S	100	300	200	200	220	150	150	40	203	-	210	20	18	125	650	650	420
F100-180	015	C	4	U	S	100	300	200	200	220	150	150	40	203	-	210	20	18	125	650	650	420
F100-180	015	C	4	Y	S	100	300	200	200	220	150	150	40	203	-	210	20	18	125	650	650	420
D100-180	017	F	4	U	S	100	300	200	200	220	150	150	40	203	-	210	20	18	125	650	650	420
D100-180	017	F	4	Y	S	100	300	200	200	220	150	150	40	203	-	210	20	18	125	650	650	420
F100-180	017	F	4	U	S	100	300	200	200	220	150	150	40	203	-	210	20	18	125	650	650	420
F100-180	017	F	4	Y	S	100	300	200	200	220	150	150	40	203	-	210	20	18	125	650	650	420
D100-180	023	F	4	U	S	100	300	200	200	220	150	150	40	203	-	210	20	18	125	650	650	420
D100-180	023	F	4	Y	S	100	300	200	200	220	150	150	40	203	-	210	20	18	125	650	650	420
F100-180	023	F	4	U	S	100	300	200	200	220	150	150	40	203	-	210	20	18	125	650	650	420
F100-180	023	F	4	Y	S	100	300	200	200	220	150	150	40	203	-	210	20	18	125	650	650	420

Tabelle 77: Abmessungen Befestigung [in], Teil 1

DN	GH	GW	GW1	GW2	GW3	GW4	GW5	GW6	GW7	GW8	GW9	GW10	SG	SG1	SG2	SG3	SG4
DN 100	-	6 1/2	1 15/16	3/16	13/16	1/2	9/16	1/2	2 3/8	3 15/16	3 1/8	3/8	2 3/8x1/8	1 15/16	3/16	13/16	1/2

Tabelle 78: Abmessungen Befestigung [in], Teil 2

SG5	SG6	SG7	SG8	SG9	SG10	TG	TG1	TG2	TG3	TG4	TG5	TG6	TG7	TG8	TG9
9/16	1/2	2 3/8	3 15/16	3 1/8	3/8	2 3/8x1/8	2 3/4	2 3/16	1 15/16	1/2	1/2	3 1/4	3 3/8	3 1/8	3/8

Tabelle 79: Abmessungen Befestigung [mm], Teil 1

DN	GH	GW	GW1	GW2	GW3	GW4	GW5	GW6	GW7	GW8	GW9	GW10	SG	SG1	SG2	SG3	SG4
DN 100	-	165	50	5	20	12	15	12	60	100	80	10	60,3x3,6	50	5	20	12

Tabelle 80: Abmessungen Befestigung [mm], Teil 2

SG5	SG6	SG7	SG8	SG9	SG10	TG	TG1	TG2	TG3	TG4	TG5	TG6	TG7	TG8	TG9
15	12	60	100	80	10	60,3x3,6	70	55	50	12	12	82	86	80	10

Amarex DN 150, stationäre Aufstellung, Seilführung, 2-Stangenführung

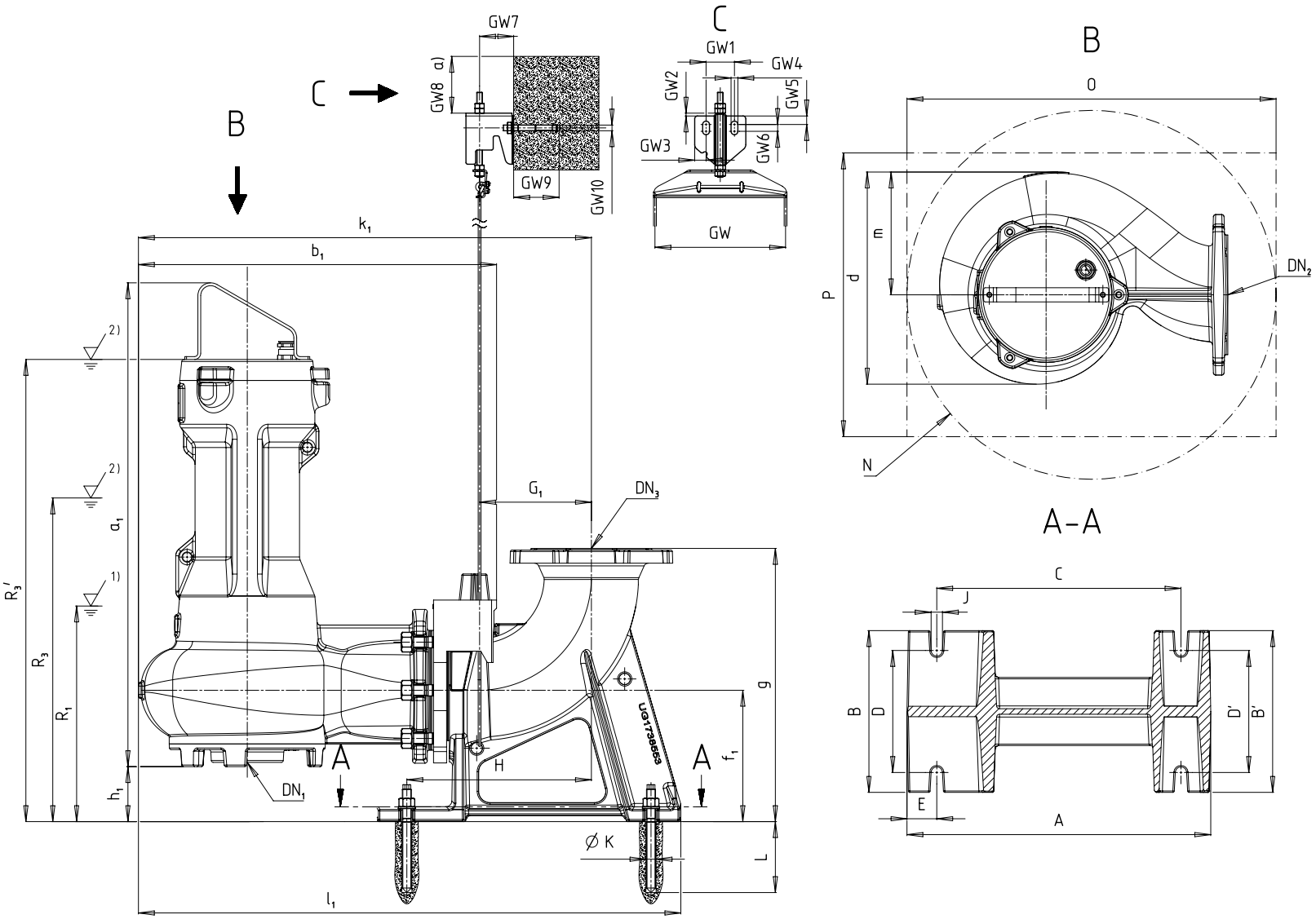

Abb. 11: Abmessungen Amarex DN 150, stationäre Aufstellung, Seilführung

1)	Tiefster Ausschaltpunkt bei Automatikbetrieb
2)	Mindestüberdeckung bei Dauerbetrieb
3)	Nicht im KSB-Lieferumfang enthalten

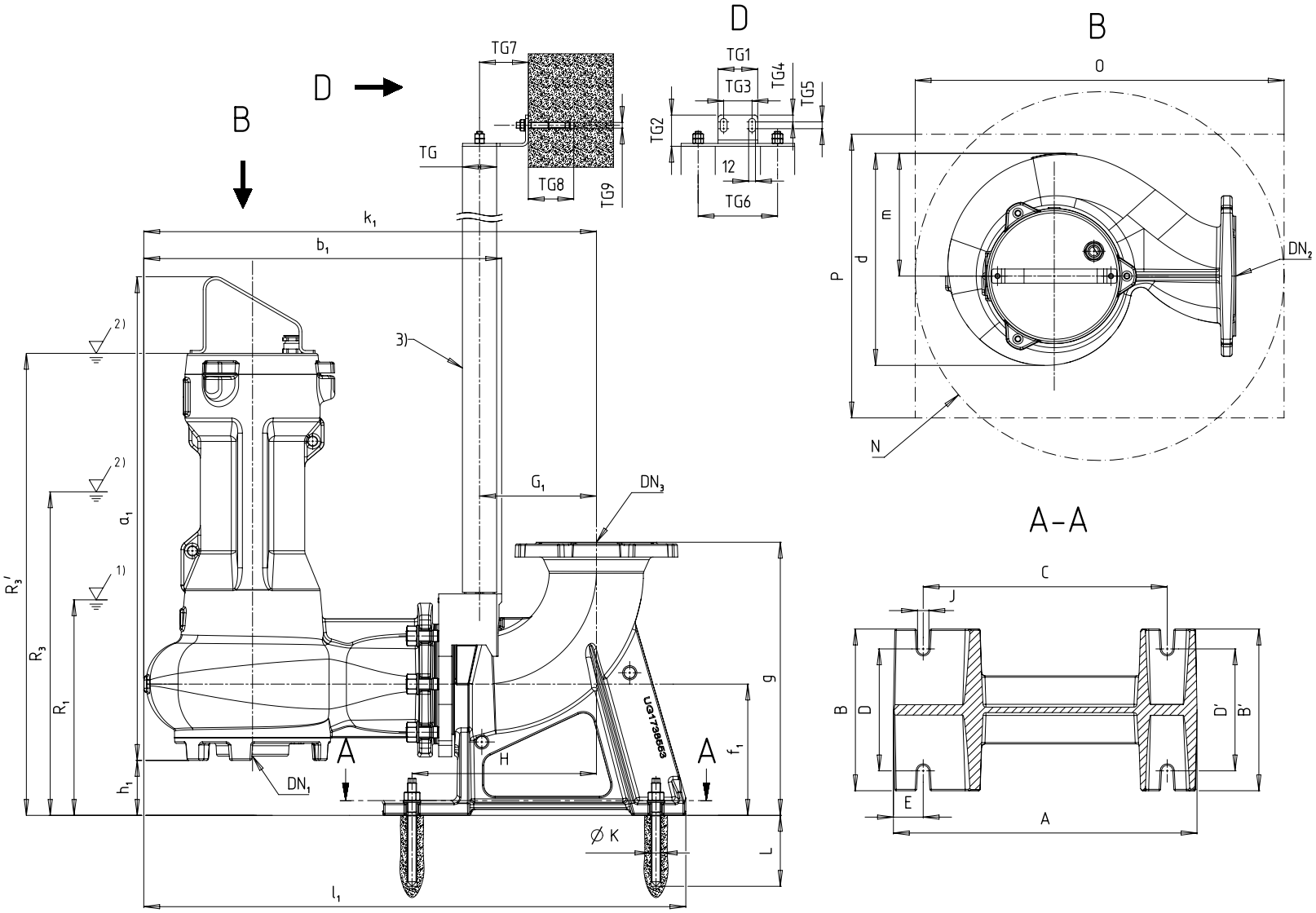

Abb. 12: Amarex 150, stationäre Aufstellung, 2-Stangenführung

1)	Tiefster Ausschaltpunkt bei Automatikbetrieb
2)	Mindestüberdeckung bei Dauerbetrieb
3)	Nicht im KSB-Lieferumfang enthalten

Tabelle 81: Abmessungen Pumpenaggregat [in]

Amarex	Motorleistung	Effizienzklasse	Polzahl	Motorausführung	Motorbauart	DN_1	DN_2	a_1	b_1	d	D_f	f_1	g	g_f	h_1	H_f	k_1	k_f	l_1	m	Z_f	R1	R3	R3'
F150-180	045	C	4	U	S	6	6	33 1/4	24 13/16	14 3/4	10 11/16	9 1/8	18 15/16	8 5/16	3 13/16	11 1/4	31 5/16	9 7/16	37 1/2	8 1/2	1/4	19 7/8	21 7/16	-
F150-180	045	C	4	Y	S	6	6	33 9/16	24 13/16	14 3/4	10 11/16	9 1/8	18 15/16	8 5/16	3 13/16	11 1/4	31 5/16	9 7/16	37 1/2	8 1/2	1/4	19 7/8	21 7/16	-
F150-180	065	F	4	U	S	6	6	33 1/4	24 13/16	14 3/4	10 11/16	9 1/8	18 15/16	8 5/16	3 13/16	11 1/4	31 5/16	9 7/16	37 1/2	8 1/2	1/4	19 7/8	-	31 3/4
F150-180	065	F	4	Y	S	6	6	33 9/16	24 13/16	14 3/4	10 11/16	9 1/8	18 15/16	8 5/16	3 13/16	11 1/4	31 5/16	9 7/16	37 1/2	8 1/2	1/4	19 7/8	-	32 1/16
F150-180	070	F	4	U	S	6	6	33 1/4	24 13/16	14 3/4	10 11/16	9 1/8	18 15/16	8 5/16	3 13/16	11 1/4	31 5/16	9 7/16	37 1/2	8 1/2	1/4	19 7/8	-	31 3/4
F150-180	070	F	4	Y	S	6	6	33 9/16	24 13/16	14 3/4	10 11/16	9 1/8	18 15/16	8 5/16	3 13/16	11 1/4	31 5/16	9 7/16	37 1/2	8 1/2	1/4	19 7/8	-	32 1/16
F150-180	077	F	4	U	S	6	6	33 1/4	24 13/16	14 3/4	10 11/16	9 1/8	18 15/16	8 5/16	3 13/16	11 1/4	31 5/16	9 7/16	37 1/2	8 1/2	1/4	19 7/8	-	31 3/4
F150-180	077	F	4	Y	S	6	6	33 9/16	24 13/16	14 3/4	10 11/16	9 1/8	18 15/16	8 5/16	3 13/16	11 1/4	31 5/16	9 7/16	37 1/2	8 1/2	1/4	19 7/8	-	32 1/16
D150-230	045	C	4	U	S	6	6	33 5/16	24 13/16	14 3/4	10 11/16	9 1/8	18 15/16	8 5/16	3 3/4	11 1/4	31 5/16	9 7/16	37 1/2	8 1/2	1/4	19 7/8	21 7/16	-
D150-230	045	C	4	Y	S	6	6	33 11/16	24 13/16	14 3/4	10 11/16	9 1/8	18 15/16	8 5/16	3 3/4	11 1/4	31 5/16	9 7/16	37 1/2	8 1/2	1/4	19 7/8	21 7/16	-
F150-230	065	F	4	U	S	6	6	33 1/4	24 13/16	14 3/4	10 11/16	9 1/8	18 15/16	8 5/16	3 13/16	11 1/4	31 5/16	9 7/16	37 1/2	8 1/2	1/4	19 7/8	-	31 3/4
F150-230	065	F	4	Y	S	6	6	33 9/16	24 13/16	14 3/4	10 11/16	9 1/8	18 15/16	8 5/16	3 13/16	11 1/4	31 5/16	9 7/16	37 1/2	8 1/2	1/4	19 7/8	-	32 1/16
D150-230	065	F	4	U	S	6	6	33 5/16	24 13/16	14 3/4	10 11/16	9 1/8	18 15/16	8 5/16	3 3/4	11 1/4	31 5/16	9 7/16	37 1/2	8 1/2	1/4	19 7/8	-	31 3/4
D150-230	065	F	4	Y	S	6	6	33 11/16	24 13/16	14 3/4	10 11/16	9 1/8	18 15/16	8 5/16	3 3/4	11 1/4	31 5/16	9 7/16	37 1/2	8 1/2	1/4	19 7/8	-	32 1/16
F150-230	070	F	4	U	S	6	6	33 1/4	24 13/16	14 3/4	10 11/16	9 1/8	18 15/16	8 5/16	3 13/16	11 1/4	31 5/16	9 7/16	37 1/2	8 1/2	1/4	19 7/8	-	31 3/4
F150-230	070	F	4	Y	S	6	6	33 9/16	24 13/16	14 3/4	10 11/16	9 1/8	18 15/16	8 5/16	3 13/16	11 1/4	31 5/16	9 7/16	37 1/2	8 1/2	1/4	19 7/8	-	32 1/16
D150-230	070	F	4	U	S	6	6	33 5/16	24 13/16	14 3/4	10 11/16	9 1/8	18 15/16	8 5/16	3 3/4	11 1/4	31 5/16	9 7/16	37 1/2	8 1/2	1/4	19 7/8	-	31 3/4
D150-230	070	F	4	Y	S	6	6	33 11/16	24 13/16	14 3/4	10 11/16	9 1/8	18 15/16	8 5/16	3 3/4	11 1/4	31 5/16	9 7/16	37 1/2	8 1/2	1/4	19 7/8	-	32 1/16
F150-230	077	F	4	U	S	6	6	33 1/4	24 13/16	14 3/4	10 11/16	9 1/8	18 15/16	8 5/16	3 13/16	11 1/4	31 5/16	9 7/16	37 1/2	8 1/2	1/4	19 7/8	-	31 3/4
F150-230	077	F	4	Y	S	6	6	33 9/16	24 13/16	14 3/4	10 11/16	9 1/8	18 15/16	8 5/16	3 13/16	11 1/4	31 5/16	9 7/16	37 1/2	8 1/2	1/4	19 7/8	-	32 1/16
D150-230	077	F	4	U	S	6	6	33 5/16	24 13/16	14 3/4	10 11/16	9 1/8	18 15/16	8 5/16	3 3/4	11 1/4	31 5/16	9 7/16	37 1/2	8 1/2	1/4	19 7/8	-	31 3/4
D150-230	077	F	4	Y	S	6	6	33 11/16	24 13/16	14 3/4	10 11/16	9 1/8	18 15/16	8 5/16	3 3/4	11 1/4	31 5/16	9 7/16	37 1/2	8 1/2	1/4	19 7/8	-	32 1/16

Tabelle 82: Abmessungen Pumpenaggregat [mm]

Amarex	Motorleistung	Effizienzklasse	Polzahl	Motorausführung	Motorbauart	DN_1	DN_2	a_1	b_1	d	D_f	f_1	g	g_f	h_1	H_f	k_1	k_f	l_1	m	Z_f	R1	R3	R3'
F150-180	045	C	4	U	S	150	150	844	630	374	271	232	481	211	97	285	796	240	953	216	6	505	545	-
F150-180	045	C	4	Y	S	150	150	853	630	374	271	232	481	211	97	285	796	240	953	216	6	505	545	-
F150-180	065	F	4	U	S	150	150	844	630	374	271	232	481	211	97	285	796	240	953	216	6	505	-	806
F150-180	065	F	4	Y	S	150	150	853	630	374	271	232	481	211	97	285	796	240	953	216	6	505	-	815
F150-180	070	F	4	U	S	150	150	844	630	374	271	232	481	211	97	285	796	240	953	216	6	505	-	806
F150-180	070	F	4	Y	S	150	150	853	630	374	271	232	481	211	97	285	796	240	953	216	6	505	-	815
F150-180	077	F	4	U	S	150	150	844	630	374	271	232	481	211	97	285	796	240	953	216	6	505	-	806
F150-180	077	F	4	Y	S	150	150	853	630	374	271	232	481	211	97	285	796	240	953	216	6	505	-	815
D150-230	045	C	4	U	S	150	150	846	630	374	271	232	481	211	95	285	796	240	953	216	6	505	545	-
D150-230	045	C	4	Y	S	150	150	855	630	374	271	232	481	211	95	285	796	240	953	216	6	505	545	-
F150-230	065	F	4	U	S	150	150	844	630	374	271	232	481	211	97	285	796	240	953	216	6	505	-	806
F150-230	065	F	4	Y	S	150	150	853	630	374	271	232	481	211	97	285	796	240	953	216	6	505	-	815
D150-230	065	F	4	U	S	150	150	846	630	374	271	232	481	211	95	285	796	240	953	216	6	505	-	806
D150-230	065	F	4	Y	S	150	150	855	630	374	271	232	481	211	95	285	796	240	953	216	6	505	-	815
F150-230	070	F	4	U	S	150	150	844	630	374	271	232	481	211	97	285	796	240	953	216	6	505	-	806
F150-230	070	F	4	Y	S	150	150	853	630	374	271	232	481	211	97	285	796	240	953	216	6	505	-	815
D150-230	070	F	4	U	S	150	150	846	630	374	271	232	481	211	95	285	796	240	953	216	6	505	-	806
D150-230	070	F	4	Y	S	150	150	855	630	374	271	232	481	211	95	285	796	240	953	216	6	505	-	815
F150-230	077	F	4	U	S	150	150	844	630	374	271	232	481	211	97	285	796	240	953	216	6	505	-	806
F150-230	077	F	4	Y	S	150	150	853	630	374	271	232	481	211	97	285	796	240	953	216	6	505	-	815
D150-230	077	F	4	U	S	150	150	846	630	374	271	232	481	211	95	285	796	240	953	216	6	505	-	806
D150-230	077	F	4	Y	S	150	150	855	630	374	271	232	481	211	95	285	796	240	953	216	6	505	-	815

Tabelle 83: Abmessungen Fundament [in]

Amarex	Motorleistung	Effizienzklasse	Polzahl	Motorausführung	Motorbauart	DN_3	A	B	B'	C	D	D'	E	G_1	G_2	H	J	ØK	L	N min.	O min.	P min.
F150-180	045	C	4	U	S	6	21 1/16	11 1/4	11 1/4	16 15/16	8 7/16	8 7/16	2 1/16	8 1/8	-	12 13/16	13/16	11/16	4 15/16	28 3/4	28 3/4	19 11/16
F150-180	045	C	4	Y	S	6	21 1/16	11 1/4	11 1/4	16 15/16	8 7/16	8 7/16	2 1/16	8 1/8	-	12 13/16	13/16	11/16	4 15/16	28 3/4	28 3/4	19 11/16
F150-180	065	F	4	U	S	6	21 1/16	11 1/4	11 1/4	16 15/16	8 7/16	8 7/16	2 1/16	8 1/8	-	12 13/16	13/16	11/16	4 15/16	28 3/4	28 3/4	19 11/16
F150-180	065	F	4	Y	S	6	21 1/16	11 1/4	11 1/4	16 15/16	8 7/16	8 7/16	2 1/16	8 1/8	-	12 13/16	13/16	11/16	4 15/16	28 3/4	28 3/4	19 11/16
F150-180	070	F	4	U	S	6	21 1/16	11 1/4	11 1/4	16 15/16	8 7/16	8 7/16	2 1/16	8 1/8	-	12 13/16	13/16	11/16	4 15/16	28 3/4	28 3/4	19 11/16
F150-180	070	F	4	Y	S	6	21 1/16	11 1/4	11 1/4	16 15/16	8 7/16	8 7/16	2 1/16	8 1/8	-	12 13/16	13/16	11/16	4 15/16	28 3/4	28 3/4	19 11/16
F150-180	077	F	4	U	S	6	21 1/16	11 1/4	11 1/4	16 15/16	8 7/16	8 7/16	2 1/16	8 1/8	-	12 13/16	13/16	11/16	4 15/16	28 3/4	28 3/4	19 11/16
F150-180	077	F	4	Y	S	6	21 1/16	11 1/4	11 1/4	16 15/16	8 7/16	8 7/16	2 1/16	8 1/8	-	12 13/16	13/16	11/16	4 15/16	28 3/4	28 3/4	19 11/16
D150-230	045	C	4	U	S	6	21 1/16	11 1/4	11 1/4	16 15/16	8 7/16	8 7/16	2 1/16	8 1/8	-	12 13/16	13/16	11/16	4 15/16	28 3/4	28 3/4	19 11/16
D150-230	045	C	4	Y	S	6	21 1/16	11 1/4	11 1/4	16 15/16	8 7/16	8 7/16	2 1/16	8 1/8	-	12 13/16	13/16	11/16	4 15/16	28 3/4	28 3/4	19 11/16
F150-230	065	F	4	U	S	6	21 1/16	11 1/4	11 1/4	16 15/16	8 7/16	8 7/16	2 1/16	8 1/8	-	12 13/16	13/16	11/16	4 15/16	28 3/4	28 3/4	19 11/16
F150-230	065	F	4	Y	S	6	21 1/16	11 1/4	11 1/4	16 15/16	8 7/16	8 7/16	2 1/16	8 1/8	-	12 13/16	13/16	11/16	4 15/16	28 3/4	28 3/4	19 11/16
D150-230	065	F	4	U	S	6	21 1/16	11 1/4	11 1/4	16 15/16	8 7/16	8 7/16	2 1/16	8 1/8	-	12 13/16	13/16	11/16	4 15/16	28 3/4	28 3/4	19 11/16
D150-230	065	F	4	Y	S	6	21 1/16	11 1/4	11 1/4	16 15/16	8 7/16	8 7/16	2 1/16	8 1/8	-	12 13/16	13/16	11/16	4 15/16	28 3/4	28 3/4	19 11/16
F150-230	070	F	4	U	S	6	21 1/16	11 1/4	11 1/4	16 15/16	8 7/16	8 7/16	2 1/16	8 1/8	-	12 13/16	13/16	11/16	4 15/16	28 3/4	28 3/4	19 11/16
F150-230	070	F	4	Y	S	6	21 1/16	11 1/4	11 1/4	16 15/16	8 7/16	8 7/16	2 1/16	8 1/8	-	12 13/16	13/16	11/16	4 15/16	28 3/4	28 3/4	19 11/16
D150-230	070	F	4	U	S	6	21 1/16	11 1/4	11 1/4	16 15/16	8 7/16	8 7/16	2 1/16	8 1/8	-	12 13/16	13/16	11/16	4 15/16	28 3/4	28 3/4	19 11/16
D150-230	070	F	4	Y	S	6	21 1/16	11 1/4	11 1/4	16 15/16	8 7/16	8 7/16	2 1/16	8 1/8	-	12 13/16	13/16	11/16	4 15/16	28 3/4	28 3/4	19 11/16
F150-230	077	F	4	U	S	6	21 1/16	11 1/4	11 1/4	16 15/16	8 7/16	8 7/16	2 1/16	8 1/8	-	12 13/16	13/16	11/16	4 15/16	28 3/4	28 3/4	19 11/16
F150-230	077	F	4	Y	S	6	21 1/16	11 1/4	11 1/4	16 15/16	8 7/16	8 7/16	2 1/16	8 1/8	-	12 13/16	13/16	11/16	4 15/16	28 3/4	28 3/4	19 11/16
D150-230	077	F	4	U	S	6	21 1/16	11 1/4	11 1/4	16 15/16	8 7/16	8 7/16	2 1/16	8 1/8	-	12 13/16	13/16	11/16	4 15/16	28 3/4	28 3/4	19 11/16
D150-230	077	F	4	Y	S	6	21 1/16	11 1/4	11 1/4	16 15/16	8 7/16	8 7/16	2 1/16	8 1/8	-	12 13/16	13/16	11/16	4 15/16	28 3/4	28 3/4	19 11/16

Tabelle 84: Abmessungen Fundament [mm]

Amarex	Motorleistung	Effizienzklasse	Polzahl	Motorausführung	Motorbauart	DN_3	A	B	B'	C	D	D'	E	G_1	G_2	H	J	ØK	L	N min.	O min.	P min.
F150-180	045	C	4	U	S	150	535	285	285	430	215	215	53	206	-	325	20	18	125	730	730	500
F150-180	045	C	4	Y	S	150	535	285	285	430	215	215	53	206	-	325	20	18	125	730	730	500
F150-180	065	F	4	U	S	150	535	285	285	430	215	215	53	206	-	325	20	18	125	730	730	500
F150-180	065	F	4	Y	S	150	535	285	285	430	215	215	53	206	-	325	20	18	125	730	730	500
F150-180	070	F	4	U	S	150	535	285	285	430	215	215	53	206	-	325	20	18	125	730	730	500
F150-180	070	F	4	Y	S	150	535	285	285	430	215	215	53	206	-	325	20	18	125	730	730	500
F150-180	077	F	4	U	S	150	535	285	285	430	215	215	53	206	-	325	20	18	125	730	730	500
F150-180	077	F	4	Y	S	150	535	285	285	430	215	215	53	206	-	325	20	18	125	730	730	500
D150-230	045	C	4	U	S	150	535	285	285	430	215	215	53	206	-	325	20	18	125	730	730	500
D150-230	045	C	4	Y	S	150	535	285	285	430	215	215	53	206	-	325	20	18	125	730	730	500
F150-230	065	F	4	U	S	150	535	285	285	430	215	215	53	206	-	325	20	18	125	730	730	500
F150-230	065	F	4	Y	S	150	535	285	285	430	215	215	53	206	-	325	20	18	125	730	730	500
D150-230	065	F	4	U	S	150	535	285	285	430	215	215	53	206	-	325	20	18	125	730	730	500
D150-230	065	F	4	Y	S	150	535	285	285	430	215	215	53	206	-	325	20	18	125	730	730	500
F150-230	070	F	4	U	S	150	535	285	285	430	215	215	53	206	-	325	20	18	125	730	730	500
F150-230	070	F	4	Y	S	150	535	285	285	430	215	215	53	206	-	325	20	18	125	730	730	500
D150-230	070	F	4	U	S	150	535	285	285	430	215	215	53	206	-	325	20	18	125	730	730	500
D150-230	070	F	4	Y	S	150	535	285	285	430	215	215	53	206	-	325	20	18	125	730	730	500
F150-230	077	F	4	U	S	150	535	285	285	430	215	215	53	206	-	325	20	18	125	730	730	500
F150-230	077	F	4	Y	S	150	535	285	285	430	215	215	53	206	-	325	20	18	125	730	730	500
D150-230	077	F	4	U	S	150	535	285	285	430	215	215	53	206	-	325	20	18	125	730	730	500
D150-230	077	F	4	Y	S	150	535	285	285	430	215	215	53	206	-	325	20	18	125	730	730	500

Tabelle 85: Abmessungen Befestigung [in], Teil 1

DN	GH	GW	GW1	GW2	GW3	GW4	GW5	GW6	GW7	GW8	GW9	GW10	SG	SG1	SG2	SG3	SG4
DN 150	-	9 1/16	1 15/16	3/16	13/16	1/2	9/16	1/2	2 3/8	3 15/16	3 1/8	3/8	-	-	-	-	-

Tabelle 86: Abmessungen Befestigung [in], Teil 2

SG5	SG6	SG7	SG8	SG9	SG10	TG	TG1	TG2	TG3	TG4	TG5	TG6	TG7	TG8	TG9
-	-	-	-	-	-	2 3/8x1/8	2 3/4	2 3/16	1 15/16	1/2	1/2	5 1/2	3 3/8	3 1/8	3/8

Tabelle 87: Abmessungen Befestigung [mm], Teil 1

DN	GH	GW	GW1	GW2	GW3	GW4	GW5	GW6	GW7	GW8	GW9	GW10	SG	SG1	SG2	SG3	SG4
DN 150	-	230	50	5	20	12	15	12	60	100	80	10	-	-	-	-	-

Tabelle 88: Abmessungen Befestigung [mm], Teil 2

SG5	SG6	SG7	SG8	SG9	SG10	TG	TG1	TG2	TG3	TG4	TG5	TG6	TG7	TG8	TG9
-	-	-	-	-	-	60,3x3,6	70	55	50	12	12	140	86	80	10

Anschlüsse

Tabelle 89: Druckleitungsanschlüsse am Flanschkrümmer mit Fuß

Flanschanschluss (DN 50/DN 65)	Gewindeanschluss im Flansch (DN 50/ DN 65)	Klemmverbindung (DN 50/DN 65)
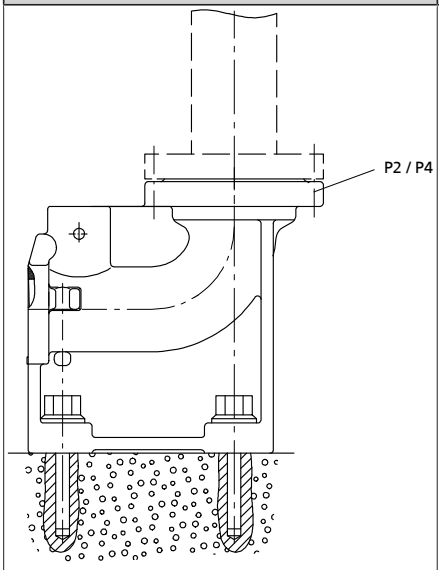	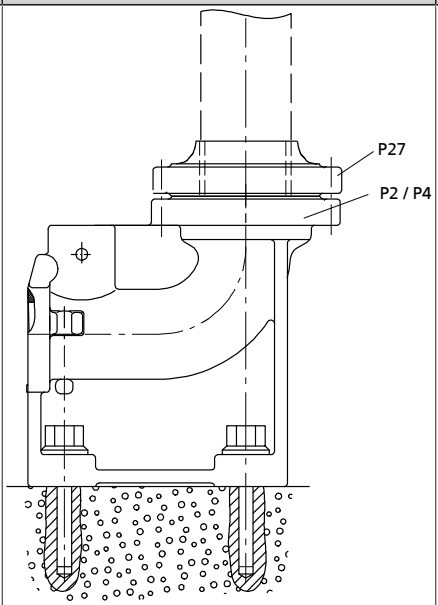	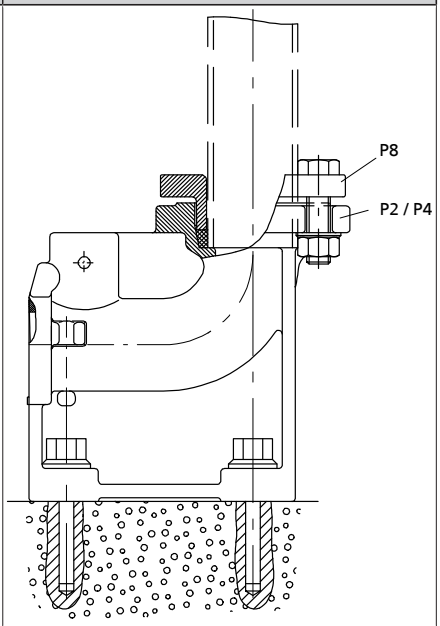
	für Standard-Rohre gemäß DIN 2440 / DIN 2441 ▪ mit Rohraußen-Ø 60,3 mm - Stahl für DN 50 ▪ mit Rohraußen-Ø 63 mm - PVC (ISO 3606) für DN 50 ▪ mit Gewindeflansch DN 50 - G 2″ ▪ mit Rohraußen-Ø 76,1 mm - Stahl für DN 65 ▪ mit Rohraußen-Ø 75 mm - PVC (ISO 3606) für DN 65 ▪ mit Gewindeflansch DN 65 - G 2 $^1/_2$″	für Standard-Rohre gemäß DIN 2440 / DIN 2441 / DIN 2448 ▪ mit Rohraußen-Ø 60,3 mm - Stahl für DN 50 ▪ mit Rohraußen-Ø 63 mm - PVC (ISO 3606) für DN 50 ▪ mit Rohraußen-Ø 76,1 mm - Stahl für DN 65 ▪ mit Rohraußen-Ø 75 mm - PVC (ISO 3606) für DN 65

Aufstellungsarten

Tabelle 90: Aufstellungsart S, Stationäre Nassaufstellung

Aufstellungsart	Beschreibung	Anmerkung
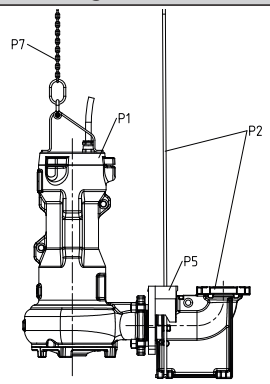	**Bügelführung** P1: Pumpe P2: Aufstellteile Bügelführung, Einbautiefe = 4,9 ft [1,5 m] / 5,9 ft [1,8 m] / 6,9 ft [2,1 m] P5: Halterung P7: Kette und Schäkel	Nur für bestimmte Baugrößen verfügbar, siehe Auslegungskonfigurator.
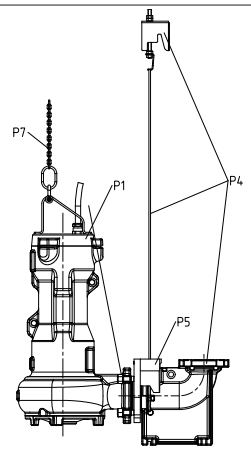	**Seilführung** P1: Pumpe P4: Aufstellteile Seilführung, Einbautiefe = 14,8 ft [4,5 m] / 31,2 ft [9,5 m] / 47,6 ft [14,5 m] P5: Halterung P7: Kette und Schäkel	
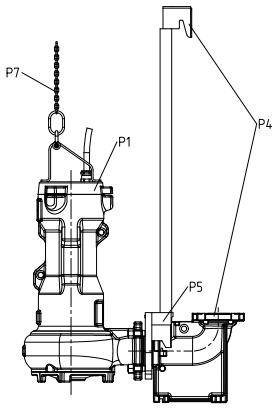	**1-Stangenführung** P1: Pumpe P4: Aufstellteile 1-Stangenführung P5: Halterung P7: Kette und Schäkel	Nur für bestimmte Baugrößen verfügbar, siehe Auslegungskonfigurator.
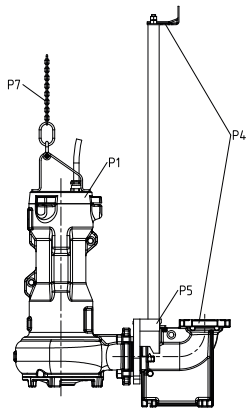	**2-Stangenführung** P1: Pumpe P4: Aufstellteile 2-Stangenführung P5: Halterung und Übergangsstück P7: Kette und Schäkel	Nur für bestimmte Baugrößen verfügbar, siehe Auslegungskonfigurator.

Tabelle 91: Aufstellungsart P, Transportable Nassaufstellung

Aufstellungsart	Beschreibung
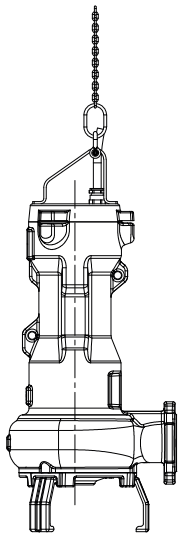	P1: Pumpe P6: Pumpenfuß P7: Kette und Schäkel

2573.56/02-DE

Einbauhinweise

Einbauvorschläge transportable Pumpenaggregate

Baugröße 50

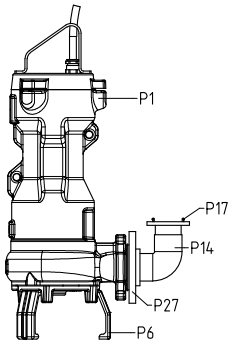

Einbauvorschlag 1
Senkrechter Schlauchanschluss mit Krümmer (P14) und Storz-Festkupplung (P17) (Schnellverbindung)

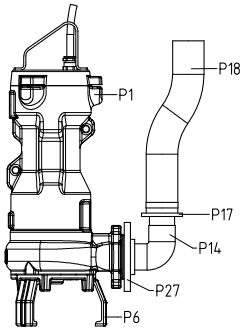

Einbauvorschlag 2
Senkrechter Schlauchanschluss mit Synthetikschlauch (P18)

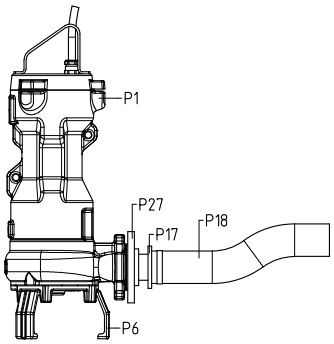

Einbauvorschlag 3
Waagerechter Schlauchanschluss (Schnellverbindung) mit Synthetikschlauch (P18)

Baugröße 65, 80, 100

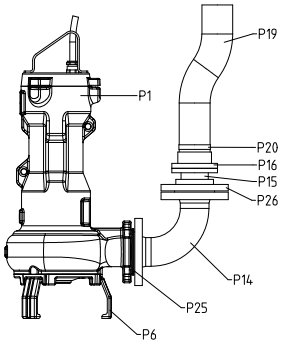

Einbauvorschlag 1
Senkrechter Schlauchanschluss (Schnellverbindung) mit Synthetikschlauch (P19) und Schlauchschelle (P20)

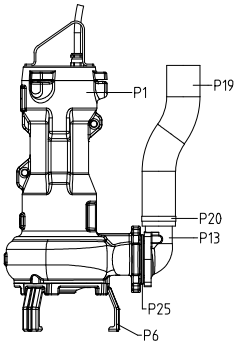

Einbauvorschlag 2
Senkrechter Schlauchanschluss mit Synthetikschlauch (P19), Schlauchschelle (P20) und Anschlusskrümmer (P13)

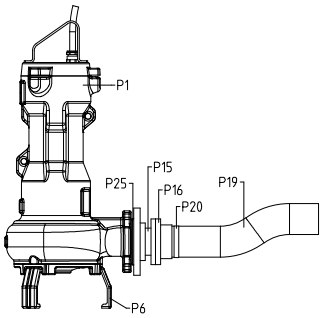

Einbauvorschlag 3
Waagerechter Schlauchanschluss (Schnellverbindung) mit Synthetikschlauch (P19), Schlauchschelle (P20), Storz-Schlauchkupplung (P16), Storz-Festkupplung (P15)

Einbauvorschläge stationäre Pumpenaggregate

Baugröße 50, 65, 80, 100

Bügelführung
Amarex F50-140/220, F65-150/170/230

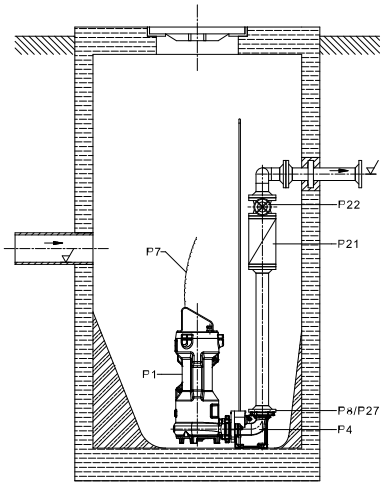

Einbauvorschlag 1
Einzelpumpwerk
Flanschkrümmer mit Fuß

Hängende Ausführung
Amarex F50-140

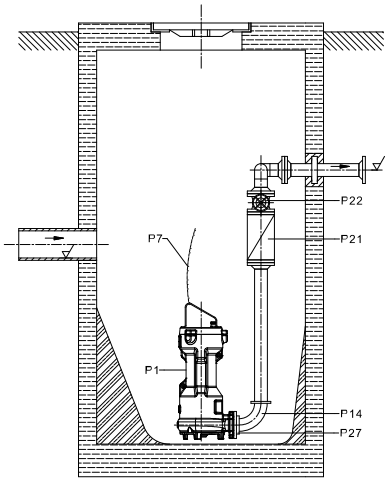

Einbauvorschlag 2
Einzelpumpwerk für 4,9 ft [1,5 m] Einbautiefe
Direkter Anschluss an Druckleitung (hängende Ausführung)

Seil-, 1-Stangen oder 2-Stangenführung
Amarex 50, 65, 80, 100

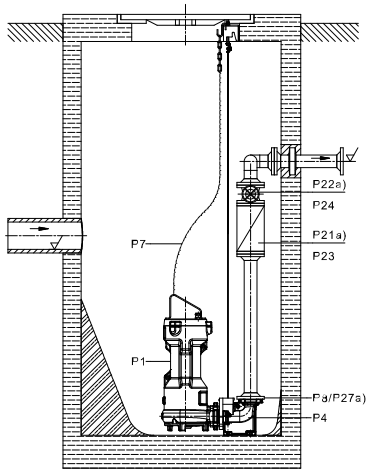

Einbauvorschlag 3
Wahlweise mit Seil-, 1-Stangen oder 2-Stangenführung
Einzelpumpwerk für 14,8 ft [4,5 m] Einbautiefe
Flanschkrümmer mit Fuß

a)	nur DN 50

Einbauvorschläge elektrischer Anschluss

Amarex ist mit und ohne Explosionsschutz erhältlich.

CEE-Motorschutzstecker (bis 5,4 hp [4,0 kW])

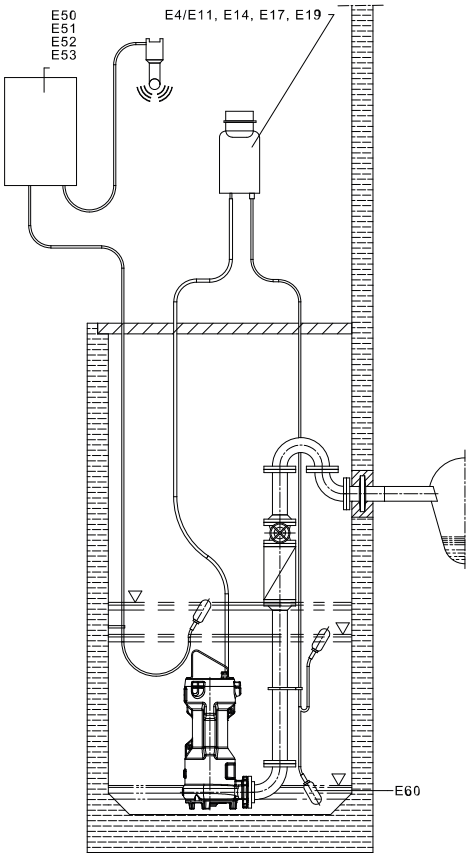

Einbauvorschlag 1
ohne Explosionsschutz

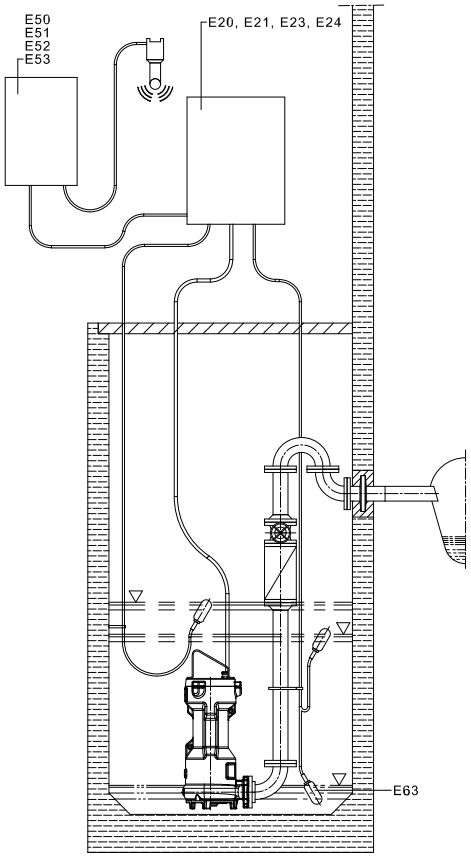

Einbauvorschlag 2
mit Explosionsschutz

Lieferumfang

Stationäre Nassaufstellung (Aufstellungsart S)

- Pumpenaggregat komplett mit elektrischer Anschlussleitung
- Halterung mit Dichtmaterial und Befestigungsmaterial
- Hebeseil / Hebekette[21)]
- Konsole mit Befestigungsmaterial
- Fußkrümmer mit Befestigungsmaterial
- Führungszubehör[22)]

Transportable Nassaufstellung (Aufstellungsart P)

- Pumpenaggregat komplett mit elektrischer Anschlussleitung
- Füße (und evtl. Fußplatte)
- Hebeseil / Hebekette[23)]

2573.56/02-DE

21 Optional
22 Führungsstangen nicht im Lieferumfang enthalten.
23 Optional

Zubehör

Aufstellteile für stationäre Pumpenaggregate

Tabelle 92: Aufstellteile für stationäre Pumpenaggregate [ft], [lbs]

Pos.		Benennung	Baugröße	Dichtung	Einbautiefe [ft]	Mat.-Nr.	[lbs]
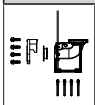	P2 + P5	Bügelführung Aufstellteile für stationäre Nassaufstellung Bestehend aus: Flanschkrümmer mit Fuß DN 50, Dübel aus Edelstahl, Führungsbügel, Halterung mit VA-Schrauben	DN 50 DN 3: DIN ISO ASME Schräge Halterung	NBR 60	4,9	05045152	26,9
						19521154	3,3
				FKM 60	4,9	05045153	26,9
						19521154	3,3
				NBR 60	5,9	05045152	26,9
						19521155	5,5
				FKM 60	5,9	05045153	26,9
						19521155	5,5
				NBR 60	6,9	05045152	26,9
						19521156	8,8
				FKM 60	6,9	05045153	26,9
						19521156	8,8
		Bügelführung Aufstellteile für stationäre Nassaufstellung Bestehend aus: Flanschkrümmer mit Fuß DN 65, Dübel aus Edelstahl, Führungsbügel, Halterung mit VA-Schrauben	DN 65 DN 3: DIN ISO ASME	NBR 60	4,9	05045148	35,8
						19521154	3,3
				FKM 60	4,9	05045149	35,8
						19521154	3,3
				NBR 60	5,9	05045148	35,8
						19521155	5,5
				FKM 60	5,9	05045149	35,8
						19521155	5,5
				NBR 60	6,9	05045148	35,8
						19521156	8,8
				FKM 60	6,9	05045149	35,8
						19521156	8,8
		Bügelführung Aufstellteile für stationäre Nassaufstellung Bestehend aus: Flanschkrümmer mit Fuß DN 65/80, Dübel aus Edelstahl, Führungsbügel, Halterung mit VA-Schrauben	DN 65/80 DN 3: DIN ISO	NBR 60	4,9	05045160	40,4
						19521154	3,3
				FKM 60	4,9	05045161	40,4
						19521154	3,3
				NBR 60	5,9	05045160	40,4
						19521155	5,5
				FKM 60	5,9	05045161	40,4
						19521155	5,5
				NBR 60	6,9	05045160	40,4
						19521156	8,8
				FKM 60	6,9	05045161	40,4
						19521156	8,8
			DN 65/80 DN 3: ASME	NBR 60	4,9	05045156	40,6
						19521154	3,3
				FKM 60	4,9	05045157	40,6
						19521154	3,3
				NBR 60	5,9	05045156	40,6
						19521155	5,5
				FKM 60	5,9	05045157	40,6
						19521155	5,5
				NBR 60	6,9	05045156	40,6
						19521156	8,8
				FKM 60	6,9	05045157	40,6
						19521156	8,8

Pos.		Benennung	Baugröße	Dichtung	Einbautiefe [ft]	Mat.-Nr.	[lbs]
	P4 + P5	Seilführung	DN 50	NBR 60	14,8	05044127	30,5
		Aufstellteile für stationäre Nassaufstellung	DN 3: DIN ISO ASME	FKM 60	14,8	05044128	30,5
		Bestehend aus: Flanschkrümmer mit Fuß, Dübel aus Edelstahl, Spannbügel, Konsole, 32,8 ft [10 m] Führungsseil, Halterung mit VA-Schrauben	DN 65	NBR 60	14,8	05044125	39,4
			DN 3: DIN ISO ASME	FKM 60	14,8	05044126	39,4
			DN 65/80	NBR 60	14,8	05044211	44
			DN 3: DIN ISO	FKM 60	14,8	05044212	44
			DN 65/80	NBR 60	14,8	05044129	44,2
			DN 3: ASME	FKM 60	14,8	05044210	44,2
			DN 80	NBR 60	14,8	05018552	64,9
			DN 3: DIN ISO	FKM 60	14,8	05018553	64,9
			DN 80	NBR 60	14,8	05028880	60,4
			DN 3: ASME	FKM 60	14,8	05028881	60,4
			DN 80/100	NBR 60	14,8	05018556	63,6
			DN 3: DIN ISO ASME	FKM 60	14,8	05018557	63,6
			DN 100	NBR 60	14,8	05018554	76,4
			DN 3: DIN ISO ASME	FKM 60	14,8	05018555	76,4
			DN 150	NBR 60	14,8	05018558	163,5
			DN 3: DIN ISO ASME	FKM 60	14,8	05018559	163,5
	P4 + P5	1-Stangenführung	DN 50	NBR 60	14,8	05045152	26,9
		Aufstellteile für stationäre Nassaufstellung	DN 3: DIN ISO ASME			05017151	0,7
		Bestehend aus: Flanschkrümmer mit Fuß, Dübel aus Edelstahl, Konsole, Halterung mit VA-Schrauben (Führungsrohr nicht im KSB-Lieferumfang enthalten)		FKM 60	14,8	05045153	26,9
						05017151	0,7
			DN 65	NBR 60	14,8	05045148	35,8
			DN 3: DIN ISO ASME			05017151	0,7
				FKM 60	14,8	05045149	35,8
						05017151	0,7
			DN 65/80	NBR 60	14,8	05045160	40,4
			DN 3: DIN ISO			05017151	0,7
				FKM 60	14,8	05045161	40,4
						05017151	0,7
			DN 65/80	NBR 60	14,8	05045156	40,6
			DN 3: ASME			05017151	0,7
				FKM 60	14,8	05045157	40,6
						05017151	0,7
			DN 80	NBR 60	14,8	05018726	61,5
			DN 3: DIN ISO			05017151	0,7
				FKM 60	14,8	05018727	61,5
						05017151	0,7
			DN 80	NBR 60	14,8	05028255	57,1
			DN 3: ASME			05017151	0,7
				FKM 60	14,8	05028256	57,1
						05017151	0,7
			DN 80/100	NBR 60	14,8	05018742	60,2
			DN 3: DIN ISO ASME			05017151	0,7
				FKM 60	14,8	05018743	60,2
						05017151	0,7
			DN 100	NBR 60	14,8	05018729	72,9
			DN 3: DIN ISO ASME			05017151	0,7
				FKM 60	14,8	05018740	72,9
						05017151	0,7

Pos.		Benennung	Baugröße	Dichtung	Einbautiefe [ft]	Mat.-Nr.	[lbs]
	P4 + P5	2-Stangenführung Aufstellteile für stationäre Nassaufstellung Bestehend aus: Flanschkrümmer mit Fuß, Dübel aus Edelstahl, Konsole, Übergangsstück, Halterung mit VA-Schrauben (Führungsrohre nicht im KSB-Lieferumfang enthalten)	DN 50 DN 3: DIN ISO ASME	NBR 60	-	05044215	29,4
				FKM 60	-	05044216	29,4
			DN 65 DN 3: DIN ISO ASME	NBR 60	-	05044213	38,0
				FKM 60	-	05044214	38,0
			DN 65/80 DN 3: DIN ISO	NBR 60	-	05044219	42,6
				FKM 60	-	05044220	42,6
			DN 65/80 DN 3: ASME	NBR 60	-	05044217	42,9
				FKM 60	-	05044218	42,9
			DN 80 DN 3: DIN ISO	NBR 60	-	05018645	66,7
				FKM 60	-	05018646	66,7
			DN 80 DN 3: ASME	NBR 60	-	05028447	62,2
				FKM 60	-	05028448	62,2
			DN 80/100 DN 3: DIN ISO ASME	NBR 60	-	05018649	65,4
				FKM 60	-	05018650	65,4
			DN 100 DN 3: DIN ISO ASME	NBR 60	-	05018647	78,1
				FKM 60	-	05018648	78,1
			DN 150 DN 3: DIN ISO ASME	NBR 60	-	05016943	161,5
				FKM 60	-	05016944	161,5
	P5	Bügelführung, Seilführung, 1-Stangenführung Halterung Amarex EN-GJL-250 mit VA-Schrauben	DN 50	NBR 60	-	05046255	10,7
				FKM 60	-	05046256	10,7
			DN 65	NBR 60	-	05046259	12,9
				FKM 60	-	05046270	12,9
		1-Stangenführung Halterung Amarex EN-GJL-250 mit VA-Schrauben	DN 80	NBR 60	-	05016790	14,5
				FKM 60	-	05016791	14,5
			DN 100	NBR 60	-	05016794	16,1
				FKM 60	-	05016795	16,1
		2-Stangenführung Halterung Amarex EN-GJL-250 mit VA-Schrauben	DN 50	NBR 60	-	05046257	10,9
				FKM 60	-	05046258	10,9
			DN 65	NBR 60	-	05046271	12,9
				FKM 60	-	05046272	12,9
		Seilführung, 2-Stangenführung Halterung Amarex EN-GJL-250 mit VA-Schrauben	DN 80	NBR 60	-	05016792	15,2
				FKM 60	-	05016793	14,0
			DN 100	NBR 60	-	05016796	15,4
				FKM 60	-	05016797	15,6
			DN 150	NBR 60	-	05016798	30,6
				FKM 60	-	05016799	30,6

Tabelle 93: Aufstellteile für stationäre Pumpenaggregate [m], [kg]

Pos.		Benennung	Baugröße	Dichtung	Einbautiefe [m]	Mat.-Nr.	[kg]
	P2 + P5	Bügelführung Aufstellteile für stationäre Nassaufstellung Bestehend aus: Flanschkrümmer mit Fuß DN 50, Dübel aus Edelstahl, Führungsbügel, Halterung mit VA-Schrauben	DN 50 DN 3: DIN ISO ASME Schräge Halterung	NBR 60	1,5	05045152	12,218
						19521154	1,5
				FKM 60	1,5	05045153	12,218
						19521154	1,5
				NBR 60	1,8	05045152	12,218
						19521155	2,5
				FKM 60	1,8	05045153	12,218
						19521155	2,5
				NBR 60	2,1	05045152	12,218
						19521156	4
				FKM 60	2,1	05045153	12,218
						19521156	4

Pos.		Benennung	Baugröße	Dichtung	Einbautiefe [m]	Mat.-Nr.	[kg]
	P2 + P5	Bügelführung Aufstellteile für stationäre Nassaufstellung Bestehend aus: Flanschkrümmer mit Fuß DN 65, Dübel aus Edelstahl, Führungsbügel, Halterung mit VA-Schrauben	DN 65 DN 3: DIN ISO ASME	NBR 60	1,5	05045148	16,23
						19521154	1,5
				FKM 60	1,5	05045149	16,23
						19521154	1,5
				NBR 60	1,8	05045148	16,23
						19521155	2,5
				FKM 60	1,8	05045149	16,23
						19521155	2,5
				NBR 60	2,1	05045148	16,23
						19521156	4
				FKM 60	2,1	05045149	16,23
						19521156	4
		Bügelführung Aufstellteile für stationäre Nassaufstellung Bestehend aus: Flanschkrümmer mit Fuß DN 65/80, Dübel aus Edelstahl, Führungsbügel, Halterung mit VA-Schrauben	DN 65/80 DN 3: DIN ISO	NBR 60	1,5	05045160	18,33
						19521154	1,5
				FKM 60	1,5	05045161	18,33
						19521154	1,5
				NBR 60	1,8	05045160	18,33
						19521155	2,5
				FKM 60	1,8	05045161	18,33
						19521155	2,5
				NBR 60	2,1	05045160	18,33
						19521156	4
				FKM 60	2,1	05045161	18,33
						19521156	4
			DN 65/80 DN 3: ASME	NBR 60	1,5	05045156	18,43
						19521154	1,5
				FKM 60	1,5	05045157	18,43
						19521154	1,5
				NBR 60	1,8	05045156	18,43
						19521155	2,5
				FKM 60	1,8	05045157	18,43
						19521155	2,5
				NBR 60	2,1	05045156	18,43
						19521156	4
				FKM 60	2,1	05045157	18,43
						19521156	4
	P4 + P5	Seilführung Aufstellteile für stationäre Nassaufstellung Bestehend aus: Flanschkrümmer mit Fuß, Dübel aus Edelstahl, Spannbügel, Konsole, 10 m Führungsseil, Halterung mit VA-Schrauben	DN 50 DN 3: DIN ISO ASME	NBR 60	4,5	05044127	13,85
				FKM 60	4,5	05044128	13,85
			DN 65 DN 3: DIN ISO ASME	NBR 60	4,5	05044125	17,862
				FKM 60	4,5	05044126	17,862
			DN 65/80 DN 3: DIN ISO	NBR 60	4,5	05044211	19,962
				FKM 60	4,5	05044212	19,962
			DN 65/80 DN 3: ASME	NBR 60	4,5	05044129	20,062
				FKM 60	4,5	05044210	20,062
			DN 80 DN 3: DIN ISO	NBR 60	4,5	05018552	29,454
				FKM 60	4,5	05018553	29,454
			DN 80 DN 3: ASME	NBR 60	4,5	05028880	27,404
				FKM 60	4,5	05028881	27,404
			DN 80/100 DN 3: DIN ISO ASME	NBR 60	4,5	05018556	28,854
				FKM 60	4,5	05018557	28,854
			DN 100 DN 3: DIN ISO ASME	NBR 60	4,5	05018554	34,633
				FKM 60	4,5	05018555	34,633
			DN 150 DN 3: DIN ISO ASME	NBR 60	4,5	05018558	74,166
				FKM 60	4,5	05018559	74,166

Pos.		Benennung	Baugröße	Dichtung	Einbautiefe [m]	Mat.-Nr.	[kg]
	P4 + P5	1-Stangenführung Aufstellteile für stationäre Nassaufstellung Bestehend aus: Flanschkrümmer mit Fuß, Dübel aus Edelstahl, Konsole, Halterung mit VA-Schrauben (Führungsrohr nicht im KSB-Lieferumfang enthalten)	DN 50 DN 3: DIN ISO ASME	NBR 60	4,5	05045152	12,218
						05017151	0,32
				FKM 60	4,5	05045153	12,218
						05017151	0,32
			DN 65 DN 3: DIN ISO ASME	NBR 60	4,5	05045148	16,23
						05017151	0,32
				FKM 60	4,5	05045149	16,23
						05017151	0,32
			DN 65/80 DN 3: DIN ISO	NBR 60	4,5	05045160	18,33
						05017151	0,32
				FKM 60	4,5	05045161	18,33
						05017151	0,32
			DN 65/80 DN 3: ASME	NBR 60	4,5	05045156	18,43
						05017151	0,32
				FKM 60	4,5	05045157	18,43
						05017151	0,32
			DN 80 DN 3: DIN ISO	NBR 60	4,5	05018726	27,892
						05017151	0,32
				FKM 60	4,5	05018727	27,892
						05017151	0,32
			DN 80 DN 3: ASME	NBR 60	4,5	05028255	25,892
						05017151	0,32
				FKM 60	4,5	05028256	25,892
						05017151	0,32
			DN 80/100 DN 3: DIN ISO ASME	NBR 60	4,5	05018742	27,292
						05017151	0,32
				FKM 60	4,5	05018743	27,292
						05017151	0,32
			DN 100 DN 3: DIN ISO ASME	NBR 60	4,5	05018729	33,071
						05017151	0,32
				FKM 60	4,5	05018740	33,071
						05017151	0,32
	P4 + P5	2-Stangenführung Aufstellteile für stationäre Nassaufstellung Bestehend aus: Flanschkrümmer mit Fuß, Dübel aus Edelstahl, Konsole, Übergangsstück, Halterung mit VA-Schrauben (Führungsrohre nicht im KSB-Lieferumfang enthalten)	DN 50 DN 3: DIN ISO ASME	NBR 60	-	05044215	13,33
				FKM 60	-	05044216	13,33
			DN 65 DN 3: DIN ISO ASME	NBR 60	-	05044213	17,242
				FKM 60	-	05044214	17,242
			DN 65/80 DN 3: DIN ISO	NBR 60	-	05044219	19,342
				FKM 60	-	05044220	19,342
			DN 65/80 DN 3: ASME	NBR 60	-	05044217	19,442
				FKM 60	-	05044218	19,442
			DN 80 DN 3: DIN ISO	NBR 60	-	05018645	30,244
				FKM 60	-	05018646	30,244
			DN 80 DN 3: ASME	NBR 60	-	05028447	28,194
				FKM 60	-	05028448	28,194
			DN 80/100 DN 3: DIN ISO ASME	NBR 60	-	05018649	29,644
				FKM 60	-	05018650	29,644
			DN 100 DN 3: DIN ISO ASME	NBR 60	-	05018647	35,423
				FKM 60	-	05018648	35,423
			DN 150 DN 3: DIN ISO ASME	NBR 60	-	05016943	73,25
				FKM 60	-	05016944	73,25
	P5	Bügelführung, Seilführung, 1-Stangenführung Halterung Amarex EN-GJL-250 mit VA-Schrauben	DN 50	NBR 60	-	05046255	4,842
				FKM 60	-	05046256	4,842
			DN 65	NBR 60	-	05046259	5,854
				FKM 60	-	05046270	5,854

2573.56/02-DE

Pos.		Benennung	Baugröße	Dichtung	Einbautiefe [m]	Mat.-Nr.	[kg]
	P5	1-Stangenführung Halterung Amarex EN-GJL-250 mit VA-Schrauben	DN 80	NBR 60	-	05016790	6,572
				FKM 60	-	05016791	6,572
			DN 100	NBR 60	-	05016794	7,291
				FKM 60	-	05016795	7,291
		2-Stangenführung Halterung Amarex EN-GJL-250 mit VA-Schrauben	DN 50	NBR 60	-	05046257	4,942
				FKM 60	-	05046258	4,942
			DN 65	NBR 60	-	05046271	5,854
				FKM 60	-	05046272	5,854
		Seilführung, 2-Stangenführung Halterung Amarex EN-GJL-250 mit VA-Schrauben	DN 80	NBR 60	-	05016792	6,372
				FKM 60	-	05016793	6,372
			DN 100	NBR 60	-	05016796	7
				FKM 60	-	05016797	7,091
			DN 150	NBR 60	-	05016798	13,864
				FKM 60	-	05016799	13,864

Aufstellteile für transportable Pumpenaggregate

Tabelle 94: Aufstellteile für transportable Pumpenaggregate [lbs]

Pos.		Benennung	Baugröße	Mat.-Nr.	[lbs]
	P6	3 Pumpenfüße	DN 50/65/80/100	05017148	0,16
		Fußplatte mit Schrauben (nur bei unebener Aufstellfläche, nur in Verbindung mit Füßen einsetzbar)	DN 50/65/80/100	05016969	2,21

Tabelle 95: Aufstellteile für transportable Pumpenaggregate [kg]

Pos.		Benennung	Baugröße	Mat.-Nr.	[kg]
	P6	3 Pumpenfüße	DN 50/65/80/100	05017148	0,072
		Fußplatte mit Schrauben (nur bei unebener Aufstellfläche, nur in Verbindung mit Füßen einsetzbar)	DN 50/65/80/100	05016969	1,004

Kette für stationäre und transportable Pumpenaggregate

Tabelle 96: Kette für stationäre und transportable Pumpenaggregate [ft], [lbs]

Pos.		Benennung	Amarex	Länge [ft]	Mat.-Nr.	[lbs]
	P7	Kette (1.4404) kurzgliedrig, geprüft und gekennzeichnet gem. Richtlinie 2006/42/EG (Maschinenrichtlinie), Haken (1.4301), Schäkel (1.4404), Maximallast 200 kg	NG08-09[24]	9,8	05018486	1,7
			NG10-11[25]	9,8	05018487	2,1
			NG08-09[24]	16,4	05018488	0,5
			NG10-11[25]	16,4	05018489	5,4
			NG08-09[24]	32,8	05018510	9,7
			NG10-11[25]	32,8	05018511	10,0
			NG08-09[24]	49,2	05018512	14,6
			NG10-11[25]	49,2	05018513	14,9
	-	Polypropylen-Hebeseil mit Schäkel 1.4401 und Haken 1.4571	NG08-09[24]	16,4	05018515	4,6
			NG10-11[25]	16,4	05018517	4,9

Tabelle 97: Kette für stationäre und transportable Pumpenaggregate [m], [kg]

Pos.		Benennung	Amarex	Länge [m]	Mat.-Nr.	[kg]
	P7	Kette (1.4404) kurzgliedrig, geprüft und gekennzeichnet gem. Richtlinie 2006/42/EG (Maschinenrichtlinie), Haken (1.4301), Schäkel (1.4404), Maximallast 200 kg	NG08-09[24]	3	05018486	0,793
			NG10-11[25]	3	05018487	0,943
			NG08-09[24]	5	05018488	2,295
			NG10-11[25]	5	05018489	2,445
			NG08-09[24]	10	05018510	4,4
			NG10-11[25]	10	05018511	4,55
			NG08-09[24]	15	05018512	6,605
			NG10-11[25]	15	05018513	6,755
	-	Polypropylen-Hebeseil mit Schäkel 1.4401 und Haken 1.4571	NG08-09[24]	5	05018515	2,09
			NG10-11[25]	5	05018517	2,24

Pumpenzubehör

Tabelle 98: Zubehör für stationäre und transportable Pumpenaggregate

Pos.		Benennung	Anschluss	Länge [m]	Amarex 50	Amarex 65	Amarex 80	Amarex 100	Mat.-Nr.	[kg]
	P8	Flansch für steckbaren Rohranschluss PN 10, am Krümmerflansch, Anschlussmaße nach PN 16	DN 50 / R 2	-	✗	-	-	-	19551111	1,2
			DN 65 / R 2 1/2	-	-	✗	-	-	39020184	1,2
	P9	Übergangsstück PVC für Schlauchanschluss, mit 1 Schlauchschelle	R2	-	✗	-	-	-	11191498	0,3
	P13	Anschlusskrümmer mit Flansch / Schlauchanschluss EN-GJL-250, Grauguss PN 16, DIN 2501, einschließlich Dichtring und Schlauchschelle, bei DN 100 auch die Befestigungsschrauben, für Flanschverbindung Pos. 25 oder Pos. 26 verwenden (nicht bei DN 100)	DN 65/B 75	-	-	✗	-	-	19135655	6
			DN 80/B 75	-	-	-	✗	-	19131746	6,6
			DN 100/A 110	-	-	-	-	✗	19139718	10
	P14	Winkel mit Innengewinde / Außengewinde, Grauguss verzinkt (Flanschanschluss siehe P27 und P30)	R 2	-	✗	-	-	-	00241966	0,3

2573.56/02-DE

24 NG08-NG09: Motoren 18C2 bis 29C2, 23F2 bis 40F2, 09C4 bis 15C4, 17F4 bis 23F4
25 NG10-NG11: Motoren 30C2 bis 55C2, 51F2 bis 84F2, 18C4 bis 45C4, 36F4 bis 77F4

Pos.		Benennung	Anschluss	Länge [m]	Amarex 50	Amarex 65	Amarex 80	Amarex 100	Mat.-Nr.	[kg]
	P14	Anschlusskrümmer mit Flanschen PN 16, DIN 2501 (für Flanschverbindung Pos. 25 oder Pos. 26 verwenden), Grauguss	DN 65/65	-	-	✗	-	-	00265480	11
			DN 65/80	-	-	✗	-	-	25198402	8
			DN 80/80	-	-	-	✗	-	11150856	10
			DN 100/100	-	-	-	-	✗	25145802	14,4
	P15	Storz-Festkupplung	DN 65 / B 75	-	-	✗	-	-	18040148	3,5
			DN 80/B 75	-	-	-	✗	-	18072642	3,5
			DN 100/A 110	-	-	-	-	✗	18060162	5
	P16	Storz-Schlauchkupplung zur Schlauchmontage sind 2 Schlauchschellen Pos. 20 notwendig (für Synthetikschlauch B 75 und A 110 Pos. 19)	C 52 (DIN 14321)	-	✗	-	-	-	00524551	0,3
			B 75 (DIN 14322)	-	-	✗	✗	-	00520454	0,7
			A 110 (DIN 14323)	-	-	-	-	✗	00522313	1,5
	P17	Storz-Festkupplung	C 52 / G 2	-	✗	-	-	-	00524370	0,2
			B 75 / G 2 1/2	-	-	✗	-	-	00524371	0,4
	P18	Synthetikschlauch DN 50, DIN 14811, mit eingebundenen C-Kupplungen	C 52-5 m	-	✗	-	-	-	00522262	2,3
			C 52-10 m	-	✗	-	-	-	00522263	4,2
			C 52-20 m	-	✗	-	-	-	00522264	5,7
	P19	Synthetikschlauch, ohne Kupplung, DIN 14811 63	-	5	✗	-	-	-	39018688	1,7
			-	10	✗	-	-	-	39018689	3,4
			-	20	✗	-	-	-	39018690	6,8
		Synthetikschlauch, ohne Kupplung, DIN 14 811 B 75	-	5	-	✗	✗	-	39019064	2
			-	20	-	✗	✗	-	39019066	8
			-	30	-	✗	✗	-	39019071	12
		Synthetikschlauch, ohne Kupplung, DIN 14 811 80	-	5	-	-	✗	-	39018691	2,2
			-	10	-	-	✗	-	39019062	4,3
		Synthetikschlauch, ohne Kupplung, DIN 14 811 A 110	-	5	-	-	-	✗	39019067	4,7
			-	10	-	-	-	✗	39019068	9,3
			-	30	-	-	-	✗	39019070	27,9
	P20	Schlauchschelle DIN 3017, Chromstahl	B 50[26]	-	✗	-	-	-	39000515	0,025
			B 75	-	-	✗	✗	-	00109515	0,04
			AL 110 - 120 B[27]	-	-	-	-	✗	00520853	0,1
	P21	Rückschlagklappe RK Kunststoff, EN 12 050-4, mit Innengewinde ISO 7/1, voller Durchgang und Entleerungsschraube, nicht für Druckentwässerung einsetzbar	Rp 2	-	✗	-	-	-	01009773	0,5
	P22	Muffenabsperrschieber, CuZn, PN 10-12 DIN 3352	Rp 2	-	✗	-	-	-	00411503	1,287
			Rp 2 1/2	-	-	✗	-	-	39000507	1,7
	P23	Rückflussverhinderer, Grauguss, voller Durchgang, Anlüftvorrichtung, Flansche gebohrt nach DIN 2501, PN 16	DN 65	-	-	✗	-	-	48829253	13,74
			DN 80	-	-	-	✗	-	48829254	16,5
			DN 100	-	-	-	-	✗	48829255	20,9
	P24	Absperrschieber ECOLINE GTR-16P, Grauguss, PN 16, Flansche gebohrt nach ISO 7005/DIN 2501	DN 65	-	-	✗	-	-	49709579	15
			DN 80	-	-	-	✗	-	49709580	22
			DN 100	-	-	-	-	✗	49709581	26,5
	P25	Satz Montagezubehör für eine Flanschverbindung, Druckstutzen / Pos. 13, 14 oder 15 Bestehend aus: 4 Sechskantschrauben mit Muttern und 1 Dichtung	-	-	✗	-	-	-	39021944	0,8
					-	✗	-	-	19551115	0,8
					-	-	✗	-	19551100	0,8
					-	-	-	✗	19551113	0,8
	P26	Satz Montagezubehör für eine Flanschverbindung Bestehend aus: 8 Sechskantschrauben mit Muttern und 1 Dichtung	-	-	-	-	✗	-	19551114	0,8
					-	-	-	✗	19551116	0,8

26 für Synthetikschlauch Ø 63 Pos. 19
27 2 Stück erforderlich

Pos.		Benennung	Anschluss	Länge [m]	Amarex 50	65	80	100	Mat.-Nr.	[kg]
	P27	Gewindeflansch für Bügelausführung (P2) und für Seilausführung (P4) Bestehend aus: Flansch, 4 Sechskantschrauben mit Muttern und Scheiben und 1 Dichtung	DN 50 / Rp 2	-	✗	-	-	-	19551353	2
			DN 65 / Rp 2 1/2	-	-	✗	-	-	39021943	2,9
	P28	Handpumpe, Wandbefestigung, Grauguss, saugseitiger Anschluss Rp 1 1/2	-	-	✗	✗	✗	✗	00520485	12
	P30	Anschlussstück mit reduziertem Außengewinde M4 EN 1042K	2 x Rp 1 1/4	-	-	-	-	-	01135663	0,4

Schaltgeräte ohne ATEX

Tabelle 99: Schaltgeräte für Amarex ohne ATEX (**Gültig für alle Länder außer Frankreich!**)

Pos.		Benennung	I_N Min. [A]	I_N Max. [A]	Typ	Mat.-Nr.	[kg]
	E4	Hyper Multifunktionsstecker mit Motorschutzrelais CEE-Steckvorrichtung	2,6	3,7	Hyper 37.1	19071492	1
			3,7	5,5	Hyper 55.1	19071493	1
			5,5	8,0	Hyper 80.1	19071494	1
			8,0	11,5	Hyper 115.1	19071495	1
Schaltgerät für Einzelpumpwerk, IP54, LevelControl Basic 2							
	E11	Für Schwimmerschalter oder 4-20 mA-Sensor, optional mit Hauptschalter, 400 x 281 x 135 mm	2,5	4,0	BC1 400 DFNO 040	19073763	4,5
			4,0	6,3	BC1 400 DFNO 063	19073764	4,5
			6,3	10,0	BC1 400 DFNO 100	19073765	4,5
	E14	Pneumatisch (Staudruck), optional mit Hauptschalter, 400 x 281 x 135 mm	2,5	4,0	BC1 400 DPNO 040	19073768	4,5
			4,0	6,3	BC1 400 DPNO 063	19073769	4,5
			6,3	10,0	BC1 400 DPNO 100	19073770	4,5
	E17	Lufteinperlverfahren mit Hauptschalter, 400 x 300 x 155 mm	2,5	4,0	BS1 400 DLNO 040	19073818	12
			4,0	6,3	BS1 400 DLNO 063	19073819	12
			6,3	10,0	BS1 400 DLNO 100	19073820	12
	E19	Lufteinperlverfahren in BC-Ausführung Verwendung nur bei vorhandenem Neutralleiter, Einbauoption O1 Hauptschalter nicht möglich. 400 x 281 x 135 mm	2,5	4,0	BC1 400 DLNO 040	19075148	4,5
			4,0	6,3	BC1 400 DLNO 063	19075149	4,5
			6,3	10,0	BC1 400 DLNO 100	19075150	4,5
Schaltgerät für Doppelpumpwerk, IP54, LevelControl Basic 2							
	E31	Für Schwimmerschalter oder 4-20 mA-Sensor, optional mit Hauptschalter, 400 x 281 x 135 mm	2,5	4,0	BC2 400 DFNO 040	19073777	4,7
			4,0	6,3	BC2 400 DFNO 063	19073778	4,7
			6,3	10,0	BC2 400 DFNO 100	19073779	4,7
	E34	Pneumatisch (Staudruck), optional mit Hauptschalter, 400 x 281 x 135 mm	2,5	4,0	BC2 400 DPNO 040	19073782	4,7
			4,0	6,3	BC2 400 DPNO 063	19073783	4,7
			6,3	10,0	BC2 400 DPNO 100	19073784	4,7
	E37	Lufteinperlverfahren mit Hauptschalter, 400 x 300 x 155 mm	2,5	4,0	BS2 400 DLNO 040	19073860	13
			4,0	6,3	BS2 400 DLNO 063	19073861	13
			6,3	10,0	BS2 400 DLNO 100	19073862	13
	E39	Lufteinperlverfahren in BC-Ausführung Verwendung nur bei vorhandenem Neutralleiter, Einbauoption O1 Hauptschalter nicht möglich. 400 x 281 x 135 mm	2,5	4,0	BC2 400 DLNO 040	19075151	4,7
			4,0	6,3	BC2 400 DLNO 063	19075152	4,7
			6,3	10,0	BC2 400 DLNO 100	19075153	4,7
Einbauoptionen LevelControl Basic 2 (Abwicklung über KSB EasySelect)[28]							
	O1	Hauptschalter für LevelControl Basic 2 BC, eingebaut	-	-	-	01143084	0,2
	O2	Schaltschrankheizung für Typ BS, eingebaut mit Thermostat, 20 W	-	-	-	19074269	0,3

28 Einbauoptionen müssen über KSB EasySelect abgewickelt werden, damit diese nicht lose geliefert werden.

Pos.		Benennung	I_N Min. [A]	I_N Max. [A]	Typ	Mat.-Nr.	[kg]
	O10	Freiluftsäule Typ 142 mit Sockel für Typ BC IP44, glasfaserverstärktes Polyester, Farbe RAL 7035, Schließvorrichtung Profilhalbzylinder, eingrabbar Abmessungen innen H × B × T [mm]: 600 × 276 × 165	-	-	-	19071911	15
	O11	Freiluftsäule Typ 0/845 für Typ BS1 (bis 25 A) und BS2 (bis 10 A) IP44, glasfaserverstärkter Polyester, Farbe RAL 7035, DIN 43 629, Schließvorrichtung Profilhalbzylinder, eingrabbar, inkl. Metallrahmen zum Einbetonieren Abmessungen B × H × T [mm]: 585 x 845 x 315	-	-	-	19071440	40
	O200	Meldemodul für LevelControl Basic 2 BC	-	-	-	19075182	0,2
	O201	Meldemodul für Typ BC, mit Drucksensor 3 mWs für redundante pneumatische Füllstandsmessung oder redundantes Lufteinperlverfahren	-	-	-	19075183	1,1
	O203	Meldemodul für Typ BS	-	-	-	19075185	1,1
	O204	Meldemodul für Typ BS, mit Drucksensor 3 mWs für redundante pneumatische Füllstandsmessung oder redundantes Lufteinperlverfahren	-	-	-	19075186	0,8

Tabelle 100: Schaltgeräte für Amarex ohne ATEX (**Nur gültig für Frankreich!**)

Pos.		Benennung	I_N Min. [A]	I_N Max. [A]	Typ	Mat.-Nr.	[kg]
	E4	Hyper Multifunktionsstecker mit Motorschutzrelais CEE-Steckvorrichtung	2,6	3,7	Hyper 37.1	19071492	1
			3,7	5,5	Hyper 55.1	19071493	1
			5,5	8,0	Hyper 80.1	19071494	1
			8,0	11,5	Hyper 115.1	19071495	1
Schaltgerät für Einzelpumpwerk LevelControl Basic 2							
	E11	Für Schwimmerschalter oder 4-20 mA-Sensor, mit Hauptschalter, 400 × 278 × 120 mm	2,5	4,0	BC1 400 DFNO 040 02	19073878	4,5
			4,0	6,0	BC1 400 DFNO 063 02	19073879	4,5
			6,0	10,0	BC1 400 DFNO 100 02	19073880	4,5
	E14	Pneumatisch (Staudruck), mit Hauptschalter, 400 x 278 x 120 mm	2,5	4,0	BC1 400 DPNO 040 02	[29]	[29]
			4,0	6,3	BC1 400 DPNO 063 02	[29]	[29]
			6,3	10,0	BC1 400 DPNO 100 02	[29]	[29]
	E17	Lufteinperlung, mit Hauptschalter, 400 x 300 x 155 mm	2,5	4,0	BS1 400 DLNO 040 02	[29]	[29]
			4,0	6,3	BS1 400 DLNO 063 02	[29]	[29]
			6,3	10,0	BS1 400 DLNO 100 02	[29]	[29]
Schaltgerät für Doppelpumpwerk LevelControl Basic 2							
	E11	Für Schwimmerschalter oder 4-20 mA-Sensor, optional mit Hauptschalter, 400 x 278 x 120 mm	2,5	4,0	BC2 400 DFNO 040 02	19073888	4,7
			4,0	6,3	BC2 400 DFNO 063 02	19073889	4,7
			6,0	10,0	BC2 400 DFNO 100 02	19073890	4,7
	E14	Pneumatisch (Staudruck), mit Hauptschalter, 400 x 278 x 120 mm	2,5	4,0	BC2 400 DPNO 040 02	[29]	[29]
			4,0	6,3	BC2 400 DPNO 063 02	[29]	[29]
			6,3	10,0	BC2 400 DPNO 100 02	[29]	[29]
	E17	Lufteinperlung, mit Hauptschalter, 400 x 300 x 155 mm	2,5	4,0	BS2 400 DLNO 040 02	[29]	[29]
			4,0	6,3	BS2 400 DLNO 063 02	[29]	[29]
			6,3	10,0	BS2 400 DLNO 100 02	[29]	[29]

[29] Siehe KSB Easy Select

Alarmschaltgeräte für Pumpen ohne ATEX

Tabelle 101: AS 0/AS 1/AS 2/AS 4/AS 5

Pos.	Benennung	Mat.-Nr.	[kg]
E50	Alarmschaltgerät AS 0 mit Ausschalter, akustischem Signalgeber mit 85 dB (A), grüner Betriebsleuchte Kunststoffgehäuse IP20, H × B × T = 140 × 80 × 57 [mm], als Kontaktgeber Schwimmerschalter, Feuchtigkeitssensor F1 (Pos. E64), Alarmkontaktgeber M1 oder Melderelais der Steuerung verwenden	29128401	0,5
E51	Alarmschaltgerät AS 2 mit Ausschalter, akustischem Signalgeber mit 85 dB(A), grüner Betriebsleuchte, potenzialfreiem Kontakt zur Ansteuerung einer Leitwarte Kunststoffgehäuse IP20, H × B × T = 140 × 80 × 57 [mm], als Kontaktgeber Schwimmerschalter, Feuchtigkeitssensor F1 (Pos. E64) oder Melderelais der Steuerung verwenden	29128422	0,5
E52	Alarmschaltgerät AS 4 mit Ausschalter, akustischem Signalgeber mit 85 dB(A), grüner Betriebsleuchte, potenzialfreiem Kontakt zur Ansteuerung einer Leitwarte, mit selbstaufladendem Stromversorgungsteil für 5 Stunden Betrieb bei Spannungsausfall Kunststoffgehäuse IP20, H × B × T = 140 × 80 × 57 [mm], als Kontaktgeber Schwimmerschalter (E60), Feuchtigkeitssensor F1 (Pos. E64) oder Melderelais der Steuerung verwenden	29128442	0,5
E53	Alarmschaltgerät AS 5 netzunabhängig, mit selbstaufladendem Stromversorgungsteil für 10 Stunden Betrieb bei Spannungsausfall, Netzkontrollleuchte, Störleuchte, Quittiertaste, potenzialfreiem Kontakt zur Ansteuerung einer Leitwarte, anschlussfertig mit 1,8 m elektrischer Anschlussleitung und Stecker ISO-Gehäuse IP41, H × B × T = 190 × 165 × 75 [mm], als Kontaktgeber Schwimmerschalter (E60) oder Melderelais der Steuerung verwenden	00530561	1,7
E55	Alarmschaltgerät AS 1 in ISO-Steckergehäuse IP30, netzunabhängig, mit selbstaufladendem Stromversorgungsteil für 5 Stunden Betrieb bei Spannungsausfall, akustischem Signalgeber mit 70 dB(A), mit Ausschalter und angebautem Signalgeber mit 3 m elektrischer Anschlussleitung, max. 60 °C, nicht geeignet für Dampf und Kondensat. 1. Hochwassermeldung durch Einhängen in einen (Pumpen-) Schacht oberhalb des Einschaltpunkts der Pumpe 2. Wasserwarnung bereits bei 1 mm Wasserstand durch Aufstellen des Gebers auf dem Fußboden im Gefahrenbereich im Keller oder neben der Waschmaschine in Küche oder Bad	00533740	0,9

Zubehör Schaltgeräte ohne ATEX

Tabelle 102: Zubehör Schaltgeräte für Amarex ohne ATEX

Pos.		Benennung	Länge [m]	Mat.-Nr.	[kg]
	E60	Schwimmerschalter mit freiem Kabelende Funktion: aufschwimmend EIN (Schließkontakt) Schwimmergehäuse: Polypropylen Fördermediumstemperatur: max. 70 °C Elektrische Anschlussleitung: H07RN-F3G1	3	11037742	0,5
			5	11037743	0,8
			10	11037744	1,3
			15	11037745	1,8
			20	11037746	2,4
			25	11037747	2,9
			30	11037748	3,4
	E62	Schwimmerschalter mit freiem Kabelende Funktion: aufschwimmend Aus (Öffnerkontakt) Schwimmergehäuse: Polypropylen Fördermediumstemperatur: max. 70 °C Elektrische Anschlussleitung: H07RN-F3G1	5	11037756	0,8
			10	11037757	1,4
			20	11037758	2,6
	E64	Feuchtigkeitssensor F1 Kontaktgeber für Alarmschaltgerät AS 0, AS 2, AS 4 oder als Alarmgeber für LevelControl Basic 2 Einsatzmöglichkeiten für die Alarmgabe: Hochwassermeldung durch Einhängen in einen (Pumpen-) Schacht oberhalb des Einschaltpunkts der Pumpe Warnung bei 1 mm Wasserstand im Gefahrenbereich (z. B. im Keller oder neben Waschmaschinen in Küche oder Bad) Abmessungen [mm]: 52 × 21 × 20 (H × B × T)	3	19072366	0,2
	E65	Tauchglockenset, pneumatisch (Staudruck) und Lufteinperlverfahren mit Polyamidschlauch 8 × 1 mm	10	19071721	1,2
			20	19071837	2
			50	19074200	2,5

2573.56/02-DE

Pos.		Benennung	Länge [m]	Mat.-Nr.	[kg]
	E66	Messglockenset, pneumatisch (Staudruck) mit Polyamidschlauch 8 × 3 mm	10	19071722	3,5
			> 10	Auf Anfrage	
	E70	Hupe, 12 V DC, 105 dB, 150 mA, IP54	-	01086547	0,1
	E71	Kombialarm, 12 V DC	-	01139930	0,1
	E72	Blitzleuchte gelb, 12 V DC, 195 mA, IP65	-	01056355	0,3
	O45	Kunststoffgehäuse IP65, als Montagehilfe für Blitzleuchte zur Wandmontage	-	01061067	0,2
	E73	KSB ServiceTool	-	47121210	0,2
	E90	Akku-Nachrüstsatz für LevelControl Basic 2, Typ BC Lieferumfang: 2 Akkus (6 V, 1,3 Ah) und Akku-Laderegler	-	19074194	0,8
	E91	Akku Nachrüstsatz für LevelControl Basic 2, Typ BS Lieferumfang: 1 Akku (12 V, 1,2 Ah) und Akku-Laderegler	-	19074199	1

Schaltgeräte LevelControl Basic 2 ATEX-Ausführung

Schaltgeräte für ATEX-Anwendungen sind nicht explosionsgeschützt und dürfen nur außerhalb des explosionsgefährdeten Bereichs betrieben werden.

Bei ATEX-Ausführungen sind Ex-Barrieren und ein ATEX-Niveauschalter (Schwimmer) erforderlich. Auslegung über EasySelect.

Tabelle 103: Schaltgeräte für Amarex mit ATEX (**Gültig für alle Länder außer Frankreich!**)

Pos.		Benennung	I_N Min. [A]	I_N Max. [A]	Typ	Mat.-Nr.	[kg]
Schaltgerät für Einzelpumpwerk LevelControl Basic 2							
	E20	Schwimmerschalter, mit Hauptschalter, 600 x 400 x 200 mm	2,5	4,0	BS1 400 DFEO 040	19073800	12
			4,0	6,3	BS1 400 DFEO 063	19073801	12
			6,3	10,0	BS1 400 DFEO 100	19073802	12
	E21	Pneumatisch (Staudruck), optional mit Hauptschalter, 400 x 281 x 135 mm	2,5	4,0	BC1 400 DPEO 040	19073771	4,5
			4,0	6,3	BC1 400 DPEO 063	19073772	4,5
			6,3	10,0	BC1 400 DPEO 100	19073773	4,5
	E23	Lufteinperlverfahren mit Hauptschalter, 400 x 300 x 155 mm	2,5	4,0	BS1 400 DLEO 040	19073821	12
			4,0	6,3	BS1 400 DLEO 063	19073822	12
			6,3	10,0	BS1 400 DLEO 100	19073823	12
	E24	Lufteinperlverfahren in BC-Ausführung Verwendung nur bei vorhandenem Neutralleiter, Einbauoption O1 Hauptschalter nicht möglich. 400 x 281 x 135 mm	2,5	4,0	BC1 400 DLEO 040	19075154	4,5
			4,0	6,3	BC1 400 DLEO 063	19075155	4,5
			6,3	10,0	BC1 400 DLEO 100	19075156	4,5
Schaltgerät für Doppelpumpwerk LevelControl Basic 2							
	E40	Schwimmerschalter, mit Hauptschalter, 600 x 400 x 200 mm	2,5	4,0	BS2 400 DFEO 040	19073842	13
			4,0	6,3	BS2 400 DFEO 063	19073843	13
			6,3	10,0	BS2 400 DFEO 100	19073844	13
	E41	Pneumatisch (Staudruck), optional mit Hauptschalter, 400 x 281 x 135 mm	2,5	4,0	BC2 400 DPEO 040	19073785	4,7
			4,0	6,3	BC2 400 DPEO 063	19073786	4,7
			6,3	10,0	BC2 400 DPEO 100	19073787	4,7
	E43	Lufteinperlverfahren mit Hauptschalter, 400 x 300 x 155 mm	2,5	4,0	BS2 400 DLEO 040	19073863	13
			4,0	6,3	BS2 400 DLEO 063	19073864	13
			6,3	10,0	BS2 400 DLEO 100	19073865	13

Pos.		Benennung	I_N Min. [A]	I_N Max. [A]	Typ	Mat.-Nr.	[kg]
	E44	Lufteinperlverfahren in BC-Ausführung Verwendung nur bei vorhandenem Neutralleiter, Einbauoption O1 Hauptschalter nicht möglich. 400 x 281 x 135 mm	2,5	4,0	BC2 400 DLEO 040	19075157	4,7
			4,0	6,3	BC2 400 DLEO 063	19075158	4,7
			6,3	10,0	BC2 400 DLEO 100	19075159	4,7
Einbauoptionen LevelControl Basic 2 (Abwicklung über KSB EasySelect)[30]							
	O7	Ex-Barriere für zusätzlichen Schwimmerschalter im explosionsgefährdeten Bereich z. B. Hochwasserschwimmerschalter bei Staudruck oder Lufteinperlverfahren im explosionsgefährdeten Bereich nur in Verbindung mit Typ BS: Stahl 9002/13-280-093-001	-	-	-	01085568	0,2

Tabelle 104: Zubehör Schaltgeräte für Amarex mit ATEX (**Nur gültig für Frankreich!**)

Pos.		Benennung	I_N Min. [A]	I_N Max. [A]	Typ	Mat.-Nr.	[kg]
Schaltgerät für Einzelpumpwerk LevelControl Basic 2							
	E20	Schwimmerschalter, mit Hauptschalter, 600 x 400 x 200 mm	2,5	4,0	BS1 400 DFEO 040 02	[31]	[31]
			4,0	6,3	BS1 400 DFEO 063 02	[31]	[31]
			6,3	10,0	BS1 400 DFEO 100 02	[31]	[31]
	E21	Pneumatisch (Staudruck), mit Hauptschalter, 400 x 278 x 120 mm	2,5	4,0	BC1 400 DPEO 040 02	[31]	[31]
			4,0	6,3	BC1 400 DPEO 063 02	[31]	[31]
			6,3	10,0	BC1 400 DPEO 100 02	[31]	[31]
	E23	Lufteinperlung, mit Hauptschalter, 400 x 300 x 155 mm	2,5	4,0	BS1 400 DLEO 040 02	[31]	[31]
			4,0	6,3	BS1 400 DLEO 063 02	[31]	[31]
			6,3	10,0	BS1 400 DLEO 100 02	[31]	[31]
Schaltgerät für Doppelpumpwerk LevelControl Basic 2							
	E40	Schwimmerschalter, mit Hauptschalter, 600 x 400 x 200 mm	2,5	4,0	BS2 400 DFEO 040 02	[31]	[31]
			4,0	6,3	BS2 400 DFEO 063 02	[31]	[31]
			6,3	10,0	BS2 400 DFEO 100 02	[31]	[31]
	41	Pneumatisch (Staudruck), mit Hauptschalter, 400 x 278 x 120 mm	2,5	4,0	BC2 400 DPEO 040 02	[31]	[31]
			4,0	6,3	BC2 400 DPEO 063 02	[31]	[31]
			6,3	10,0	BC2 400 DPEO 100 02	[31]	[31]
	E43	Lufteinperlung, mit Hauptschalter, 400 x 300 x 155 mm	2,5	4,0	BS2 400 DLEO 040 02	[31]	[31]
			4,0	6,3	BS2 400 DLEO 063 02	[31]	[31]
			6,3	10,0	BS2 400 DLEO 100 02	[31]	[31]

Zubehör Schaltgeräte ATEX-Ausführung

Tabelle 105: Zubehör für Amarex mit ATEX

Pos.		Benennung	Länge [m]	Mat.-Nr.	[kg]
	E63	Schwimmerschalter mit freiem Kabelende (Schließkontakt) mit Ex-Konformitätserklärung Elektrische Anschlussleitung: (H07RN-F 3G1)	5	01148226	0,7
			10	01148247	1
			20	01148248	2
	E65	Tauchglockenset, pneumatisch (Staudruck) und Lufteinperlverfahren mit Polyamidschlauch 8 × 1 mm	10	19071721	1,2
			20	19071837	2
			50	19074200	2,5
	E66	Messglockenset, pneumatisch (Staudruck) mit Polyamidschlauch 8 × 3 mm	10	19071722	3,5
			> 10	Auf Anfrage	

2573.56/02-DE

30 Einbauoptionen müssen über KSB EasySelect abgewickelt werden, damit diese nicht lose geliefert werden.
31 Siehe KSB Easy Select

Pos.		Benennung	Länge [m]	Mat.-Nr.	[kg]
	E70	Hupe, 12 V DC, 105 dB, 150 mA, IP54- nicht Ex	-	01086547	0,1
	E71	Kombialarm, 12 V DC , nicht Ex	-	01139930	0,1
	E72	Blitzleuchte gelb, 12 V DC, 195 mA, IP65, nicht Ex	-	01056355	0,3
	O45	Kunststoffgehäuse IP65, als Montagehilfe für Blitzleuchte zur Wandmontage	-	01061067	0,2
	E73	KSB ServiceTool	-	47121210	0,2
	E90	Akku-Nachrüstsatz für LevelControl Basic 2, Typ BC Lieferumfang: 2 Akkus (6 V, 1,3 Ah) und Akku-Laderegler	-	19074194	0,8
	E91	Akku Nachrüstsatz für LevelControl Basic 2, Typ BS Lieferumfang: 1 Akku (12 V, 1,2 Ah) und Akku-Laderegler	-	19074199	1

Gesamtzeichnungen mit Einzelteileverzeichnis

Gesamtzeichnungen Ausführung US

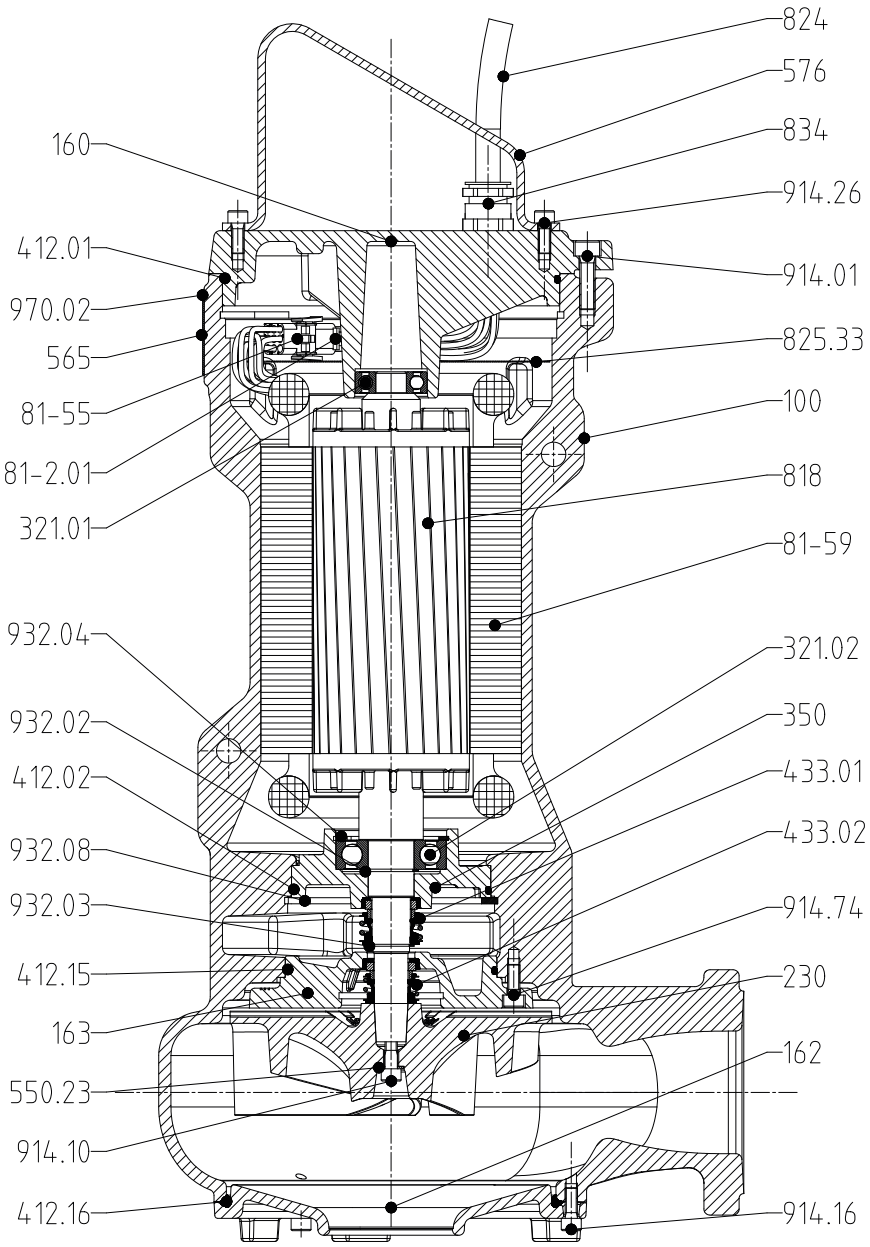

Abb. 13: Gesamtzeichnung Ausführung US, mit Laufrad F-max

2573.56/02-DE

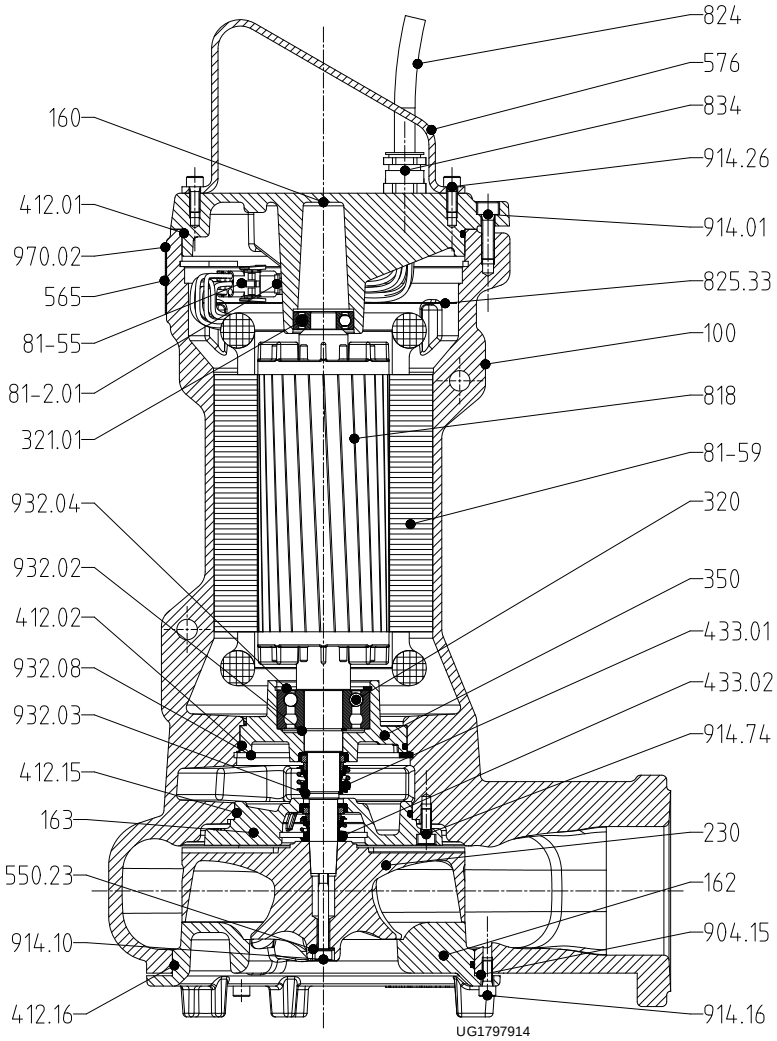

Abb. 14: Gesamtzeichnung Ausführung US, mit Laufrad D-max

Tabelle 106: Einzelteileverzeichnis

Teile-Nr.	Teile-Benennung	Teile-Nr.	Teile-Benennung
100	Gehäuse	576	Griff
160	Deckel	81-2.01	Stopfen
162	Saugdeckel	81-55	Steckdose
163	Druckdeckel	81-59	Stator
230	Laufrad	818	Rotor
320[32)]	Wälzlager	824	Kabel
321.01/.02[33)]	Radialkugellager	825.33	Kabelschutzleiste
350	Lagergehäuse	834	Leitungsdurchführung
412.01/.02/.15/.16	O-Ring	904.15[32)]	Gewindestift
433.01/.02	Gleitringdichtung	914.01/.10/.16/.26/.74	Innensechskantschraube
550.23	Scheibe	932.02/.03/.04/.08	Sicherungsring
565	Niet	970.02	Schild

32 Nur für Ausführung mit Laufrad D-max verwendet.
33 Nur für Ausführung mit Laufrad F-max verwendet.

Gesamtzeichnung Ausführung YS

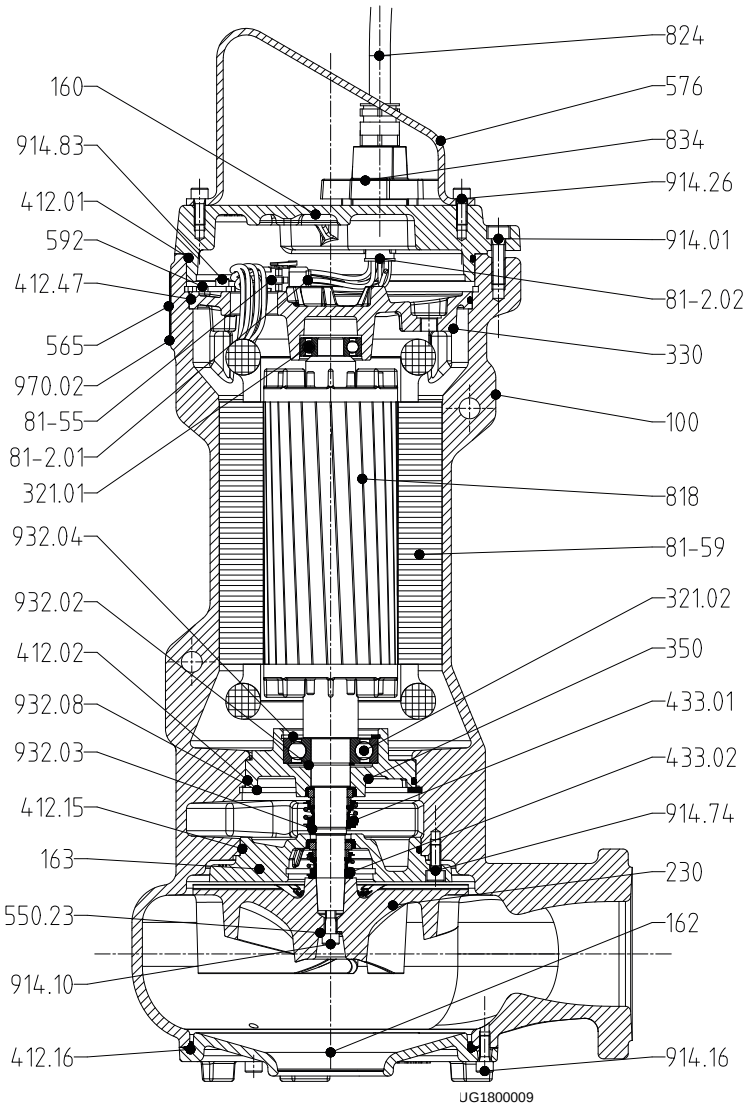

Abb. 15: Gesamtzeichnung Ausführung YS, Laufrad F-max

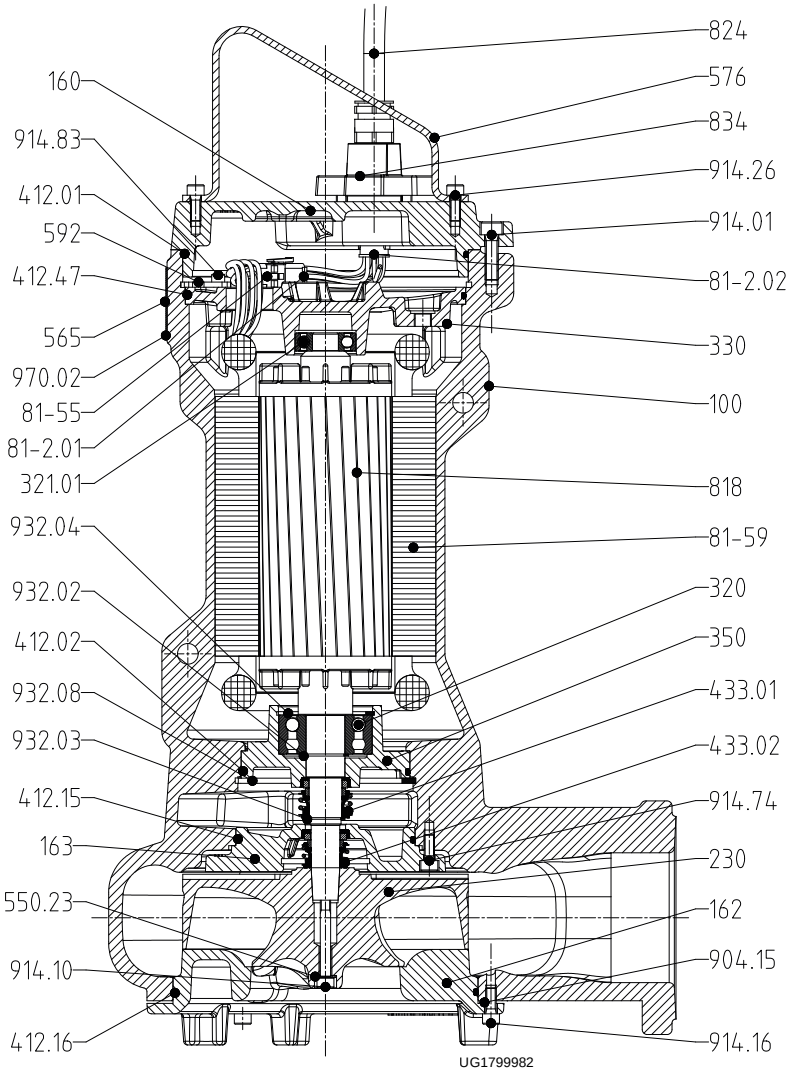

Abb. 16: Gesamtzeichnung Ausführung YS, Laufrad D-max

Tabelle 107: Einzelteileverzeichnis

Teile-Nr.	Teile-Benennung	Teile-Nr.	Teile-Benennung
100	Gehäuse	576	Griff
160	Deckel	592	Stopfen
162	Saugdeckel	81-2.01/.02	Stecker
163	Druckdeckel	81-55	Steckdose
230	Laufrad	81-59	Stator
320[34)]	Wälzlager	818	Rotor
321.01/.02[35)]	Radialkugellager	824	Kabel
330	Lagerträger	834	Leitungsdurchführung
350	Lagergehäuse	904.15[34)]	Gewindestift
412.01/.02/.15/.16/.47	O-Ring	914.01/.10/.16/.26/.74/.83	Innensechskantschraube
433.01/.02	Gleitringdichtung	932.02/.03/.04/.08	Sicherungsring
550.23	Scheibe	970.02	Schild
565	Niet		

34 Nur für Ausführung mit Laufrad D-max verwendet.
35 Nur für Ausführung mit Laufrad F-max verwendet.

22.07.2021

2573.56/02-DE

KSB S.A.S.
128, rue Carnot • 59320 Sequedin (France)
Tél. 09 69 39 29 79
www.ksb.fr