Dompelmotorpomp

Amarex

Grootte DN 50 tot DN 150
Motoren:
2-polig: 014 tot 084
4-polig: 012 tot 077

Productinformatie

Impressum

Productinformatie Amarex

Alle rechten voorbehouden. De inhoud mag zonder schriftelijke toestemming van de fabrikant niet worden verspreid, verveelvuldigd, bewerkt noch aan derden worden doorgegeven.

In het algemeen geldt: Technische wijzigingen voorbehouden.

© KSB SE & Co. KGaA, Frankenthal 22-2-2021

Inhoudsopgave

Afvalwatertechniek ... 4
Klokpomp ... 4
Amarex ... 4
Belangrijkste toepassingen ... 4
Te verpompen media ... 4
Vervolginformatie over te verpompen media ... 4
Bedrijfsgegevens ... 4
Constructie ... 4
Aanduiding ... 5
Materialen ... 6
Voordelen van het product ... 7
Productinformatie ... 7
Productinformatie conform verordening nr. 1907/2006 (REACH) ... 7
Programmaoverzicht / keuzetabellen ... 8
Programmaoverzicht materiaaluitvoering G ... 8
Programmaoverzicht materiaaluitvoering G1, G2, GH ... 9
Waaiers ... 9
Overzicht te verpompen media ... 10
Technische gegevens ... 13
Amarex G, vrijstroomwaaier, n = 2900 min^{-1} ... 13
Amarex G, vrijstroomwaaier, n = 1450 min^{-1} ... 15
Verzamelgrafieken ... 17
n = 2900 min^{-1} ... 17
Amarex, F-max, n = 2900 min^{-1} ... 17
Amarex, D-max, n = 2900 min^{-1} ... 18
n = 1450 min^{-1} ... 19
Amarex, F-max, n = 1450 min^{-1} ... 19
Amarex, D-max, n = 1450 min^{-1} ... 20
Afmetingen en aansluitingen ... 21
Afmetingen ... 21
Amarex DN 50/65/80/100/150, transportabele opstelling ... 21
Amarex DN 50, stationaire opstelling, draadgeleiding, 1-stanggeleiding, beugelgeleiding ... 29
Amarex DN 50, stationaire opstelling, 2-stangsgeleiding ... 31
Amarex DN 65, stationaire opstelling, draadgeleiding, 1-stanggeleiding, beugelgeleiding ... 33
Amarex DN 65, stationaire opstelling, 2-stangsgeleiding ... 36
Amarex DN 80, stationaire opstelling, draadgeleiding, 2-stangsgeleiding ... 39
Amarex DN 80, stationaire opstelling, 1-stanggeleiding ... 44
Amarex DN 100, stationaire opstelling, draadgeleiding, 2-stangsgeleiding ... 46
Amarex DN 100, stationaire opstelling, 1-stanggeleiding ... 50
Amarex DN 150, stationaire opstelling, draadgeleiding, 2-stangsgeleiding ... 52
Aansluitingen ... 55
Opstellingstypen ... 56
Inbouwaanwijzingen ... 58
Montagesuggesties transportabele pompaggregaten ... 58
Montagesuggesties stationaire pompaggregaten ... 59
Montagesuggesties elektrische aansluiting ... 60
Leveringsomvang ... 60
Toebehoren ... 61
Opsteldelen voor stationaire pompaggregaten ... 61
Opsteldelen voor transportabele pompaggregaten ... 63
Ketting voor stationaire en transportabele pompaggregaten ... 64
Pomptoebehoren ... 64
Schakelkasten zonder ATEX ... 66
Alarmschakelkasten voor pompen zonder explosiebeveiliging ... 68
Toebehoren schakelkasten zonder ATEX ... 69
Schakelkasten LevelControl Basic 2 ATEX-uitvoering ... 70
Toebehoren schakelkasten ATEX-uitvoering ... 72
Complete tekening met stuklijst ... 73
Overzichtstekeningen uitvoering US ... 73
Overzichtstekening uitvoering YS ... 75

Woordenlijst ... 77

Afvalwatertechniek

Klokpomp

Amarex

Belangrijkste toepassingen

- Afvalwatertransport
- Zuivering van afvalwater
- Afwateringsinstallaties
- Zuiveringsinstallaties
- Regenwatertransport
- Recirculatie
- Slibbehandeling

Te verpompen media

- Tapwater
- Vuilwater
- Afvalwater met fecaliën
- Afvalwater met langvezelige en vaste bestanddelen
- Gashoudende media
- Actief slib
- Secundair slib
- Primair slib

Vervolginformatie over te verpompen media

Overzicht te verpompen media (⇨ Pagina 10)

Bedrijfsgegevens

Bedrijfseigenschappen

Kenmerk		Waarde
Capaciteit	Q [m³/h]	≤ 320
	Q [l/s]	≤ 89
Opvoerhoogte	H [m]	≤ 42
Temperatuur van het te verpompen medium	T [°C]	≤ +40
Motorvermogen	P_2 [kW]	1,24- 8,4

Constructie

Bouwwijze

- Volledig overstroombare dompelpomp
- Niet zelfaanzuigend
- Blokbouwwijze

Aandrijving

- Asynchrone draaistroommotor met kortsluitanker volgens isolatieklasse H
- Explosieveiligheidsklasse Ex db IIB (geldt alleen voor explosieveilige pompaggregaten)
- Beschermingsklasse IP68 conform EN 60529/IEC529

Asafdichting

- 2 achter elkaar geplaatste draairichtingsonafhankelijke mechanische asafdichtingen met vloeistofreservoir

Waaiervorm

- Diverse, op de toepassing afgestemde waaiervormen

Lager

Lagers aan motorzijde:

- Lager met levensduurvetsmering
- Onderhoudsvrij

Lagers aan pompzijde:

- Lager met levensduurvetsmering
- Onderhoudsvrij
- Versterkte lagers[1)]

2573.5/03-NL

[1] Standaard voor waaier D-max, optioneel voor waaier F-max

Aanduiding

Voorbeeld aanduiding

Positie																																			
1	2	3	4	5	6	7	8	9	10	11	12	13	14	15	16	17	18	19	20	21	22	23	24	25	26	27	28	29	30	31	32	33	34	35	36
A	R	X		D	1	0	0	-	2	3	0	/	0	6	5	F	4	U	S	G		-	2	2	0	/	0	0	0	0	0	X	1	0	0
Vermeld op typeplaatje en gegevensblad																										Alleen op het gegevensblad aangegeven									

Betekenis aanduiding

Positie	Specificatie	Betekenis
1-3	Pomptype	
	ARX	Amarex
5	Waaiervorm	
	D-max	Open tweekanaalwaaier
	F-max	Vrijstroomwaaier
6-12	Grootte	
	100	Nom. diameter persaansluiting [mm]
	230	Grootte van hydraulisch gedeelte
14-16	Motorvermogen P_N [kW]	
	012	1,24
	...	...
	084	8,40
17	Rendementsklasse[2)]	
	C	IE3
	F	Zonder
18	Aantal polen van motor	
	2	2-polig
	4	4-polig
19	Motoruitvoering	
	U	Zonder explosiebeveiliging, standaard
	Y	Met explosiebeveiliging
20	Motortype	
	S	Natte opstelling
21-22	Materiaaluitvoering	
	G	Standaarduitvoering, gietijzer[3)]
	G1	Standaarduitvoering gietijzer, waaier van duplex-rvs
	G2	Standaarduitvoering gietijzer, waaier van gehard gietijzer
	GH	Standaarduitvoering gietijzer, waaier en persdeksel van gehard gietijzer
24-26	Nom. diameter waaier [mm]	
	090	90
	...	...
	220	220
28-36	00000X100	Extra code voor uitvoering

2573.5/03-NL

2 IEC 60034-30 voor dompelpompen niet bindend voorgeschreven. Berekening/bepaling van het rendement op dezelfde wijze als bij de in IEC 60034-2 beschreven meetmethode. De aanduiding wordt voor dompelmotoren toegepast, met rendementen die vergelijkbaar zijn met die van normmotoren conform IEC 60034-30.

3 Afhankelijk van de configuratie zijn de waaier en het zuigdeksel voor de D-serie gemaakt van nodulair gietijzer.

Materialen

Overzicht beschikbare materialen

Onderdeelnr. (⇨ Pagina 73)	Aanduiding		Uitvoering	Materiaaluitvoering			
				G	G1[4]	G2	GH
Pompaggregaat							
100	Pomphuis			EN GJL-250			
160	Deksel (motor)			EN GJL-250			
162	Zuigdeksel		Standaard	EN GJL-250			EN GJL-250[4]
			Met D-flector[5]	EN GJS-600-3	-	EN GJS-600-3	EN-GJN-HB555
163	Persdeksel			EN GJL-250			EN-GJN-HB555
210	As			1.4021			
230	Waaier		F-max	EN GJL-250	1.4517	EN-GJN-HB555	EN-GJN-HB555
			D-max	EN GJS-600-3	-	EN-GJN-HB555	EN-GJN-HB555
412	O-ring		Standaard	Nitrilrubber (NBR70)			
			Optie	Fluoroelastomeer (FKM80)			
				Viton, Teflon gecoat (FEP/FKM)			
433	Mechanische asafdichting	Aandrijfzijdig	Standaard	Koolstof/Al2O3			
		Pompzijdig	Standaard	SIC/SIC/NBR			
			Optie	SIC/SIC/FPM			
				SIC/SIC/KAL			
914	Inbusbout			A4			
Opsteldelen							
182	Voet			1.4301			
572	Spanbeugel			1.4571			
59-24	Kabel			1.4401			
72-1	Flensbocht			EN GJL-250			
732	Klauw			EN GJL-250			
885	Hijsketting / hijskabel			Hijsketting: 1.4404			
				Hijsketting: polypropyleen			
892	Voetplaat			1.4301			
894	Console			1.4301			

Materialen – toelichtingen

Gietijzer EN-GJL-250 (lamellair gietijzer)
Het lamellair gietijzer volgens EN 1561 is het meest gebruikte gegoten materiaal voor het verpompen van gemeentelijk afvalwater, vuilwater, slib, regenwater en oppervlaktewater. Het is geschikt voor neutrale, slechts licht agressieve en weinig slijtend werkende te verpompen media. De pH-waarde moet ≥ 6,5; het zandgehalte ≤ 0,5 g/l bedragen.

Duplex-roestvast staal, roestvast gietstaal (1.4517 of een technisch gelijkwaardig materiaal)

Het gietstaal is cavitatiebestendig, heeft een zeer goede sterktewaarde en wordt voor hoge omloopsnelheden ingezet. Het ferritisch-austenitische, roestvaste gietstaal wordt op grond van zijn uitstekende bestendigheid voor putcorrosie bij voorkeur ingezet voor het verpompen van sterk chloorhoudend, zuur afvalwater en zee- en brak water. Dankzij de goede chemische bestendigheid, bijvoorbeeld ook tegen fosfor- en zwavelzuurhoudend afvalwater biedt dit materiaal vele toepassingen in de chemische en procestechnische industrie. Ook bij zoutwater, chemisch afvalwater (pH-waarde 1-12), afvalwater en lekwater van vuilstortplaatsen bereiken pompen van duplex-roestvast staal zeer hoge standtijden.

Slijtvast gehard gietijzer (EN-GJN-HB555 [XCR14] of technisch gelijkwaardig materiaal)

Slijtvast gehard gietijzer is geschikt voor het verpompen van sterk abrasieve media, zoals zandhoudende, ashoudende of kalksteenhoudende vloeistoffen. De hardheid bedraagt minstens 54 Rockwell (HRC) en ligt daarmee hoger dat de hardheid van gehard chroomstaal. Het gietijzer met chroom-molybdeenlegering heeft dankzij de hogere hardheid ook een duidelijk hogere slijtbestendigheid dan gietijzer EN-GJL-250 en andere gegoten materialen. De pH-waarde moet ≥ 6,5 zijn.

2573.5/03-NL

4 Alleen in F-max-uitvoering mogelijk
5 D-flector alleen bij D-max-waaier mogelijk

Voordelen van het product

- Hoog rendement door verbeterde vermogensdichtheid (Wh/m3), totaal rendement tot 69%, lagere totale bedrijfskosten
- Verstoppingsvrij (geen verstopping door vochtige doekjes) door gepatenteerde omkeertechnologie en D-max-waaier
- Duurzaam door hoge bedrijfszekerheid en lagers met een lange levensduur (100.000 bedrijfsuren)
- Milieuvriendelijke, niet-giftige olievulling geschikt voor gebruik in combinatie met voedingsmiddelen voor smering van de mechanische asafdichting (vloeistofreservoir)
- Flexibiliteit door probleemloze vervanging van pompen van derden door de grote keuze aan adapterhouders en de app voor reservepompen

Productinformatie

Productinformatie conform verordening nr. 1907/2006 (REACH)

Informatie conform Europese chemicaliënverordening (EG) nr. 1907/2006 (REACH), zie https://www.ksb.com/ksb-de/konzern/Unternehmerische_Verantwortung/reach/ .

2573.5/03-NL

Programmaoverzicht / keuzetabellen

Programmaoverzicht materiaaluitvoering G

Programmaoverzicht materiaaluitvoering G

		Motorgrootten			
		2-polig			
		14C 2...23F 2	18C 2…24F 2 29C 2...40F 2	35C 2…51F 2 [6] 45C 2…73F 2	60C 2...84F 2
		4-polig			
		-	17F 4 12C 4…23F 4	21C4...35F 4 42F 4	36C 4…65F 4 45C 4…77F 4
Materiaaluitvoering		G			
Spanning		400 V			
Wijze van inschakelen		Direct	Direct	Direct/ster-driehoek	Direct/ster-driehoek
Koeling		Omringend opvoermedium			
Bedrijfsmodus (zie [2] in maattekening)		S1: ondergedompeld, max. 25 m S1: niet ondergedompeld met minimaal waterpeil R3 en vermogensreductie conform IE3 S3: 25%, 10 min, niet ondergedompeld, minimaal waterpeil R1, nominaal vermogen			
Schakelfrequentie / uur		30		30 ($P_2 \leq 7{,}5$ kW) 10 ($P_2 > 7{,}5$ kW)	
Lager					
Lageruitvoering	D-max	-	Tweerijig hoekcontactkogellager		
	F-max	Groefkogellager			
Smering		Levensduurgesmeerde wentellagers			
Pakking		Aanraakafdichtingen aan beide kanten (bijv.: 2RS1)			
Bewakingen					
Wikkelingstemperatuur motoruitvoering U		Temperatuurbewakingscircuit (met automatische herinschakeling): bimetaalschakelaar direct in het stuurstroomcircuit van de motorbeveiliging			
Wikkelingstemperatuur motoruitvoering Y		Begrenzingscircuit (grenstemperatuur bij explosiebeveiliging met permanente uitschakeling): Bimetaalschakelaar via activeringsapparaat met herinschakelblokkering aangesloten			
Elektrische aansluitkabel					
Type		Rubberslangleiding (H07RN8-F)			
Lengte		10 m			
Ingang	Motoruitvoering U	Kabelwartel			
	Motoruitvoering Y	Gegoten kabelinvoer			
Pakkingen					
Asafdichting		Mechanische asafdichting (met balg) (Q1Q1PGG)			
Elastomeren		NBR			
Explosiebeveiliging					
Motoruitvoering U		Niet-explosieveilig			
Motoruitvoering Y		Ⓔx II 2G Ex db h IIB T4 Gb			
Verflaag		Milieuvriendelijke KSB-deklaag (tweecomponenten-epoxy-lak), kleur RAL 5002, laagdikte = 80 µm			
Max. temperatuur van het te verpompen medium		40 °C			
Opstelling (⇨ Pagina 56)					
Stationair met beugelgeleiding	F-max	Inbouwdiepte 1,5 m/1,8 m/2,1 m			-
Stationair met 1-stanggeleiding		Inbouwdiepte 6 m		-	-
Stationair met 2-stanggeleiding		Inbouwdiepte 6 m (verkrijgbaar tot 12 m)			
Stationair met draadgeleiding		Inbouwdiepte 4,5 m (verkrijgbaar tot 9,5 m en 14,5 m)			
Transportabel		Inbouwdiepte 14,5 m			

2573.5/03-NL

6 Deze motoren zijn alleen verkrijgbaar met de wijze van inschakelen Direct.

Programmaoverzicht materiaaluitvoering G1, G2, GH

Programmaoverzicht materiaaluitvoering G1, G2, GH

		Motorgrootten			
		2-polig			
		14C 2...23F 2	18C 2…24F 2 29C 2...40F 2	35C 2…51F 2 [7] 45C 2…73F 2	60C 2...84F 2
		4-polig			
		-	17F 4 12C 4…23F 4	21C 4...35F 4 42F 4	36C 4…65F 4 45C 4…77F 4
Materiaaluitvoering	D-max	G2, GH			
	F-max	G1, G2, GH			
Spanning		230 V / 380 V / 415 V / 500 V / 690 V			
Wijze van inschakelen		Direct	Direct	Direct/ster-driehoek[8]	Direct/ster-driehoek[8]
Lager					
Lageruitvoering	F-max	Tweerijig hoekcontactkogellager			
Elektrische aansluitkabel					
Type		Kabel (S1BN8-F) Kabel (S07RC4N8-F) (afgeschermd) TEFZEL-kabel			
Lengte		≤ 50 m[9]			
Ingang		Langswaterdicht			
Bewaking					
Lekkage in de motor		Lekkagesensor in de motor			
Pakkingen					
Asafdichting		Mechanische asafdichting (met balg) Q1Q1PGG Mechanische asafdichting met afgedekte veren			
Materiaaluitvoering, asafdichting (aan pompzijde)		Q1Q1VGG Q12Q1VGG1 Q12Q1KGG1			
Elastomeren		FKM FKM / Teflon			
Verflaag		Milieuvriendelijke KSB-deklaag (tweecomponenten-epoxy-lak), kleur RAL 5002, laagdikte = 80 µm			
Opstelling (⇨ Pagina 56)					
Stationair met 2-stanggeleiding		Inbouwdiepte 12 m			
Stationair met draadgeleiding		Inbouwdiepte 14,5 m			

Waaiers

	Vrijstroomwaaier (waaiervorm F-max)	**Toepassing voor de volgende te verpompen media:** Te verpompen media met vaste stoffen en vezelvormende bijmengingen evenals gas- en luchtinsluitingen
	Open tweeschoepenwaaier (waaiervorm D-max)	**Toepassing voor de volgende te verpompen media:** Afvalwater met papier en langvezelige bestanddelen

2573.5/03-NL

7 Deze motoren zijn alleen verkrijgbaar met de wijze van inschakelen Direct.
8 690 V alleen directe inschakeling
9 10 m / 15 m / 20 m / 30 m / 40 m / 50 m mogelijk

Overzicht te verpompen media

KSB EasySelect, ontwerpsoftware voor alle toepassingen

KSB EasySelect is de omvangrijke allround tool voor alle toepassingen die het ontwerp van zowel pompen als afsluiters mogelijk maakt, snel en eenvoudig, overzichtelijk en gebruiksvriendelijk. De software helpt bij het vinden van een optimale en op projecten afgestemde oplossing. Alles wat u nodig hebt, zijn projectafhankelijke criteria en een paar minuten tijd. De tool leidt u stap voor stap door het uitgebreide KSB-programma naar het doel, het juiste product voor de betreffende toepassing.

KSB EasySelect

Verdere te verpompen media op aanvraag

Onderstaande tabel dient ter oriëntering en berust op de jarenlange ervaring van KSB. De gegevens zijn richtwaarden en dienen niet als algemeen geldende aanbevelingen te worden beschouwd. Neem voor gedetailleerd advies contact op met de gespecialiseerde afdeling. Bij de materiaalkeuze is de ervaring van het KSB-materiaallaboratorium nuttig.

Hulp bij de keuze van materialen en hydrauliek op basis van de opvoermedia

Te verpompen medium[10]	Aanbevolen materiaal	Aanbevolen waaiervorm[11]	Aanbevolen afdichtingen	Aanwijzingen, verdere aanbevelingen
Water, oppervlaktewater				
▪ Stuwmeerwater	G	F-max, D-max	NBR	Vrije waaierdoorlaat > aanwezige vaste stoffen evt. door middel van zeef vooraf gereinigd
▪ Zeewater	G	F-max, D-max	NBR	Vrije waaierdoorlaat > aanwezige vaste stoffen evt. door middel van zeef vooraf gereinigd
▪ Rivierwater	G	F-max, D-max	NBR	Vrije waaierdoorlaat > aanwezige vaste stoffen evt. door middel van zeef vooraf gereinigd
Water, vuilwater				
▪ Mengwater, met filter	G	F-max, D-max	NBR	-
▪ Mengwater, zonder filter	G	F-max, D-max	NBR	-
▪ Licht vervuild water	G	F-max, D-max	NBR	Vrije waaierdoorlaat > aanwezige vaste stoffen evt. door middel van zeef vooraf gereinigd
▪ Afvalwater met fecaliën	G	D-max, F-max	NBR	EN 12050, vrije doorgang van 40 mm mini
▪ Afvalwater zonder fecaliën	G	F-max, D-max	NBR	-
Afvalwater, gemeentelijk				
▪ biologisch behandeld	G	F-max, D-max	NBR	-
▪ Luchthoudend en gashoudend	G	F-max	NBR	Tot 8%, bij hogere concentraties is overleg noodzakelijk
▪ Huishoudelijk afvalwater met fecaliën	G	F-max, D-max	NBR	EN 12050, vrije doorgang van 40 mm mini
▪ Huishoudelijk afvalwater zonder fecaliën	G	F-max, D-max	NBR	-
▪ Afwatering onder druk	G	F-max, D-max	NBR	-
▪ Ruw afvalwater met vaste, langvezelige en abrasieve bestanddelen	G	F-max, D-max	NBR	Vrije waaierdoorlaat > aanwezige vaste stoffen evt. door middel van zeef vooraf gereinigd
▪ Onbehandeld	G	F-max, D-max	NBR	ATV[12]-advies: 100 mm vrije waaierdoorlaat , echter ten minste 76 mm
Afvalwater, gemeentelijk, abrasief				
▪ Ruw afvalwater met vaste, langvezelige en abrasieve bestanddelen	GH	D-max, F-max		Vastestofgehalte < 5 g/l
Water, ongezuiverd water				
▪ Zonder verdere specificatie	G	F-max, D-max	NBR	-

10 Voor te verpompen media die hier niet zijn vermeld, is overleg noodzakelijk.
11 De eerstgenoemde waaiervorm heeft de voorkeur.
12 ATV = Abwassertechnische Vereinigung (afvalwatertechnische vereniging)

2573.5/03-NL

Te verpompen medium[10]	Aanbevolen materiaal	Aanbevolen waaiervorm[11]	Aanbevolen afdichtingen	Aanwijzingen, verdere aanbevelingen
Afvalwater, industrieel, corrosief en abrasief				
▪ Zonder verdere specificatie	G1	F-max	NBR	-
Afvalwater, industrieel, niet corrosief en niet abrasief[13]				
▪ Stofhoudend / ashoudend	G2, GH	F-max, D-max	NBR	-
▪ Bevat kalkmelk >5 tot 15%	G2, GH	F-max, D-max	NBR	-
▪ Pigmentoplossingen	G2, GH	F-max, D-max	NBR	-
▪ Kalksinterwater	G2, GH	F-max, D-max	NBR	-
▪ Waswater met aandelen vaste stoffen	G2, GH	F-max, D-max	NBR	-
Afvalwater, industrieel, niet corrosief en niet abrasief[14]				
▪ Industrieel afvalwater met fecaliën	G	F-max, D-max	NBR	-
▪ Industrieel afvalwater zonder fecaliën	G	F-max, D-max	NBR	-
▪ Bevat alifatische koolwaterstoffen	G	F-max	FKM	TEHSITE-capaciteit, bij hoge concentraties is overleg noodzakelijk.
▪ Ammoniakwater	G	F-max	NBR	-
▪ Bevat aluminiumhydroxide tot 5%	G	F-max	NBR	-
▪ Bevat aromatische koolwaterstoffen	G	F-max	FKM	TEHSITE-capaciteit, bij hoge concentraties is overleg noodzakelijk.
▪ Bevat benzeen	G	F-max	FKM	TEHSITE-capaciteit, bij hoge concentraties is overleg noodzakelijk.
▪ Bevat calciumhydroxide 5 % $Ca(OH)_2$	G	F-max	NBR	-
▪ Bevat gechloreerde koolwaterstoffen	G	F-max	FKM	TEHSITE-capaciteit, bij hoge concentraties is overleg noodzakelijk.
▪ Bevat chloroform	G	F-max	FKM	TEHSITE-capaciteit, bij hoge concentraties is overleg noodzakelijk.
▪ Bevat opgelost carbonaat 10 % Na_2CO_3	G	F-max	NBR	-
▪ Bevat ethyleenchloride	G	F-max	FEP-FKM	TEHSITE-capaciteit, bij hoge concentraties is overleg noodzakelijk.
▪ Bevat vaste stoffen	G	D-max, F-max	NBR	-
▪ Bevat methaan	G	F-max	FKM	TEHSITE-capaciteit, bij hoge concentraties is overleg noodzakelijk.
▪ Bevat methyleenchloride	G	F-max	FEP-FKM	TEHSITE-capaciteit, bij hoge concentraties is overleg noodzakelijk.
▪ Bevat olie	G	F-max	FKM	TEHSITE-capaciteit, bij hoge concentraties is overleg noodzakelijk.
▪ Bevat kleuroplossing	G	F-max	NBR	Bevat geen oplosmiddelen, gebruikersvoorschriften in acht nemen
▪ Bevat benzine	G	F-max	FKM	TEHSITE-capaciteit, bij hoge concentraties is overleg noodzakelijk.
▪ Bevat kaliumhydroxide 10 % KOH	G	F-max	FEP-FKM	-
▪ Bevat natriumhydroxide 5 % NaOH	G	F-max	FEP-FKM	-
▪ Bevat styreen	G	F-max	FEP-FKM	TEHSITE-capaciteit, bij hoge concentraties is overleg noodzakelijk.
▪ Bevat trichloorethyleen	G	F-max	FKM	TEHSITE-capaciteit, bij hoge concentraties is overleg noodzakelijk.
▪ Bevat ureum 25% $(NH_2)_2$-CO	G	F-max	NBR	-
Zuur water				
▪ Licht zuur, pH >=6	G1	F-max	FKM	pH-waarde ≥ 6: G1-uitvoering en FPM (Viton) O-ring

13 Sterk hydro-abrasieve slijtage ontstaat vanaf een vastestofgehalte van ca. 0,5 g/l in combinatie met omloopsnelheden > 20 m/s of bedrijf in het voorste deellastgebied. De vereiste materialen zijn o.a. sterk afhankelijk van de looptijd, het toerental en de doorstroomsnelheid.

14 De genoemde koolwaterstoffen kunnen op basis van het verschil in specifiek gewicht en hun geringe oplosbaarheid in zeer hoge concentraties voorkomen. In dit geval dient u contact op te nemen met KSB.

Te verpompen medium[10)]	Aanbevolen materiaal	Aanbevolen waaiervorm[11)]	Aanbevolen afdichtingen	Aanwijzingen, verdere aanbevelingen
Vaste stoffen in oplossing				
▪ Celstof, concentratie tot 1 % absoluut drooggewicht	G	F-max, D-max	NBR	-
▪ Water-zandmengsel tot 5g/l	G2, GH	F-max, D-max	NBR	-
▪ Celstof, concentratie tot 6% absoluut drooggewicht	G	F-max, D-max	NBR	-
▪ Water-zandmengsel tot 0,5 g/l	G	F-max, D-max	NBR	-
Slib				
▪ Primair slib	G	D-max, F-max	NBR	verpompbaar tot een drogestofgehalte van: 13 % (D-max), 8 % (F-max)
▪ Secundair slib	G	D-max, F-max	NBR	verpompbaar tot een drogestofgehalte van: 13 % (D-max), 8 % (F-max)
▪ Actief slib	G	D-max, F-max	NBR	verpompbaar tot een drogestofgehalte van: 13 % (D-max), 8 % (F-max)

2573.5/03-NL

Technische gegevens

Amarex G, vrijstroomwaaier, n = 2900 min^{-1}

G = materiaaluitvoering gietijzer (pomphuis)/gietijzer (tussenhuis)/gietijzer (waaier)

F = vrijstroomwaaier

US = zonder explosiebeveiliging, voor temperatuur van het te verpompen medium tot 40 °C

YS = explosiebeveiliging Ex II2G Ex db h IIB T4 Gb, voor temperatuur van het te verpompen medium tot 40 °C

Amarex	Motorvermogen	Efficiëntieklasse	Aantal polen	Motoruitvoering	Motortype	Materiaaluitvoering	Waaierdiameter	P_2	P_1	I_N	I_A	T[15]	[kg]	Mat.-nr.
							[mm]	[kW]	[kW]	[A]	[A]	[°C]		
F050-140	023	F	2	U	S	G	100	2,35	3,04	5,25	45	40	58	39110001
F050-140	023	F	2	Y	S	G	100	2,35	3,04	5,25	45	40	59	39110002
F050-140	023	F	2	U	S	G	110	2,35	3,04	5,25	45	40	58	39110003
F050-140	023	F	2	Y	S	G	110	2,35	3,04	5,25	45	40	59	39110004
F050-140	023	F	2	U	S	G	120	2,35	3,04	5,25	45	40	58	39110005
F050-140	023	F	2	Y	S	G	120	2,35	3,04	5,25	45	40	59	39110006
F050-140	023	F	2	U	S	G	130	2,35	3,04	5,25	45	40	58	39110007
F050-140	023	F	2	Y	S	G	130	2,35	3,04	5,25	45	40	59	39110008
F050-140	023	F	2	U	S	G	140	2,35	3,04	5,25	45	40	58	39110009
F050-140	023	F	2	Y	S	G	140	2,35	3,04	5,25	45	40	59	39110010
F050-140	023	F	2	U	S	G	150	2,35	3,04	5,25	45	40	58	39110011
F050-140	023	F	2	Y	S	G	150	2,35	3,04	5,25	45	40	59	39110012
F050-140	023	F	2	U	S	G	160	2,35	3,04	5,25	45	40	58	39110013
F050-140	023	F	2	Y	S	G	160	2,35	3,04	5,25	45	40	59	39110014
F050-220	024	F	2	U	S	G	160	2,40	2,95	4,89	45	40	63	39110027
F050-220	024	F	2	Y	S	G	160	2,40	2,95	4,89	45	40	64	39110028
F050-220	040	F	2	U	S	G	160	4,00	4,86	8,17	76	40	67	39110031
F050-220	040	F	2	Y	S	G	160	4,00	4,86	8,17	76	40	68	39110032
F050-220	040	F	2	U	S	G	170	4,00	4,86	8,17	76	40	67	39110033
F050-220	040	F	2	Y	S	G	170	4,00	4,86	8,17	76	40	68	39110034
F050-220	040	F	2	U	S	G	180	4,00	4,86	8,17	76	40	67	39110045
F050-220	040	F	2	Y	S	G	180	4,00	4,86	8,17	76	40	68	39110046
F050-220	049	F	2	U	S	G	190	4,90	5,83	9,85	86	40	84	39110035
F050-220	049	F	2	Y	S	G	190	4,90	5,83	9,85	86	40	87	39110036
F050-220	049	F	2	U	S	G	170	4,90	5,83	9,85	86	40	84	39110037
F050-220	049	F	2	Y	S	G	170	4,90	5,83	9,85	86	40	87	39110038
F050-220	049	F	2	U	S	G	180	4,90	5,83	9,85	86	40	84	39110039
F050-220	049	F	2	Y	S	G	180	4,90	5,83	9,85	86	40	87	39110040
F050-220	073	F	2	U	S	G	190	7,30	8,72	14,70	125	40	89	39110041
F050-220	073	F	2	Y	S	G	190	7,30	8,72	14,70	125	40	93	39110042
F065-170	024	F	2	U	S	G	110	2,40	2,95	4,89	45	40	65	39110077
F065-170	024	F	2	Y	S	G	110	2,40	2,95	4,89	45	40	67	39110078
F065-170	024	F	2	U	S	G	120	2,40	2,95	4,89	45	40	65	39110079
F065-170	024	F	2	Y	S	G	120	2,40	2,95	4,89	45	40	67	39110080
F065-170	024	F	2	U	S	G	130	2,40	2,95	4,89	45	40	65	39110081
F065-170	024	F	2	Y	S	G	130	2,40	2,95	4,89	45	40	67	39110082
F065-170	024	F	2	U	S	G	140	2,40	2,95	4,89	45	40	65	39110083
F065-170	024	F	2	Y	S	G	140	2,40	2,95	4,89	45	40	67	39110084
F065-170	040	F	2	U	S	G	150	4,00	4,86	8,17	76	40	69	39110085
F065-170	040	F	2	Y	S	G	150	4,00	4,86	8,17	76	40	70	39110086
F065-170	040	F	2	U	S	G	160	4,00	4,86	8,17	76	40	69	39110087
F065-170	040	F	2	Y	S	G	160	4,00	4,86	8,17	76	40	70	39110088
F065-170	040	F	2	U	S	G	170	4,00	4,86	8,17	76	40	69	39110089
F065-170	040	F	2	Y	S	G	170	4,00	4,86	8,17	76	40	70	39110090

15 Temperatuur van het te verpompen medium

Amarex	Motorvermogen	Efficiëntieklasse	Aantal polen	Motoruitvoering	Motortype	Materiaaluitvoering	Waaierdiameter	P_2	P_1	I_N	I_A	$T^{15)}$	[kg]	Mat.-nr.
							[mm]	[kW]	[kW]	[A]	[A]	[°C]		
F065-170	049	F	2	U	S	G	180	4,90	5,83	9,85	86	40	86	39110091
F065-170	049	F	2	Y	S	G	180	4,90	5,83	9,85	86	40	89	39110092
F065-170	073	F	2	U	S	G	190	7,30	8,72	14,70	125	40	91	39110093
F065-170	073	F	2	Y	S	G	190	7,30	8,72	14,70	125	40	96	39110094
F080-220	024	F	2	U	S	G	140	2,40	2,95	4,89	45	40	69	39110163
F080-220	024	F	2	Y	S	G	140	2,40	2,95	4,89	45	40	71	39110164
F080-220	040	F	2	U	S	G	150	4,00	4,86	8,17	76	40	73	39110165
F080-220	040	F	2	Y	S	G	150	4,00	4,86	8,17	76	40	74	39110166
F080-220	040	F	2	U	S	G	160	4,00	4,86	8,17	76	40	73	39110167
F080-220	040	F	2	Y	S	G	160	4,00	4,86	8,17	76	40	74	39110168
F080-220	049	F	2	U	S	G	170	4,90	5,83	9,85	86	40	91	39110169
F080-220	049	F	2	Y	S	G	170	4,90	5,83	9,85	86	40	94	39110170
F080-220	073	F	2	U	S	G	180	7,30	8,72	14,70	125	40	96	39110171
F080-220	073	F	2	Y	S	G	180	7,30	8,72	14,70	125	40	100	39110172
F080-220	073	F	2	U	S	G	190	7,30	8,72	14,70	125	40	96	39110173
F080-220	073	F	2	Y	S	G	190	7,30	8,72	14,70	125	40	100	39110174
F080-220	084	F	2	U	S	G	200	8,40	9,85	16,80	156	40	101	39110175
F080-220	084	F	2	Y	S	G	200	8,40	9,85	16,80	156	40	105	39110176

Amarex G, vrijstroomwaaier, n = 1450 min^{-1}

G = materiaaluitvoering gietijzer (pomphuis)/gietijzer (tussenhuis)/gietijzer (waaier)

F = vrijstroomwaaier

US = zonder explosiebeveiliging, voor temperatuur van het te verpompen medium tot 40 °C

YS = explosiebeveiliging Ex II2G Ex db h IIB T4 Gb, voor temperatuur van het te verpompen medium tot 40 °C

Amarex	Motorvermogen	Efficiëntieklasse	Aantal polen	Motoruitvoering	Motortype	Materiaaluitvoering	Waaierdiameter [mm]	P_2 [kW]	P_1 [kW]	I_N [A]	I_A [A]	T[16] [°C]	[kg]	Mat.-nr.
F065-150	017	F	4	U	S	G	150	1,67	2,13	3,71	27	40	66	39110055
F065-150	017	F	4	Y	S	G	150	1,67	2,13	3,71	27	40	67	39110056
F065-150	017	F	4	U	S	G	160	1,67	2,13	3,71	27	40	66	39110057
F065-150	017	F	4	Y	S	G	160	1,67	2,13	3,71	27	40	67	39110058
F065-150	017	F	4	U	S	G	170	1,67	2,13	3,71	27	40	66	39110059
F065-150	017	F	4	Y	S	G	170	1,67	2,13	3,71	27	40	67	39110060
F065-150	017	F	4	U	S	G	180	1,67	2,13	3,71	27	40	66	39110061
F065-150	017	F	4	Y	S	G	180	1,67	2,13	3,71	27	40	67	39110062
F065-150	017	F	4	U	S	G	190	1,67	2,13	3,71	27	40	66	39110063
F065-150	017	F	4	Y	S	G	190	1,67	2,13	3,71	27	40	67	39110064
F065-150	017	F	4	U	S	G	200	1,67	2,13	3,71	27	40	66	39110065
F065-150	017	F	4	Y	S	G	200	1,67	2,13	3,71	27	40	67	39110066
F065-230	017	F	4	U	S	G	160	1,67	2,13	3,71	27	40	67	39110107
F065-230	017	F	4	Y	S	G	160	1,67	2,13	3,71	27	40	69	39110108
F065-230	017	F	4	U	S	G	170	1,67	2,13	3,71	27	40	67	39110109
F065-230	017	F	4	Y	S	G	170	1,67	2,13	3,71	27	40	69	39110110
F065-230	017	F	4	U	S	G	180	1,67	2,13	3,71	27	40	67	39110111
F065-230	017	F	4	Y	S	G	180	1,67	2,13	3,71	27	40	69	39110112
F065-230	017	F	4	U	S	G	190	1,67	2,13	3,71	27	40	67	39110113
F065-230	017	F	4	Y	S	G	190	1,67	2,13	3,71	27	40	69	39110114
F065-230	023	F	4	U	S	G	200	2,30	2,98	5,15	38	40	69	39110115
F065-230	023	F	4	Y	S	G	200	2,30	2,98	5,15	38	40	70	39110116
F065-230	035	F	4	U	S	G	210	3,55	4,41	7,56	45	40	86	39110117
F065-230	035	F	4	Y	S	G	210	3,55	4,41	7,56	45	40	95	39110118
F080-150	017	F	4	U	S	G	140	1,67	2,13	3,71	27	40	70	39110129
F080-150	017	F	4	Y	S	G	140	1,67	2,13	3,71	27	40	71	39110130
F080-150	017	F	4	U	S	G	160	1,67	2,13	3,71	27	40	70	39110131
F080-150	017	F	4	Y	S	G	160	1,67	2,13	3,71	27	40	71	39110132
F080-150	017	F	4	U	S	G	180	1,67	2,13	3,71	27	40	67	39110133
F080-150	017	F	4	Y	S	G	180	1,67	2,13	3,71	27	40	68	39110134
F080-150	017	F	4	U	S	G	200	1,67	2,13	3,71	27	40	84	39110135
F080-150	017	F	4	Y	S	G	200	1,67	2,13	3,71	27	40	87	39110136
F080-180	017	F	4	U	S	G	140	1,67	2,13	3,71	27	40	70	39110143
F080-180	017	F	4	Y	S	G	140	1,67	2,13	3,71	27	40	72	39110144
F080-180	017	F	4	U	S	G	150	1,67	2,13	3,71	27	40	70	39110145
F080-180	017	F	4	Y	S	G	150	1,67	2,13	3,71	27	40	72	39110146
F080-180	017	F	4	U	S	G	160	1,67	2,13	3,71	27	40	70	39110147
F080-180	017	F	4	Y	S	G	160	1,67	2,13	3,71	27	40	72	39110148
F080-180	017	F	4	U	S	G	170	1,67	2,13	3,71	27	40	70	39110149
F080-180	017	F	4	Y	S	G	170	1,67	2,13	3,71	27	40	72	39110150
F080-180	017	F	4	U	S	G	180	1,67	2,13	3,71	27	40	70	39110151
F080-180	017	F	4	Y	S	G	180	1,67	2,13	3,71	27	40	72	39110152
F080-230	017	F	4	U	S	G	150	1,67	2,13	3,71	27	40	71	39110193
F080-230	017	F	4	Y	S	G	150	1,67	2,13	3,71	27	40	73	39110194
F080-230	017	F	4	U	S	G	160	1,67	2,13	3,71	27	40	71	39110195
F080-230	017	F	4	Y	S	G	160	1,67	2,13	3,71	27	40	73	39110196

16 Temperatuur van het te verpompen medium

Amarex	Motorvermogen	Efficiëntieklasse	Aantal polen	Motoruitvoering	Motortype	Materiaaluitvoering	Waaierdiameter [mm]	P_2 [kW]	P_1 [kW]	I_N [A]	I_A [A]	T[16)] [°C]	[kg]	Mat.-nr.
F080-230	023	F	4	U	S	G	170	2,30	2,98	5,15	38	40	73	39110197
F080-230	023	F	4	Y	S	G	170	2,30	2,98	5,15	38	40	75	39110198
F080-230	035	F	4	U	S	G	180	3,55	4,41	7,56	45	40	91	39110199
F080-230	035	F	4	Y	S	G	180	3,55	4,41	7,56	45	40	100	39110200
F080-230	035	F	4	U	S	G	190	3,55	4,41	7,56	45	40	91	39110201
F080-230	035	F	4	Y	S	G	190	3,55	4,41	7,56	45	40	100	39110202
F080-230	039	F	4	U	S	G	200	3,90	5,01	9,91	81	40	97	39110203
F080-230	039	F	4	Y	S	G	200	3,90	5,01	9,91	81	40	100	39110204
F080-230	039	F	4	U	S	G	210	3,90	5,01	9,91	81	40	97	39110205
F080-230	039	F	4	Y	S	G	210	3,90	5,01	9,91	81	40	100	39110206
F100-180	017	F	4	U	S	G	140	1,67	2,13	3,71	27	40	73	39110221
F100-180	017	F	4	Y	S	G	140	1,67	2,13	3,71	27	40	74	39110222
F100-180	017	F	4	U	S	G	160	1,67	2,13	3,71	27	40	73	39110223
F100-180	017	F	4	Y	S	G	160	1,67	2,13	3,71	27	40	74	39110224
F100-180	017	F	4	U	S	G	180	1,67	2,13	3,71	27	40	73	39110225
F100-180	017	F	4	Y	S	G	180	1,67	2,13	3,71	27	40	74	39110226
F100-180	017	F	4	U	S	G	190	1,67	2,13	3,71	27	40	73	39110227
F100-180	017	F	4	Y	S	G	190	1,67	2,13	3,71	27	40	74	39110228
F100-230	017	F	4	U	S	G	160	1,67	2,13	3,71	27	40	74	39110259
F100-230	017	F	4	Y	S	G	160	1,67	2,13	3,71	27	40	75	39110260
F100-230	023	F	4	U	S	G	170	2,30	2,98	5,15	38	40	75	39110261
F100-230	023	F	4	Y	S	G	170	2,30	2,98	5,15	38	40	77	39110262
F100-230	035	F	4	U	S	G	180	3,55	4,41	7,56	45	40	94	39110263
F100-230	035	F	4	Y	S	G	180	3,55	4,41	7,56	45	40	103	39110264
F100-230	035	F	4	U	S	G	190	3,55	4,41	7,56	45	40	94	39110265
F100-230	035	F	4	Y	S	G	190	3,55	4,41	7,56	45	40	103	39110266
F100-230	039	F	4	U	S	G	200	3,90	5,01	9,91	81	40	100	39110267
F100-230	039	F	4	Y	S	G	200	3,90	5,01	9,91	81	40	103	39110268
F100-230	039	F	4	U	S	G	210	3,90	5,01	9,91	81	40	100	39110269
F100-230	039	F	4	Y	S	G	210	3,90	5,01	9,91	81	40	103	39110270
F150-180	065	F	4	U	S	G	160	6,50	7,89	13,40	106	40	128	39110285
F150-180	065	F	4	Y	S	G	160	6,50	7,89	13,40	106	40	132	39110286
F150-180	065	F	4	U	S	G	170	6,50	7,89	13,40	106	40	128	39110287
F150-180	065	F	4	Y	S	G	170	6,50	7,89	13,40	106	40	132	39110288
F150-180	065	F	4	U	S	G	180	6,50	7,89	13,40	106	40	128	39110289
F150-180	065	F	4	Y	S	G	180	6,50	7,89	13,40	106	40	132	39110290
F150-230	065	F	4	U	S	G	170	6,50	7,89	13,40	106	40	130	39110301
F150-230	065	F	4	Y	S	G	170	6,50	7,89	13,40	106	40	134	39110302
F150-230	065	F	4	U	S	G	180	6,50	7,89	13,40	106	40	130	39110303
F150-230	065	F	4	Y	S	G	180	6,50	7,89	13,40	106	40	134	39110304
F150-230	065	F	4	U	S	G	190	6,50	7,89	13,40	106	40	130	39110305
F150-230	065	F	4	Y	S	G	190	6,50	7,89	13,40	106	40	134	39110306
F150-230	065	F	4	U	S	G	200	6,50	7,89	13,40	106	40	130	39110307
F150-230	065	F	4	Y	S	G	200	6,50	7,89	13,40	106	40	134	39110308
F150-230	065	F	4	U	S	G	210	6,50	7,89	13,40	106	40	130	39110309
F150-230	065	F	4	Y	S	G	210	6,50	7,89	13,40	106	40	134	39110310
F150-230	077	F	4	U	S	G	210	7,70	9,20	15,9	118	40	134	39110315
F150-230	077	F	4	Y	S	G	210	7,70	9,20	15,9	118	40	138	39110316
F150-230	077	F	4	U	S	G	220	7,70	9,20	15,90	118	40	134	39110311
F150-230	077	F	4	Y	S	G	220	7,70	9,20	15,90	118	40	138	39110312

Verzamelgrafieken

n = 2900 min^{-1}

Amarex, F-max, n = 2900 min^{-1}

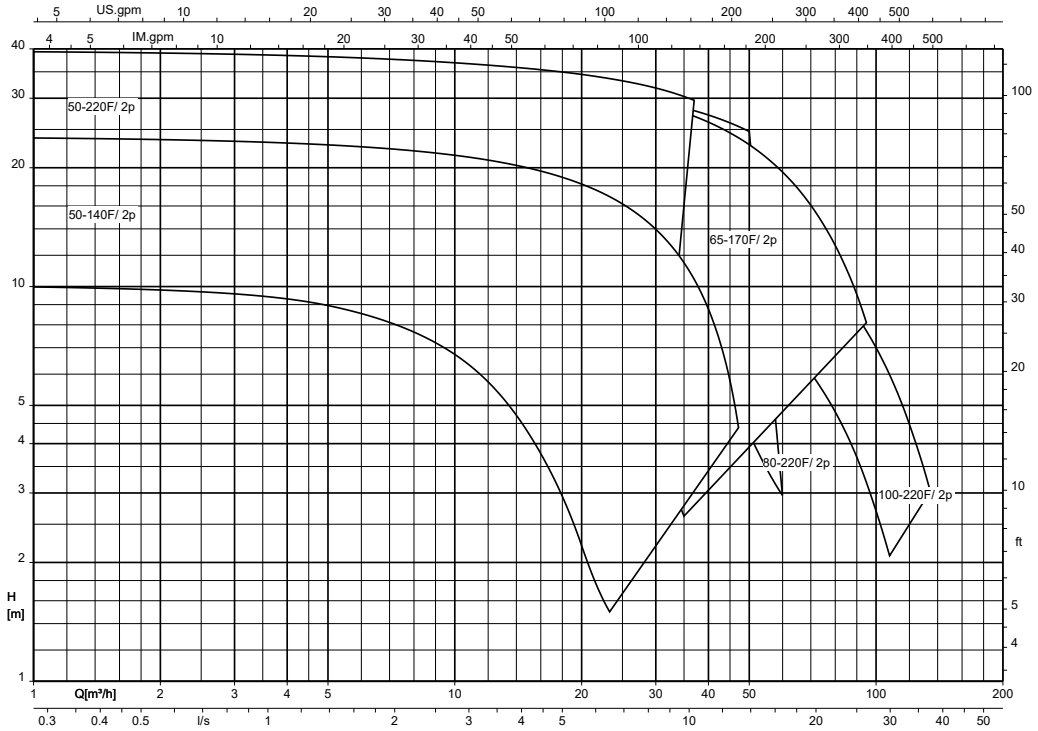

Amarex, D-max, n = 2900 min^{-1}

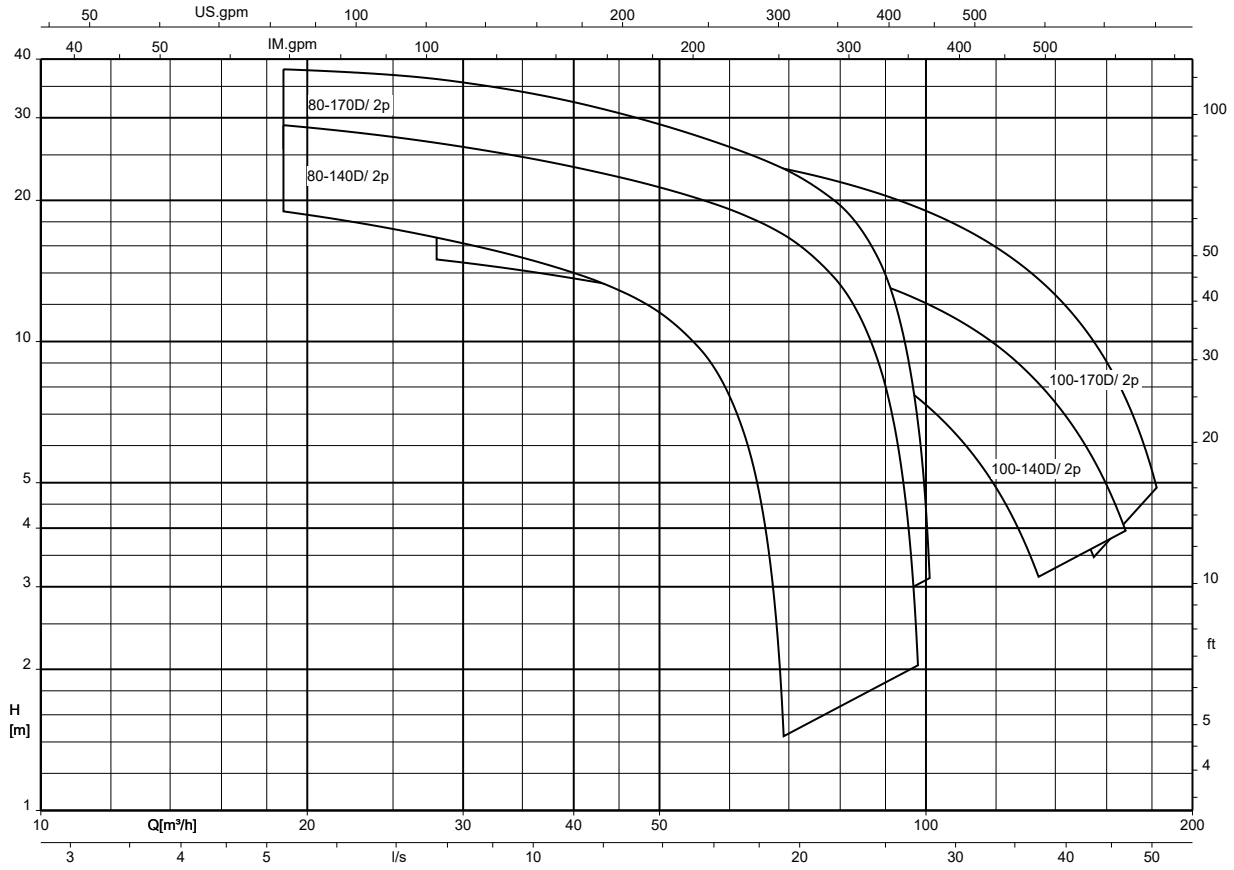

2573.5/03-NL

n = 1450 min^{-1}

Amarex, F-max, n = 1450 min^{-1}

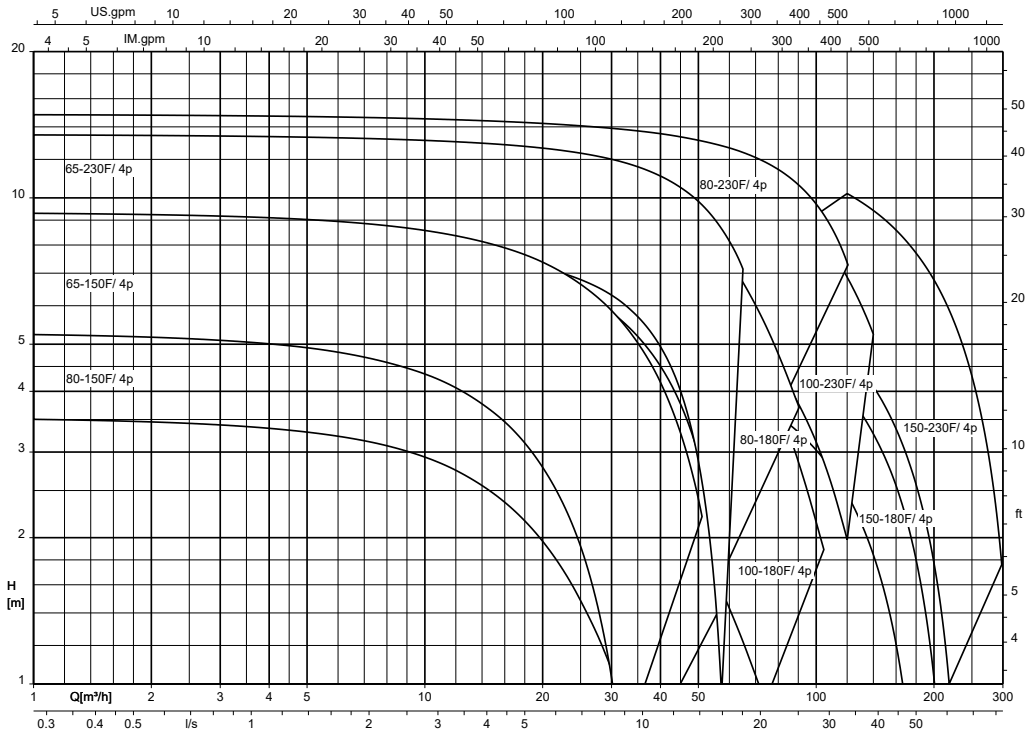

2573.5/03-NL

Amarex, D-max, n = 1450 min^{-1}

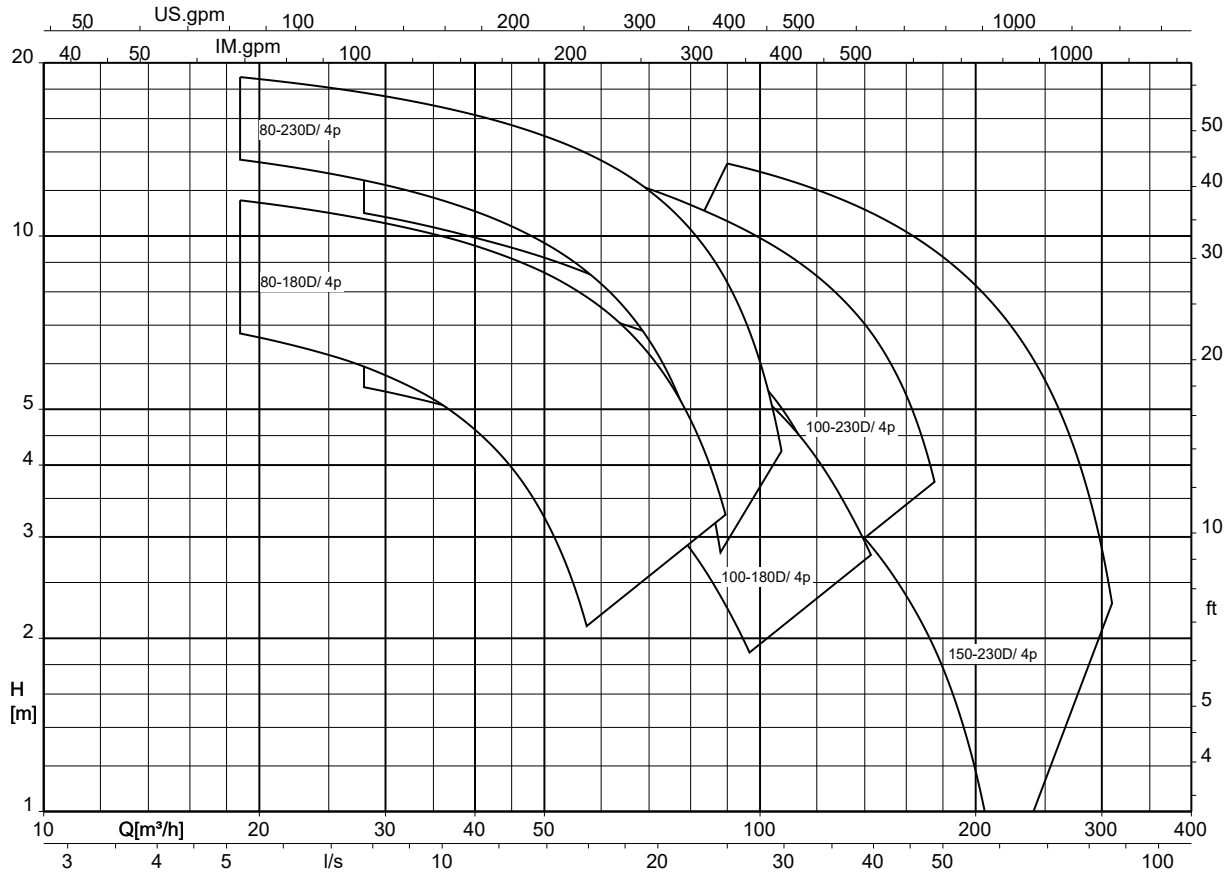

2573.5/03-NL

Afmetingen en aansluitingen

Afmetingen

Amarex DN 50/65/80/100/150, transportabele opstelling

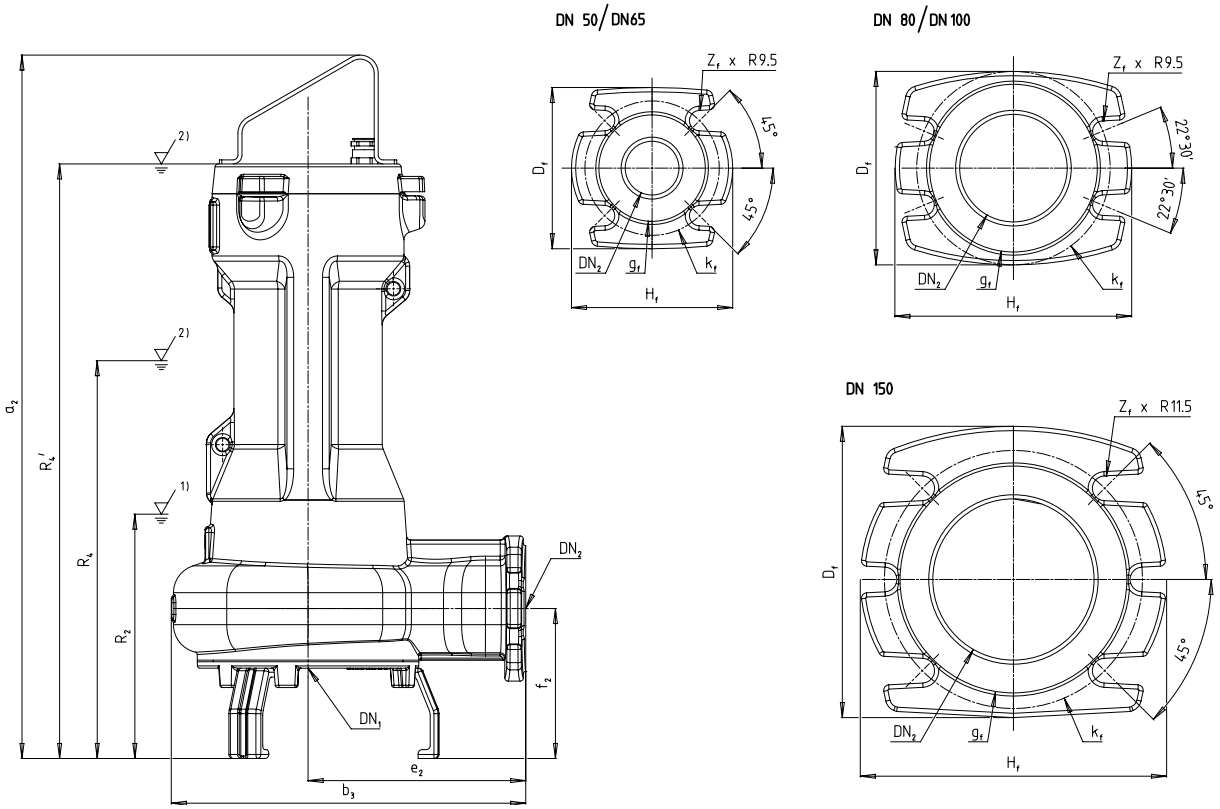

Afb. 1: Afmetingen, verplaatsbare opstelling

1)	Laagste uitschakelpunt bij automatisch bedrijf
2)	Minimaal vloeistofniveau bij continubedrijf

Afmetingen pomp [mm]

Grootte	Motorvermogen	Efficiëntieklasse	Aantal polen	Motoruitvoering	Motortype	DN_1	DN_2	a_2	b_3	e_2	f_2	R_2	R_4	R_4'
F050-140	014	C	2	U	S	42	50	715	279	170	163	239	374	-
F050-140	014	C	2	Y	S	42	50	724	279	170	163	239	374	-
F050-140	023	F	2	U	S	42	50	715	279	170	163	239	-	600
F050-140	023	F	2	Y	S	42	50	724	279	170	163	239	-	609
F050-220	018	C	2	U	S	42	50	753	311	180	163	247	347	-
F050-220	018	C	2	Y	S	42	50	762	311	180	163	247	347	-
F050-220	024	F	2	U	S	42	50	753	311	180	163	247	-	638
F050-220	024	F	2	Y	S	42	50	762	311	180	163	247	-	647
F050-220	029	C	2	U	S	42	50	753	311	180	163	247	432	-
F050-220	029	C	2	Y	S	42	50	762	311	180	163	247	432	-
F050-220	035	C	2	U	S	42	50	826	311	180	163	360	400	-
F050-220	035	C	2	Y	S	42	50	835	311	180	163	360	400	-
F050-220	040	F	2	U	S	42	50	753	311	180	163	247	-	638
F050-220	040	F	2	Y	S	42	50	762	311	180	163	247	-	647
F050-220	045	C	2	U	S	42	50	826	311	180	163	360	490	-
F050-220	045	C	2	Y	S	42	50	835	311	180	163	360	490	-
F050-220	049	F	2	U	S	42	50	826	311	180	163	360	-	691

Grootte	Motorvermogen	Efficiëntieklasse	Aantal polen	Motoruitvoering	Motortype	DN_1	DN_2	a_2	b_3	e_2	f_2	R_2	R_4	R_4'
F050-220	049	F	2	Y	S	42	50	835	311	180	163	360	-	700
F050-220	073	F	2	U	S	42	50	826	311	180	163	360	-	691
F050-220	073	F	2	Y	S	42	50	835	311	180	163	360	-	700
F065-150	012	C	4	U	S	65	65	784	351	210	184	278	378	-
F065-150	012	C	4	Y	S	65	65	793	351	210	184	278	378	-
F065-150	017	F	4	U	S	65	65	784	351	210	184	278	-	669
F065-150	017	F	4	Y	S	65	65	793	351	210	184	278	-	678
F065-150	021	C	4	U	S	65	65	856	351	210	184	390	430	-
F065-150	021	C	4	Y	S	65	65	865	351	210	184	390	430	-
F065-150	023	F	4	U	S	65	65	784	351	210	184	278	-	669
F065-150	023	F	4	Y	S	65	65	793	351	210	184	278	-	678
F065-170	018	C	2	U	S	65	65	784	351	210	184	278	378	-
F065-170	018	C	2	Y	S	65	65	793	351	210	184	278	378	-
F065-170	024	F	2	U	S	65	65	784	351	210	184	278	-	669
F065-170	024	F	2	Y	S	65	65	793	351	210	184	278	-	678
F065-170	029	C	2	U	S	65	65	784	351	210	184	278	463	-
F065-170	029	C	2	Y	S	65	65	793	351	210	184	278	463	-
F065-170	035	C	2	U	S	65	65	856	351	210	184	390	430	-
F065-170	035	C	2	Y	S	65	65	865	351	210	184	390	430	-
F065-170	040	F	2	U	S	65	65	784	351	210	184	278	-	669
F065-170	040	F	2	Y	S	65	65	793	351	210	184	278	-	678
F065-170	045	C	2	U	S	65	65	856	351	210	184	390	520	-
F065-170	045	C	2	Y	S	65	65	865	351	210	184	390	520	-
F065-170	049	F	2	U	S	65	65	856	351	210	184	390	-	721
F065-170	049	F	2	Y	S	65	65	865	351	210	184	390	-	730
F065-170	073	F	2	U	S	65	65	856	351	210	184	390	-	721
F065-170	073	F	2	Y	S	65	65	865	351	210	184	390	-	730
F065-230	012	C	4	U	S	65	65	784	351	210	184	278	378	-
F065-230	012	C	4	Y	S	65	65	793	351	210	184	278	378	-
F065-230	017	F	4	U	S	65	65	784	351	210	184	278	-	669
F065-230	017	F	4	Y	S	65	65	793	351	210	184	278	-	678
F065-230	021	C	4	U	S	65	65	856	351	210	184	390	430	-
F065-230	021	C	4	Y	S	65	65	865	351	210	184	390	430	-
F065-230	023	F	4	U	S	65	65	784	351	210	184	278	-	669
F065-230	023	F	4	Y	S	65	65	793	351	210	184	278	-	678
F065-230	035	F	4	U	S	65	65	856	351	210	184	390	-	721
F065-230	035	F	4	Y	S	65	65	865	351	210	184	390	-	730
F065-230	039	F	4	U	S	65	65	856	351	210	184	280	-	721
F065-230	039	F	4	Y	S	65	65	865	351	210	184	280	-	730
D080-140	024	F	2	U	S	80	80	758	373	230	176	252	-	643
D080-140	024	F	2	Y	S	80	80	767	373	230	176	252	-	652
D080-140	029	C	2	U	S	80	80	758	373	230	176	252	437	-
D080-140	029	C	2	Y	S	80	80	767	373	230	176	252	437	-
D080-140	035	C	2	U	S	80	80	786	373	230	176	320	360	-
D080-140	035	C	2	Y	S	80	80	795	373	230	176	320	360	-
D080-140	040	F	2	U	S	80	80	758	373	230	176	252	-	643
D080-140	040	F	2	Y	S	80	80	767	373	230	176	252	-	652
D080-140	049	F	2	U	S	80	80	786	373	230	176	320	-	651
D080-140	049	F	2	Y	S	80	80	795	373	230	176	320	-	660
F080-150	012	C	4	U	S	80	80	798	385	230	194	292	392	-
F080-150	012	C	4	Y	S	80	80	807	385	230	194	292	392	-
F080-150	017	F	4	U	S	80	80	798	385	230	194	292	-	683
F080-150	017	F	4	Y	S	80	80	807	385	230	194	292	-	692
F080-150	021	C	4	U	S	80	80	871	384	230	182	405	445	-
F080-150	021	C	4	Y	S	80	80	880	384	230	182	405	445	-

Grootte	Motorvermogen	Efficiëntieklasse	Aantal polen	Motoruitvoering	Motortype	DN_1	DN_2	a_2	b_3	e_2	f_2	R_2	R_4	R_4'
D080-170	045	C	2	U	S	80	80	837	390	230	182	371	501	-
D080-170	045	C	2	Y	S	80	80	846	390	230	182	371	501	-
D080-170	060	C	2	U	S	80	80	857	390	230	182	421	441	-
D080-170	060	C	2	Y	S	80	80	866	390	230	182	421	441	-
D080-170	073	F	2	U	S	80	80	837	390	230	182	371	-	702
D080-170	073	F	2	Y	S	80	80	846	390	230	182	371	-	711
D080-170	084	F	2	U	S	80	80	857	390	230	182	421	-	722
D080-170	084	F	2	Y	S	80	80	866	390	230	182	421	-	731
D080-180	012	C	4	U	S	90	80	758	373	230	176	252	352	-
D080-180	012	C	4	Y	S	90	80	767	373	230	176	252	352	-
D080-180	017	F	4	U	S	90	80	758	373	230	176	252	-	643
D080-180	017	F	4	Y	S	90	80	767	373	230	176	252	-	652
D080-180	021	C	4	U	S	90	80	786	373	230	176	320	360	-
D080-180	021	C	4	Y	S	90	80	795	373	230	176	320	360	-
D080-180	023	F	4	U	S	90	80	758	373	230	176	252	-	643
D080-180	023	F	4	Y	S	90	80	767	373	230	176	252	-	652
F080-180	012	C	4	U	S	80	80	798	385	230	194	292	392	-
F080-180	012	C	4	Y	S	80	80	807	385	230	194	292	392	-
F080-180	017	F	4	U	S	80	80	798	385	230	194	292	-	683
F080-180	017	F	4	Y	S	80	80	807	385	230	194	292	-	692
F080-180	021	C	4	U	S	80	80	871	384	230	182	405	445	-
F080-180	021	C	4	Y	S	80	80	880	384	230	182	405	445	-
F080-180	023	F	4	U	S	80	80	798	385	230	194	292	-	683
F080-180	023	F	4	Y	S	80	80	807	385	230	194	292	-	692
F080-180	035	F	4	U	S	80	80	871	384	230	182	405	-	736
F080-180	035	F	4	Y	S	80	80	880	384	230	182	405	-	745
F080-180	036	C	4	U	S	80	80	891	384	230	194	455	415	-
F080-180	036	C	4	Y	S	80	80	900	384	230	194	455	415	-
F080-180	045	C	4	U	S	80	80	891	384	230	194	455	495	-
F080-180	045	C	4	Y	S	80	80	900	384	230	194	455	495	-
F080-220	024	F	2	U	S	80	80	798	385	230	194	292	-	683
F080-220	024	F	2	Y	S	80	80	807	385	230	194	292	-	692
F080-220	029	C	2	U	S	80	80	798	385	230	194	292	477	-
F080-220	029	C	2	Y	S	80	80	807	385	230	194	292	477	-
F080-220	035	C	2	U	S	80	80	871	384	230	182	405	445	-
F080-220	035	C	2	Y	S	80	80	880	384	230	182	405	445	-
F080-220	040	F	2	U	S	80	80	798	385	230	194	292	-	683
F080-220	040	F	2	Y	S	80	80	807	385	230	194	292	-	692
F080-220	045	C	2	U	S	80	80	871	384	230	182	405	535	-
F080-220	045	C	2	Y	S	80	80	880	384	230	182	405	535	-
F080-220	049	F	2	U	S	80	80	871	384	230	182	405	-	736
F080-220	049	F	2	Y	S	80	80	880	384	230	182	405	-	745
F080-220	060	C	2	U	S	80	80	891	384	230	194	455	475	-
F080-220	060	C	2	Y	S	80	80	900	384	230	194	455	475	-
F080-220	073	F	2	U	S	80	80	871	384	230	182	405	-	736
F080-220	073	F	2	Y	S	80	80	880	384	230	182	405	-	745
F080-220	084	F	2	U	S	80	80	891	384	230	194	455	-	756
F080-220	084	F	2	Y	S	80	80	900	384	230	194	455	-	765
D080-230	035	F	4	U	S	90	80	837	390	230	182	371	-	702
D080-230	035	F	4	Y	S	90	80	846	390	230	182	371	-	711
D080-230	036	C	4	U	S	90	80	857	390	230	182	421	381	-
D080-230	036	C	4	Y	S	90	80	866	390	230	182	421	381	-
D080-230	039	F	4	U	S	90	80	837	390	230	182	261	-	702
D080-230	039	F	4	Y	S	90	80	846	390	230	182	261	-	711
D080-230	045	C	4	U	S	90	80	857	390	230	182	421	461	-

Grootte	Motorvermogen	Efficiëntieklasse	Aantal polen	Motoruitvoering	Motortype	DN_1	DN_2	a_2	b_3	e_2	f_2	R_2	R_4	R_4'
D080-230	045	C	4	Y	S	90	80	866	390	230	182	421	461	-
D080-230	065	F	4	U	S	90	80	857	390	230	182	421	-	722
D080-230	065	F	4	Y	S	90	80	866	390	230	182	421	-	731
F080-230	017	F	4	U	S	80	80	798	385	230	194	292	-	683
F080-230	017	F	4	Y	S	80	80	807	385	230	194	292	-	692
F080-230	021	C	4	U	S	80	80	871	384	230	182	405	445	-
F080-230	021	C	4	Y	S	80	80	880	384	230	182	405	445	-
F080-230	023	F	4	U	S	80	80	798	385	230	194	292	-	683
F080-230	023	F	4	Y	S	80	80	807	385	230	194	292	-	692
F080-230	035	F	4	U	S	80	80	871	384	230	182	405	-	736
F080-230	035	F	4	Y	S	80	80	880	384	230	182	405	-	745
F080-230	036	C	4	U	S	80	80	891	384	230	194	455	415	-
F080-230	036	C	4	Y	S	80	80	900	384	230	194	455	415	-
F080-230	039	F	4	U	S	80	80	871	384	230	182	295	-	736
F080-230	039	F	4	Y	S	80	80	880	384	230	182	295	-	745
F080-230	045	C	4	U	S	80	80	891	384	230	194	455	495	-
F080-230	045	C	4	Y	S	80	80	900	384	230	194	455	495	-
F080-230	065	F	4	U	S	80	80	891	384	230	194	455	-	756
F080-230	065	F	4	Y	S	80	80	900	384	230	194	455	-	765
D100-140	035	C	2	U	S	90	100	812	431	270	193	346	386	-
D100-140	035	C	2	Y	S	90	100	821	431	270	193	346	386	-
D100-140	040	F	2	U	S	90	100	784	431	270	193	278	-	669
D100-140	040	F	2	Y	S	90	100	793	431	270	193	278	-	678
D100-140	049	F	2	U	S	90	100	812	431	270	193	346	-	677
D100-140	049	F	2	Y	S	90	100	821	431	270	193	346	-	686
D100-170	045	C	2	U	S	90	100	844	440	270	186	378	508	-
D100-170	045	C	2	Y	S	90	100	853	440	270	186	378	508	-
D100-170	060	C	2	U	S	90	100	864	440	270	186	428	448	-
D100-170	060	C	2	Y	S	90	100	873	440	270	186	428	448	-
D100-170	073	F	2	U	S	90	100	844	440	270	186	378	-	709
D100-170	073	F	2	Y	S	90	100	853	440	270	186	378	-	718
D100-170	084	F	2	U	S	90	100	864	440	270	186	428	-	729
D100-170	084	F	2	Y	S	90	100	873	440	270	186	428	-	738
D100-180	012	C	4	U	S	110	100	784	431	270	193	278	378	-
D100-180	012	C	4	Y	S	110	100	793	431	270	193	278	378	-
D100-180	017	F	4	U	S	110	100	784	431	270	193	278	-	669
D100-180	017	F	4	Y	S	110	100	793	431	270	193	278	-	678
D100-180	021	C	4	U	S	110	100	812	431	270	193	346	386	-
D100-180	021	C	4	Y	S	110	100	821	431	270	193	346	386	-
D100-180	023	F	4	U	S	110	100	784	431	270	193	278	-	669
D100-180	023	F	4	Y	S	110	100	793	431	270	193	278	-	678
F100-180	012	C	4	U	S	100	100	821	433	270	207	315	415	-
F100-180	012	C	4	Y	S	100	100	830	433	270	207	315	415	-
F100-180	017	F	4	U	S	100	100	821	433	270	207	315	-	706
F100-180	017	F	4	Y	S	100	100	830	433	270	207	315	-	715
F100-180	021	C	4	U	S	100	100	894	433	270	207	428	468	-
F100-180	021	C	4	Y	S	100	100	903	433	270	207	428	468	-
F100-180	023	F	4	U	S	100	100	821	433	270	207	315	-	706
F100-180	023	F	4	Y	S	100	100	830	433	270	207	315	-	715
F100-180	035	F	4	U	S	100	100	894	433	270	207	428	-	759
F100-180	035	F	4	Y	S	100	100	903	433	270	207	428	-	768
F100-180	036	C	4	U	S	100	100	914	433	270	207	478	438	-
F100-180	036	C	4	Y	S	100	100	923	433	270	207	478	438	-
F100-220	035	C	2	U	S	100	100	894	433	270	207	428	468	-
F100-220	035	C	2	Y	S	100	100	903	433	270	207	428	468	-

2573.5/03-NL

Grootte	Motorvermogen	Efficiëntieklasse	Aantal polen	Motoruitvoering	Motortype	DN_1	DN_2	a_2	b_3	e_2	f_2	R_2	R_4	R_4'
F100-220	045	C	2	U	S	100	100	894	433	270	207	428	558	-
F100-220	045	C	2	Y	S	100	100	903	433	270	207	428	558	-
F100-220	049	F	2	U	S	100	100	894	433	270	207	428	-	759
F100-220	049	F	2	Y	S	100	100	903	433	270	207	428	-	768
F100-220	060	C	2	U	S	100	100	914	433	270	207	478	498	-
F100-220	060	C	2	Y	S	100	100	923	433	270	207	478	498	-
F100-220	073	F	2	U	S	100	100	894	433	270	207	428	-	759
F100-220	073	F	2	Y	S	100	100	903	433	270	207	428	-	768
F100-220	084	F	2	U	S	100	100	914	433	270	207	478	-	779
F100-220	084	F	2	Y	S	100	100	923	433	270	207	478	-	788
D100-230	035	F	4	U	S	110	100	844	440	270	186	378	-	709
D100-230	035	F	4	Y	S	110	100	853	440	270	186	378	-	718
D100-230	036	C	4	U	S	110	100	864	440	270	186	428	388	-
D100-230	036	C	4	Y	S	110	100	873	440	270	186	428	388	-
D100-230	039	F	4	U	S	110	100	844	440	270	186	268	-	709
D100-230	039	F	4	Y	S	110	100	853	440	270	186	268	-	718
D100-230	045	C	4	U	S	110	100	864	440	270	186	428	468	-
D100-230	045	C	4	Y	S	110	100	873	440	270	186	428	468	-
F100-230	017	F	4	U	S	100	100	821	433	270	207	315	-	706
F100-230	017	F	4	Y	S	100	100	830	433	270	207	315	-	715
F100-230	021	C	4	U	S	100	100	894	433	270	207	428	468	-
F100-230	021	C	4	Y	S	100	100	903	433	270	207	428	468	-
F100-230	023	F	4	U	S	100	100	821	433	270	207	315	-	706
F100-230	023	F	4	Y	S	100	100	830	433	270	207	315	-	715
F100-230	035	F	4	U	S	100	100	894	433	270	207	428	-	759
F100-230	035	F	4	Y	S	100	100	903	433	270	207	428	-	768
F100-230	036	C	4	U	S	100	100	914	433	270	207	478	438	-
F100-230	036	C	4	Y	S	100	100	923	433	270	207	478	438	-
F100-230	039	F	4	U	S	100	100	894	433	270	207	318	-	759
F100-230	039	F	4	Y	S	100	100	903	433	270	207	318	-	768
F100-230	045	C	4	U	S	100	100	914	433	270	207	478	518	-
F100-230	045	C	4	Y	S	100	100	923	433	270	207	478	518	-
F100-230	065	F	4	U	S	100	100	914	433	270	207	478	-	779
F100-230	065	F	4	Y	S	100	100	923	433	270	207	478	-	788
F150-180	036	C	4	U	S	150	150	926	512	320	217	490	450	-
F150-180	036	C	4	Y	S	150	150	935	512	320	217	490	450	-
F150-180	045	C	4	U	S	150	150	926	512	320	217	490	530	-
F150-180	045	C	4	Y	S	150	150	935	512	320	217	490	530	-
F150-180	065	F	4	U	S	150	150	926	512	320	217	490	-	791
F150-180	065	F	4	Y	S	150	150	935	512	320	217	490	-	800
F150-180	077	F	4	U	S	150	150	926	512	320	217	490	-	791
F150-180	077	F	4	Y	S	150	150	935	512	320	217	490	-	800
D150-230	036	C	4	U	S	150	150	926	512	320	217	490	450	-
D150-230	036	C	4	Y	S	150	150	935	512	320	217	490	450	-
D150-230	045	C	4	U	S	150	150	926	512	320	217	490	530	-
D150-230	045	C	4	Y	S	150	150	935	512	320	217	490	530	-
D150-230	065	F	4	U	S	150	150	926	512	320	217	490	-	791
D150-230	065	F	4	Y	S	150	150	935	512	320	217	490	-	800
D150-230	077	F	4	U	S	150	150	926	512	320	217	490	-	791
D150-230	077	F	4	Y	S	150	150	935	512	320	217	490	-	800
F150-230	036	C	4	U	S	150	150	926	512	320	217	490	450	-
F150-230	036	C	4	Y	S	150	150	935	512	320	217	490	450	-
F150-230	045	C	4	U	S	150	150	926	512	320	217	490	530	-
F150-230	045	C	4	Y	S	150	150	935	512	320	217	490	530	-
F150-230	065	F	4	U	S	150	150	926	512	320	217	490	-	791

Grootte	Motorvermogen	Efficiëntieklasse	Aantal polen	Motoruitvoering	Motortype	DN_1	DN_2	a_2	b_3	e_2	f_2	R_2	R_4	R_4'
F150-230	065	F	4	Y	S	150	150	935	512	320	217	490	-	800
F150-230	077	F	4	U	S	150	150	926	512	320	217	490	-	791
F150-230	077	F	4	Y	S	150	150	935	512	320	217	490	-	800

2573.5/03-NL

Aansluitbocht

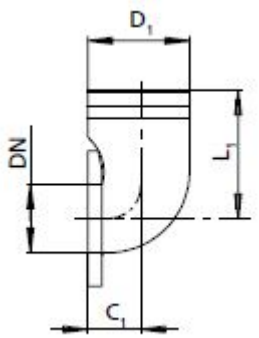

Aansluitbocht met flens/slangaansluiting (P13)

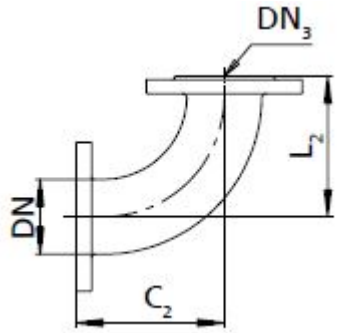

Aansluitbocht met flenzen (P14)

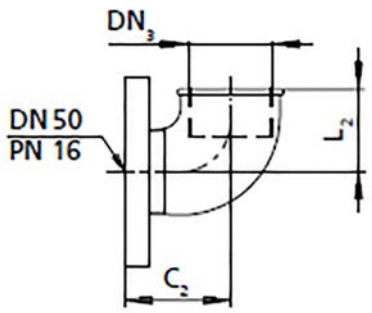

Aansluitbocht met binnen- en buitendraad (P14) en draadflens (P27)

Afmetingen aansluitsbochtstuk [mm]

DN	Aansluitbocht met flens/ slangaansluiting (P13)			Aansluitbocht met flenzen (P14)			Aansluitbocht met binnen- en buitendraad (P14) en draadflens (P27)		
	D_1	C_1	L_1	DN_3	C_2	L_2	DN_3	C_2	L_2
50	-	-	-	-	-	-	G 2"	78	58
65	75	40	135	65	135	135	-	-	-
80	75	115	175	80	135	135	-	-	-
100	110	45	195	100	120	135	-	-	-

Pompflens DN2

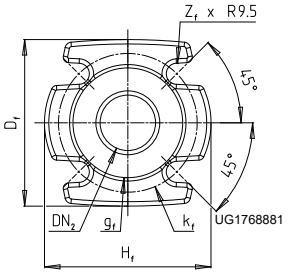

Pompflens DN 50 / 65

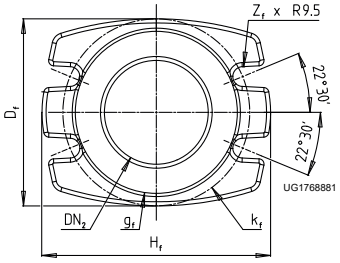

Pompflens DN 80 / 100

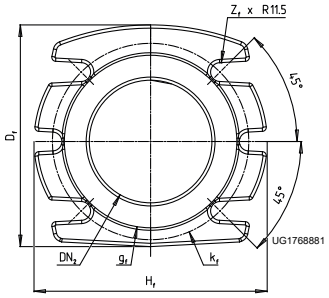

Pompflens DN 150

Afmetingen pompflens DN2 [mm]

Flensuitvoering	DN_2	g_f	k_f	D_f	H_f	Z_f
50	50	99	125	150	150	4
65	65	118	145	170	170	4
80	80	132	160	160	200	4
100	100	156	180	1180	220	4
150	100	211	240	271	285	6

Pompflens DN3

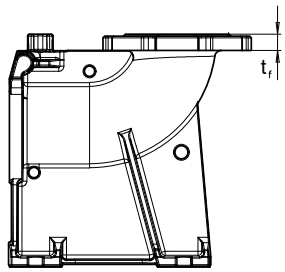

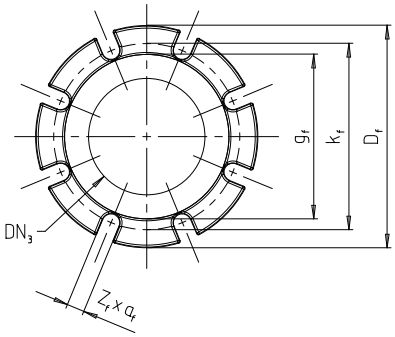

Afb. 2: Afmetingen pompflens DN3

2573.5/03-NL

Afmetingen pompflens DN3 [mm]

Flensuitvoering	DN_2	g_f	k_f	t_f	D_f	Zf[17]	a_f
DN 50/50 ISO	50	102	160	20	125	4	18
DN 50/50 ASME	50	102	160	20	120,5	4	18
DN 65/65	65	122	140	22	140	4	21
DN 65/80 ISO	80	133	160	27	200	8	18
DN 65/80 ASME	80	127	152	26,5	191	4	19
DN 80/80 ISO	80	132	160	23	200	8	18
DN 80/80 ASME	80	127	152	23	190	4	19
DN 80/100	100	156	180	23	220	8	18
DN 100/100	100	156	180	24	200	8	19
DN 150/150	150	212	240	26	285	8	23

2573.5/03-NL

17 Aantal boringen

Amarex DN 50, stationaire opstelling, draadgeleiding, 1-stanggeleiding, beugelgeleiding

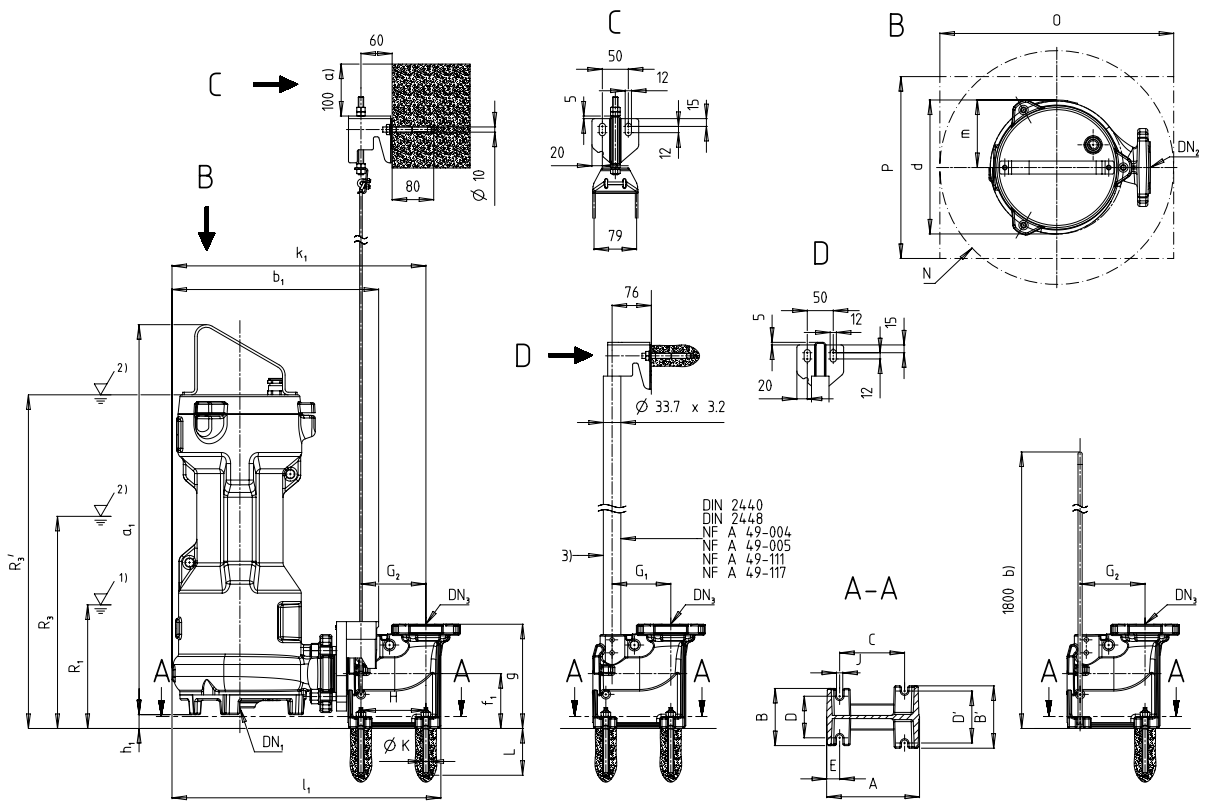

Afb. 3: Afmetingen Amarex DN 50, stationaire opstelling, draadgeleiding, 1-stangsgeleiding, beugelgeleiding

1)	Laagste uitschakelpunt bij automatisch bedrijf
2)	Minimaal vloeistofniveau bij continubedrijf
3)	Niet opgenomen in de KSB-leveringsomvang

Afmetingen pompaggregaat [mm]

Grootte	Motorvermogen	Efficiëntieklasse	Aantal polen	Motoruitvoering	Motortype	DN_1	DN_2	a_1	b_1	d	D_f	f_1	g	g_f	h_1	H_f	k_1	k_f	l_1	m	Z_f	R1	R3	R3'
F050-140	014	C	2	U	S	42	50	631	368	216	150	106	201	99	27	150	457	125	486	109	4	182	317	-
F050-140	014	C	2	Y	S	42	50	640	368	216	150	106	201	99	27	150	457	125	486	109	4	182	317	-
F050-140	023	F	2	U	S	42	50	631	368	216	150	106	201	99	27	150	457	125	486	109	4	182	-	543
F050-140	023	F	2	Y	S	42	50	640	368	216	150	106	201	99	27	150	457	125	486	109	4	182	-	552
F050-220	018	C	2	U	S	42	50	669	398	258	150	106	201	99	27	150	489	125	518	130	4	190	290	-
F050-220	018	C	2	Y	S	42	50	678	398	258	150	106	201	99	27	150	489	125	518	130	4	190	290	-
F050-220	024	F	2	U	S	42	50	669	398	258	150	106	201	99	27	150	489	125	518	130	4	190	-	581
F050-220	024	F	2	Y	S	42	50	678	398	258	150	106	201	99	27	150	489	125	518	130	4	190	-	590
F050-220	029	C	2	U	S	42	50	669	398	258	150	106	201	99	27	150	489	125	518	130	4	190	375	-
F050-220	029	C	2	Y	S	42	50	678	398	258	150	106	201	99	27	150	489	125	518	130	4	190	375	-
F050-220	035	C	2	U	S	42	50	742	398	258	150	106	201	99	27	150	489	125	518	130	4	303	343	-
F050-220	035	C	2	Y	S	42	50	751	398	258	150	106	201	99	27	150	489	125	518	130	4	303	343	-
F050-220	040	F	2	U	S	42	50	669	398	258	150	106	201	99	27	150	489	125	518	130	4	190	-	581
F050-220	040	F	2	Y	S	42	50	678	398	258	150	106	201	99	27	150	489	125	518	130	4	190	-	590
F050-220	045	C	2	U	S	42	50	742	398	258	150	106	201	99	27	150	489	125	518	130	4	303	433	-
F050-220	045	C	2	Y	S	42	50	751	398	258	150	106	201	99	27	150	489	125	518	130	4	303	433	-
F050-220	049	F	2	U	S	42	50	742	398	258	150	106	201	99	27	150	489	125	518	130	4	303	-	634

Grootte	Motorvermogen	Efficiëntieklasse	Aantal polen	Motoruitvoering	Motortype	DN_1	DN_2	a_1	b_1	d	D_f	f_1	g	g_f	h_1	H_f	k_1	k_f	l_1	m	Z_f	R1	R3	R3'
F050-220	049	F	2	Y	S	42	50	751	398	258	150	106	201	99	27	150	489	125	518	130	4	303	-	643
F050-220	073	F	2	U	S	42	50	742	398	258	150	106	201	99	27	150	489	125	518	130	4	303	-	634
F050-220	073	F	2	Y	S	42	50	751	398	258	150	106	201	99	27	150	489	125	518	130	4	303	-	643

Afmetingen fundament [mm]

Grootte	Motorvermogen	Efficiëntieklasse	Aantal polen	Motoruitvoering	Motortype	DN_3	A	B	B'	C	D	D'	E	G_1	G_2	H	J	ØK	L	N min.	O min.	P min.
F050-140	014	C	2	U	S	50	179	110	120	125	80	100	25	113	125	125	12	10	90	465	465	350
F050-140	014	C	2	Y	S	50	179	110	120	125	80	100	25	113	125	125	12	10	90	465	465	350
F050-140	023	F	2	U	S	50	179	110	120	125	80	100	25	113	125	125	12	10	90	465	465	350
F050-140	023	F	2	Y	S	50	179	110	120	125	80	100	25	113	125	125	12	10	90	465	465	350
F050-220	018	C	2	U	S	50	179	110	120	125	80	100	25	113	125	125	12	10	90	465	465	350
F050-220	018	C	2	Y	S	50	179	110	120	125	80	100	25	113	125	125	12	10	90	465	465	350
F050-220	024	F	2	U	S	50	179	110	120	125	80	100	25	113	125	125	12	10	90	465	465	350
F050-220	024	F	2	Y	S	50	179	110	120	125	80	100	25	113	125	125	12	10	90	465	465	350
F050-220	029	C	2	U	S	50	179	110	120	125	80	100	25	113	125	125	12	10	90	465	465	350
F050-220	029	C	2	Y	S	50	179	110	120	125	80	100	25	113	125	125	12	10	90	465	465	350
F050-220	035	C	2	U	S	50	179	110	120	125	80	100	25	-	125	125	12	10	90	465	465	350
F050-220	035	C	2	Y	S	50	179	110	120	125	80	100	25	-	125	125	12	10	90	465	465	350
F050-220	040	F	2	U	S	50	179	110	120	125	80	100	25	113	125	125	12	10	90	465	465	350
F050-220	040	F	2	Y	S	50	179	110	120	125	80	100	25	113	125	125	12	10	90	465	465	350
F050-220	045	C	2	U	S	50	179	110	120	125	80	100	25	-	125	125	12	10	90	465	465	350
F050-220	045	C	2	Y	S	50	179	110	120	125	80	100	25	-	125	125	12	10	90	465	465	350
F050-220	049	F	2	U	S	50	179	110	120	125	80	100	25	-	125	125	12	10	90	465	465	350
F050-220	049	F	2	Y	S	50	179	110	120	125	80	100	25	-	125	125	12	10	90	465	465	350
F050-220	073	F	2	U	S	50	179	110	120	125	80	100	25	-	125	125	12	10	90	465	465	350
F050-220	073	F	2	Y	S	50	179	110	120	125	80	100	25	-	125	125	12	10	90	465	465	350

2573.5/03-NL

Amarex DN 50, stationaire opstelling, 2-stangsgeleiding

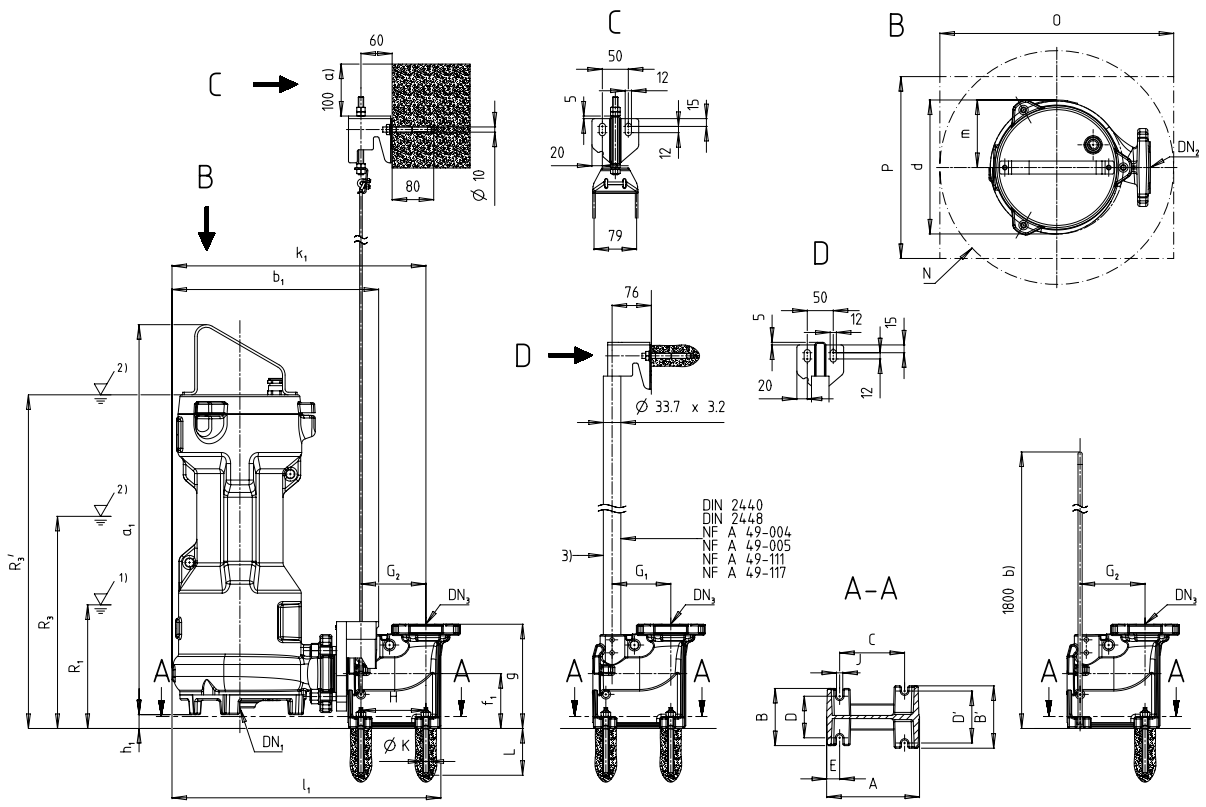

Afb. 4: Afmetingen Amarex DN 50, stationaire opstelling, 2-stangsgeleiding

1)	Laagste uitschakelpunt bij automatisch bedrijf
2)	Minimaal vloeistofniveau bij continubedrijf
3)	Niet opgenomen in de KSB-leveringsomvang

Afmetingen pompaggregaat [mm]

Grootte	Motorvermogen	Efficiëntieklasse	Aantal polen	Motoruitvoering	Motortype	DN_1	DN_2	a_1	b_1	d	D_f	f_1	g	g_f	h_1	H_f	k_1	k_f	l_1	m	Z_f	R1	R3	R3'
F050-140	014	C	2	U	S	42	50	631	368	216	150	106	201	99	27	150	457	125	486	109	4	182	317	-
F050-140	014	C	2	Y	S	42	50	640	368	216	150	106	201	99	27	150	457	125	486	109	4	182	317	-
F050-140	023	F	2	U	S	42	50	631	368	216	150	106	201	99	27	150	457	125	486	109	4	182	-	543
F050-140	023	F	2	Y	S	42	50	640	368	216	150	106	201	99	27	150	457	125	486	109	4	182	-	552
F050-220	018	C	2	U	S	42	50	669	398	258	150	106	201	99	27	150	489	125	518	130	4	190	290	-
F050-220	018	C	2	Y	S	42	50	678	398	258	150	106	201	99	27	150	489	125	518	130	4	190	290	-
F050-220	024	F	2	U	S	42	50	669	398	258	150	106	201	99	27	150	489	125	518	130	4	190	-	581
F050-220	024	F	2	Y	S	42	50	678	398	258	150	106	201	99	27	150	489	125	518	130	4	190	-	590
F050-220	029	C	2	U	S	42	50	669	398	258	150	106	201	99	27	150	489	125	518	130	4	190	375	-
F050-220	029	C	2	Y	S	42	50	678	398	258	150	106	201	99	27	150	489	125	518	130	4	190	375	-
F050-220	035	C	2	U	S	42	50	742	398	258	150	106	201	99	27	150	489	125	518	130	4	303	343	-
F050-220	035	C	2	Y	S	42	50	751	398	258	150	106	201	99	27	150	489	125	518	130	4	303	343	-
F050-220	040	F	2	U	S	42	50	669	398	258	150	106	201	99	27	150	489	125	518	130	4	190	-	581
F050-220	040	F	2	Y	S	42	50	678	398	258	150	106	201	99	27	150	489	125	518	130	4	190	-	590
F050-220	045	C	2	U	S	42	50	742	398	258	150	106	201	99	27	150	489	125	518	130	4	303	433	-
F050-220	045	C	2	Y	S	42	50	751	398	258	150	106	201	99	27	150	489	125	518	130	4	303	433	-
F050-220	049	F	2	U	S	42	50	742	398	258	150	106	201	99	27	150	489	125	518	130	4	303	-	634

Grootte	Motorvermogen	Efficiëntieklasse	Aantal polen	Motoruitvoering	Motortype	DN_1	DN_2	a_1	b_1	d	D_f	f_1	g	g_f	h_1	H_f	k_1	k_f	l_1	m	Z_f	R1	R3	R3'
F050-220	049	F	2	Y	S	42	50	751	398	258	150	106	201	99	27	150	489	125	518	130	4	303	-	643
F050-220	073	F	2	U	S	42	50	742	398	258	150	106	201	99	27	150	489	125	518	130	4	303	-	634
F050-220	073	F	2	Y	S	42	50	751	398	258	150	106	201	99	27	150	489	125	518	130	4	303	-	643

Afmetingen fundament [mm]

Grootte	Motorvermogen	Efficiëntieklasse	Aantal polen	Motoruitvoering	Motortype	DN_3	A	B	B'	C	D	D'	E	G_1	G_2	H	J	ØK	L	N min.	O min.	P min.
F050-140	014	C	2	U	S	50	179	110	120	125	80	100	25	113	-	125	12	10	90	465	465	350
F050-140	014	C	2	Y	S	50	179	110	120	125	80	100	25	113	-	125	12	10	90	465	465	350
F050-140	023	F	2	U	S	50	179	110	120	125	80	100	25	113	-	125	12	10	90	465	465	350
F050-140	023	F	2	Y	S	50	179	110	120	125	80	100	25	113	-	125	12	10	90	465	465	350
F050-220	018	C	2	U	S	50	179	110	120	125	80	100	25	113	-	125	12	10	90	465	465	350
F050-220	018	C	2	Y	S	50	179	110	120	125	80	100	25	113	-	125	12	10	90	465	465	350
F050-220	024	F	2	U	S	50	179	110	120	125	80	100	25	113	-	125	12	10	90	465	465	350
F050-220	024	F	2	Y	S	50	179	110	120	125	80	100	25	113	-	125	12	10	90	465	465	350
F050-220	029	C	2	U	S	50	179	110	120	125	80	100	25	113	-	125	12	10	90	465	465	350
F050-220	029	C	2	Y	S	50	179	110	120	125	80	100	25	113	-	125	12	10	90	465	465	350
F050-220	035	C	2	U	S	50	179	110	120	125	80	100	25	113	-	125	12	10	90	465	465	350
F050-220	035	C	2	Y	S	50	179	110	120	125	80	100	25	113	-	125	12	10	90	465	465	350
F050-220	040	F	2	U	S	50	179	110	120	125	80	100	25	113	-	125	12	10	90	465	465	350
F050-220	040	F	2	Y	S	50	179	110	120	125	80	100	25	113	-	125	12	10	90	465	465	350
F050-220	045	C	2	U	S	50	179	110	120	125	80	100	25	113	-	125	12	10	90	465	465	350
F050-220	045	C	2	Y	S	50	179	110	120	125	80	100	25	113	-	125	12	10	90	465	465	350
F050-220	049	F	2	U	S	50	179	110	120	125	80	100	25	113	-	125	12	10	90	465	465	350
F050-220	049	F	2	Y	S	50	179	110	120	125	80	100	25	113	-	125	12	10	90	465	465	350
F050-220	073	F	2	U	S	50	179	110	120	125	80	100	25	113	-	125	12	10	90	465	465	350
F050-220	073	F	2	Y	S	50	179	110	120	125	80	100	25	113	-	125	12	10	90	465	465	350

Amarex DN 65, stationaire opstelling, draadgeleiding, 1-stanggeleiding, beugelgeleiding

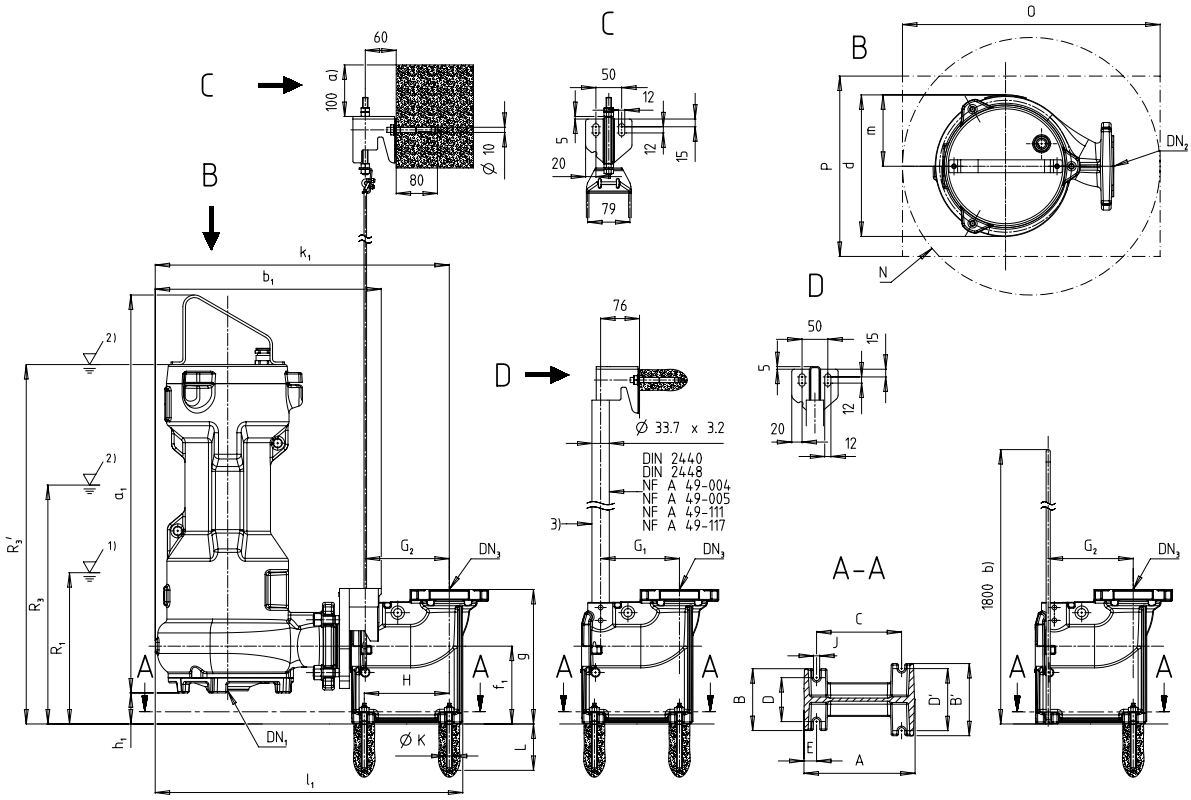

Afb. 5: Afmetingen Amarex 65, stationaire opstelling, draadgeleiding, 1-stangsgeleiding, beugelgeleiding

1)	Laagste uitschakelpunt bij automatisch bedrijf
2)	Minimaal vloeistofniveau bij continubedrijf
3)	Niet opgenomen in de KSB-leveringsomvang

Afmetingen pompaggregaat [mm]

Grootte	Motorvermogen	Efficiëntieklasse	Aantal polen	Motoruitvoering	Motortype	DN_1	DN_2	a_1	b_1	d	D_f	f_1	g	g_f	h_1	H_f	k_1	k_f	l_1	m	Z_f	R1	R3	R3'
F065-150	012	C	4	U	S	65	65	691	440	274	170	151	261	118	60	170	569	145	595	138	4	245	345	-
F065-150	012	C	4	Y	S	65	65	700	440	274	170	151	261	118	60	170	569	145	595	138	4	245	345	-
F065-150	017	F	4	U	S	65	65	691	440	274	170	151	261	118	60	170	569	145	595	138	4	245	-	636
F065-150	017	F	4	Y	S	65	65	700	440	274	170	151	261	118	60	170	569	145	595	138	4	245	-	645
F065-150	021	C	4	U	S	65	65	763	440	274	170	151	261	118	60	170	569	145	595	138	4	357	397	-
F065-150	021	C	4	Y	S	65	65	772	440	274	170	151	261	118	60	170	569	145	595	138	4	357	397	-
F065-150	023	F	4	U	S	65	65	691	440	274	170	151	261	118	60	170	569	145	595	138	4	245	-	636
F065-150	023	F	4	Y	S	65	65	700	440	274	170	151	261	118	60	170	569	145	595	138	4	245	-	645
F065-170	018	C	2	U	S	65	65	691	440	274	170	151	261	118	60	170	569	145	595	138	4	245	345	-
F065-170	018	C	2	Y	S	65	65	700	440	274	170	151	261	118	60	170	569	145	595	138	4	245	345	-
F065-170	024	F	2	U	S	65	65	691	440	274	170	151	261	118	60	170	569	145	595	138	4	245	-	636
F065-170	024	F	2	Y	S	65	65	700	440	274	170	151	261	118	60	170	569	145	595	138	4	245	-	645
F065-170	029	C	2	U	S	65	65	691	440	274	170	151	261	118	60	170	569	145	595	138	4	245	430	-
F065-170	029	C	2	Y	S	65	65	700	440	274	170	151	261	118	60	170	569	145	595	138	4	245	430	-
F065-170	035	C	2	U	S	65	65	763	440	274	170	151	261	118	60	170	569	145	595	138	4	357	397	-
F065-170	035	C	2	Y	S	65	65	772	440	274	170	151	261	118	60	170	569	145	595	138	4	357	397	-
F065-170	040	F	2	U	S	65	65	691	440	274	170	151	261	118	60	170	569	145	595	138	4	245	-	636
F065-170	040	F	2	Y	S	65	65	700	440	274	170	151	261	118	60	170	569	145	595	138	4	245	-	645
F065-170	045	C	2	U	S	65	65	763	440	274	170	151	261	118	60	170	569	145	595	138	4	357	487	-
F065-170	045	C	2	Y	S	65	65	772	440	274	170	151	261	118	60	170	569	145	595	138	4	357	487	-

Grootte	Motorvermogen	Efficiëntieklasse	Aantal polen	Motoruitvoering	Motortype	DN_1	DN_2	a_1	b_1	d	D_f	f_1	g	g_f	h_1	H_f	k_1	k_f	l_1	m	Z_f	R1	R3	R3'
F065-170	049	F	2	U	S	65	65	763	440	274	170	151	261	118	60	170	569	145	595	138	4	357	-	688
F065-170	049	F	2	Y	S	65	65	772	440	274	170	151	261	118	60	170	569	145	595	138	4	357	-	697
F065-170	073	F	2	U	S	65	65	763	440	274	170	151	261	118	60	170	569	145	595	138	4	357	-	688
F065-170	073	F	2	Y	S	65	65	772	440	274	170	151	261	118	60	170	569	145	595	138	4	357	-	697
F065-230	012	C	4	U	S	65	65	691	440	274	170	151	261	118	60	170	569	145	595	138	4	245	345	-
F065-230	012	C	4	Y	S	65	65	700	440	274	170	151	261	118	60	170	569	145	595	138	4	245	345	-
F065-230	017	F	4	U	S	65	65	691	440	274	170	151	261	118	60	170	569	145	595	138	4	245	-	636
F065-230	017	F	4	Y	S	65	65	700	440	274	170	151	261	118	60	170	569	145	595	138	4	245	-	645
F065-230	021	C	4	U	S	65	65	763	440	274	170	151	261	118	60	170	569	145	595	138	4	357	397	-
F065-230	021	C	4	Y	S	65	65	772	440	274	170	151	261	118	60	170	569	145	595	138	4	357	397	-
F065-230	023	F	4	U	S	65	65	691	440	274	170	151	261	118	60	170	569	145	595	138	4	245	-	636
F065-230	023	F	4	Y	S	65	65	700	440	274	170	151	261	118	60	170	569	145	595	138	4	245	-	645
F065-230	035	F	4	U	S	65	65	763	440	274	170	151	261	118	60	170	569	145	595	138	4	357	-	688
F065-230	035	F	4	Y	S	65	65	772	440	274	170	151	261	118	60	170	569	145	595	138	4	357	-	697
F065-230	039	F	4	U	S	65	65	763	440	274	170	151	261	118	60	170	569	145	595	138	4	247	-	688
F065-230	039	F	4	Y	S	65	65	772	440	274	170	151	261	118	60	170	569	145	595	138	4	247	-	697

Afmetingen fundament [mm]

Grootte	Motorvermogen	Efficiëntieklasse	Aantal polen	Motoruitvoering	Motortype	DN_3	A	B	B'	C	D	D'	E	G_1	G_2	H	J	ØK	L	N min.	O min.	P min.
F065-150	012	C	4	U	S	65	216	120	140	165	85	120	25	153	165	165	12	10	90	550	550	400
F065-150	012	C	4	Y	S	65	216	120	140	165	85	120	25	153	165	165	12	10	90	550	550	400
F065-150	017	F	4	U	S	65	216	120	140	165	85	120	25	153	165	165	12	10	90	550	550	400
F065-150	017	F	4	Y	S	65	216	120	140	165	85	120	25	153	165	165	12	10	90	550	550	400
F065-150	021	C	4	U	S	65	216	120	140	165	85	120	25	-	165	165	12	10	90	550	550	400
F065-150	021	C	4	Y	S	65	216	120	140	165	85	120	25	-	165	165	12	10	90	550	550	400
F065-150	023	F	4	U	S	65	216	120	140	165	85	120	25	153	165	165	12	10	90	550	550	400
F065-150	023	F	4	Y	S	65	216	120	140	165	85	120	25	153	165	165	12	10	90	550	550	400
F065-170	018	C	2	U	S	65	216	120	140	165	85	120	25	153	165	165	12	10	90	550	550	400
F065-170	018	C	2	Y	S	65	216	120	140	165	85	120	25	153	165	165	12	10	90	550	550	400
F065-170	024	F	2	U	S	65	216	120	140	165	85	120	25	153	165	165	12	10	90	550	550	400
F065-170	024	F	2	Y	S	65	216	120	140	165	85	120	25	153	165	165	12	10	90	550	550	400
F065-170	029	C	2	U	S	65	216	120	140	165	85	120	25	153	165	165	12	10	90	550	550	400
F065-170	029	C	2	Y	S	65	216	120	140	165	85	120	25	153	165	165	12	10	90	550	550	400
F065-170	035	C	2	U	S	65	216	120	140	165	85	120	25	-	165	165	12	10	90	550	550	400
F065-170	035	C	2	Y	S	65	216	120	140	165	85	120	25	-	165	165	12	10	90	550	550	400
F065-170	040	F	2	U	S	65	216	120	140	165	85	120	25	153	165	165	12	10	90	550	550	400
F065-170	040	F	2	Y	S	65	216	120	140	165	85	120	25	153	165	165	12	10	90	550	550	400
F065-170	045	C	2	U	S	65	216	120	140	165	85	120	25	-	165	165	12	10	90	550	550	400
F065-170	045	C	2	Y	S	65	216	120	140	165	85	120	25	-	165	165	12	10	90	550	550	400
F065-170	049	F	2	U	S	65	216	120	140	165	85	120	25	-	165	165	12	10	90	550	550	400
F065-170	049	F	2	Y	S	65	216	120	140	165	85	120	25	-	165	165	12	10	90	550	550	400
F065-170	073	F	2	U	S	65	216	120	140	165	85	120	25	-	165	165	12	10	90	550	550	400
F065-170	073	F	2	Y	S	65	216	120	140	165	85	120	25	-	165	165	12	10	90	550	550	400
F065-230	012	C	4	U	S	65	216	120	140	165	85	120	25	153	165	165	12	10	90	550	550	400
F065-230	012	C	4	Y	S	65	216	120	140	165	85	120	25	153	165	165	12	10	90	550	550	400
F065-230	017	F	4	U	S	65	216	120	140	165	85	120	25	153	165	165	12	10	90	550	550	400
F065-230	017	F	4	Y	S	65	216	120	140	165	85	120	25	153	165	165	12	10	90	550	550	400
F065-230	021	C	4	U	S	65	216	120	140	165	85	120	25	-	165	165	12	10	90	550	550	400

2573.5/03-NL

Grootte	Motorvermogen	Efficiëntieklasse	Aantal polen	Motoruitvoering	Motortype	DN_3	A	B	B'	C	D	D'	E	G_1	G_2	H	J	ØK	L	N min.	O min.	P min.
F065-230	021	C	4	Y	S	65	216	120	140	165	85	120	25	-	165	165	12	10	90	550	550	400
F065-230	023	F	4	U	S	65	216	120	140	165	85	120	25	153	165	165	12	10	90	550	550	400
F065-230	023	F	4	Y	S	65	216	120	140	165	85	120	25	153	165	165	12	10	90	550	550	400
F065-230	035	F	4	U	S	65	216	120	140	165	85	120	25	-	165	165	12	10	90	550	550	400
F065-230	035	F	4	Y	S	65	216	120	140	165	85	120	25	-	165	165	12	10	90	550	550	400
F065-230	039	F	4	U	S	65	216	120	140	165	85	120	25	-	165	165	12	10	90	550	550	400
F065-230	039	F	4	Y	S	65	216	120	140	165	85	120	25	-	165	165	12	10	90	550	550	400

2573.5/03-NL

Amarex DN 65, stationaire opstelling, 2-stangsgeleiding

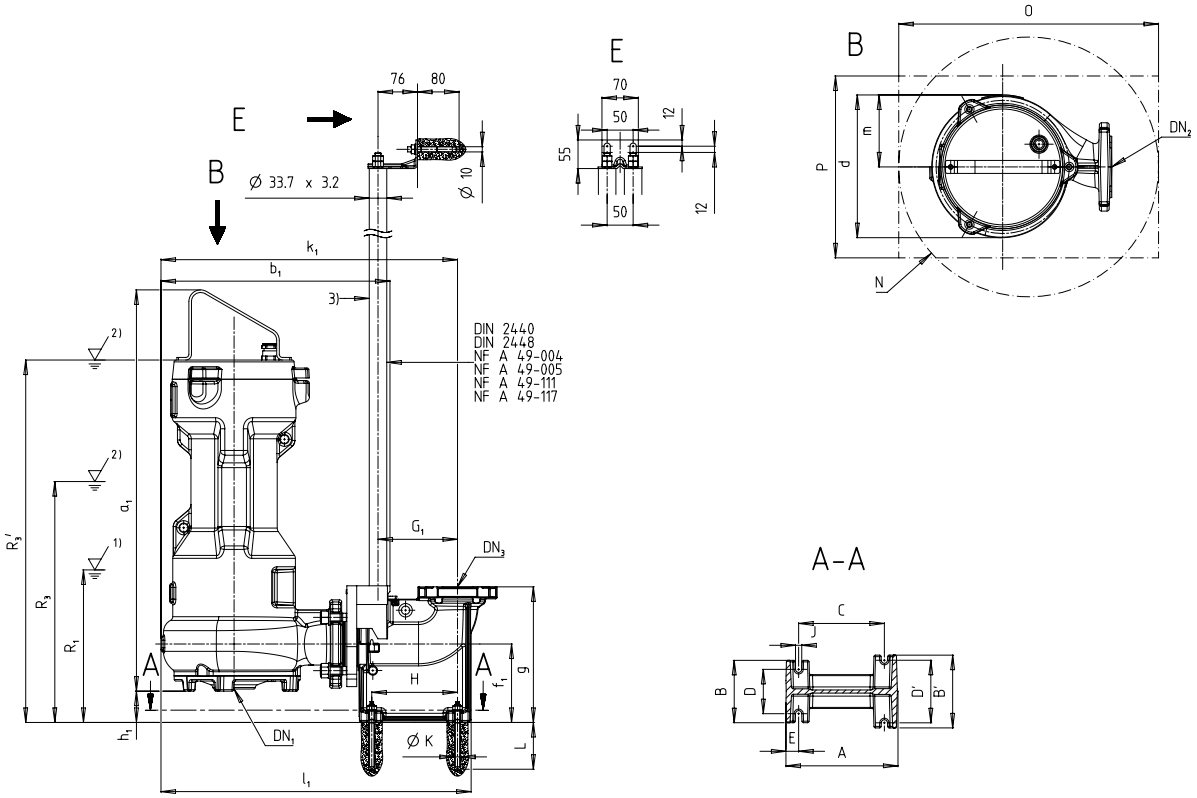

Afb. 6: Afmetingen Amarex DN 65, stationaire opstelling, 2-stangseleiding

1)	Laagste uitschakelpunt bij automatisch bedrijf
2)	Minimaal vloeistofniveau bij continubedrijf
3)	Niet opgenomen in de KSB-leveringsomvang

Afmetingen pompaggregaat [mm]

Grootte	Motorvermogen	Efficiëntieklasse	Aantal polen	Motoruitvoering	Motortype	DN_1	DN_2	a_1	b_1	d	D_f	f_1	g	g_f	h_1	H_f	k_1	k_f	l_1	m	Z_f	R1	R3	R3'
F065-150	012	C	4	U	S	65	65	691	440	274	170	151	261	118	60	170	569	145	595	138	4	245	345	-
F065-150	012	C	4	Y	S	65	65	700	440	274	170	151	261	118	60	170	569	145	595	138	4	245	345	-
F065-150	017	F	4	U	S	65	65	691	440	274	170	151	261	118	60	170	569	145	595	138	4	245	-	636
F065-150	017	F	4	Y	S	65	65	700	440	274	170	151	261	118	60	170	569	145	595	138	4	245	-	645
F065-150	021	C	4	U	S	65	65	763	440	274	170	151	261	118	60	170	569	145	595	138	4	357	397	-
F065-150	021	C	4	Y	S	65	65	772	440	274	170	151	261	118	60	170	569	145	595	138	4	357	397	-
F065-150	023	F	4	U	S	65	65	691	440	274	170	151	261	118	60	170	569	145	595	138	4	245	-	636
F065-150	023	F	4	Y	S	65	65	700	440	274	170	151	261	118	60	170	569	145	595	138	4	245	-	645
F065-170	018	C	2	U	S	65	65	691	440	274	170	151	261	118	60	170	569	145	595	138	4	245	345	-
F065-170	018	C	2	Y	S	65	65	700	440	274	170	151	261	118	60	170	569	145	595	138	4	245	345	-
F065-170	024	F	2	U	S	65	65	691	440	274	170	151	261	118	60	170	569	145	595	138	4	245	-	636
F065-170	024	F	2	Y	S	65	65	700	440	274	170	151	261	118	60	170	569	145	595	138	4	245	-	645
F065-170	029	C	2	U	S	65	65	691	440	274	170	151	261	118	60	170	569	145	595	138	4	245	430	-
F065-170	029	C	2	Y	S	65	65	700	440	274	170	151	261	118	60	170	569	145	595	138	4	245	430	-
F065-170	035	C	2	U	S	65	65	763	440	274	170	151	261	118	60	170	569	145	595	138	4	357	397	-
F065-170	035	C	2	Y	S	65	65	772	440	274	170	151	261	118	60	170	569	145	595	138	4	357	397	-
F065-170	040	F	2	U	S	65	65	691	440	274	170	151	261	118	60	170	569	145	595	138	4	245	-	636
F065-170	040	F	2	Y	S	65	65	700	440	274	170	151	261	118	60	170	569	145	595	138	4	245	-	645
F065-170	045	C	2	U	S	65	65	763	440	274	170	151	261	118	60	170	569	145	595	138	4	357	487	-

Grootte	Motorvermogen	Efficiëntieklasse	Aantal polen	Motoruitvoering	Motortype	DN_1	DN_2	a_1	b_1	d	D_f	f_1	g	g_f	h_1	H_f	k_1	k_f	l_1	m	Z_f	R1	R3	R3'
F065-170	045	C	2	Y	S	65	65	772	440	274	170	151	261	118	60	170	569	145	595	138	4	357	487	-
F065-170	049	F	2	U	S	65	65	763	440	274	170	151	261	118	60	170	569	145	595	138	4	357	-	688
F065-170	049	F	2	Y	S	65	65	772	440	274	170	151	261	118	60	170	569	145	595	138	4	357	-	697
F065-170	073	F	2	U	S	65	65	763	440	274	170	151	261	118	60	170	569	145	595	138	4	357	-	688
F065-170	073	F	2	Y	S	65	65	772	440	274	170	151	261	118	60	170	569	145	595	138	4	357	-	697
F065-230	012	C	4	U	S	65	65	691	440	274	170	151	261	118	60	170	569	145	595	138	4	245	345	-
F065-230	012	C	4	Y	S	65	65	700	440	274	170	151	261	118	60	170	569	145	595	138	4	245	345	-
F065-230	017	F	4	U	S	65	65	691	440	274	170	151	261	118	60	170	569	145	595	138	4	245	-	636
F065-230	017	F	4	Y	S	65	65	700	440	274	170	151	261	118	60	170	569	145	595	138	4	245	-	645
F065-230	021	C	4	U	S	65	65	763	440	274	170	151	261	118	60	170	569	145	595	138	4	357	397	-
F065-230	021	C	4	Y	S	65	65	772	440	274	170	151	261	118	60	170	569	145	595	138	4	357	397	-
F065-230	023	F	4	U	S	65	65	691	440	274	170	151	261	118	60	170	569	145	595	138	4	245	-	636
F065-230	023	F	4	Y	S	65	65	700	440	274	170	151	261	118	60	170	569	145	595	138	4	245	-	645
F065-230	035	F	4	U	S	65	65	763	440	274	170	151	261	118	60	170	569	145	595	138	4	357	-	688
F065-230	035	F	4	Y	S	65	65	772	440	274	170	151	261	118	60	170	569	145	595	138	4	357	-	697
F065-230	039	F	4	U	S	65	65	763	440	274	170	151	261	118	60	170	569	145	595	138	4	247	-	688
F065-230	039	F	4	Y	S	65	65	772	440	274	170	151	261	118	60	170	569	145	595	138	4	247	-	697

Afmetingen fundament [mm]

Grootte	Motorvermogen	Efficiëntieklasse	Aantal polen	Motoruitvoering	Motortype	DN_3	A	B	B'	C	D	D'	E	G_1	G_2	H	J	ØK	L	N min.	O min.	P min.
F065-150	012	C	4	U	S	65	216	120	140	165	85	120	25	153	-	165	12	10	90	550	550	400
F065-150	012	C	4	Y	S	65	216	120	140	165	85	120	25	153	-	165	12	10	90	550	550	400
F065-150	017	F	4	U	S	65	216	120	140	165	85	120	25	153	-	165	12	10	90	550	550	400
F065-150	017	F	4	Y	S	65	216	120	140	165	85	120	25	153	-	165	12	10	90	550	550	400
F065-150	021	C	4	U	S	65	216	120	140	165	85	120	25	153	-	165	12	10	90	550	550	400
F065-150	021	C	4	Y	S	65	216	120	140	165	85	120	25	153	-	165	12	10	90	550	550	400
F065-150	023	F	4	U	S	65	216	120	140	165	85	120	25	153	-	165	12	10	90	550	550	400
F065-150	023	F	4	Y	S	65	216	120	140	165	85	120	25	153	-	165	12	10	90	550	550	400
F065-170	018	C	2	U	S	65	216	120	140	165	85	120	25	153	-	165	12	10	90	550	550	400
F065-170	018	C	2	Y	S	65	216	120	140	165	85	120	25	153	-	165	12	10	90	550	550	400
F065-170	024	F	2	U	S	65	216	120	140	165	85	120	25	153	-	165	12	10	90	550	550	400
F065-170	024	F	2	Y	S	65	216	120	140	165	85	120	25	153	-	165	12	10	90	550	550	400
F065-170	029	C	2	U	S	65	216	120	140	165	85	120	25	153	-	165	12	10	90	550	550	400
F065-170	029	C	2	Y	S	65	216	120	140	165	85	120	25	153	-	165	12	10	90	550	550	400
F065-170	035	C	2	U	S	65	216	120	140	165	85	120	25	153	-	165	12	10	90	550	550	400
F065-170	035	C	2	Y	S	65	216	120	140	165	85	120	25	153	-	165	12	10	90	550	550	400
F065-170	040	F	2	U	S	65	216	120	140	165	85	120	25	153	-	165	12	10	90	550	550	400
F065-170	040	F	2	Y	S	65	216	120	140	165	85	120	25	153	-	165	12	10	90	550	550	400
F065-170	045	C	2	U	S	65	216	120	140	165	85	120	25	153	-	165	12	10	90	550	550	400
F065-170	045	C	2	Y	S	65	216	120	140	165	85	120	25	153	-	165	12	10	90	550	550	400
F065-170	049	F	2	U	S	65	216	120	140	165	85	120	25	153	-	165	12	10	90	550	550	400
F065-170	049	F	2	Y	S	65	216	120	140	165	85	120	25	153	-	165	12	10	90	550	550	400
F065-170	073	F	2	U	S	65	216	120	140	165	85	120	25	153	-	165	12	10	90	550	550	400
F065-170	073	F	2	Y	S	65	216	120	140	165	85	120	25	153	-	165	12	10	90	550	550	400
F065-230	012	C	4	U	S	65	216	120	140	165	85	120	25	153	-	165	12	10	90	550	550	400
F065-230	012	C	4	Y	S	65	216	120	140	165	85	120	25	153	-	165	12	10	90	550	550	400
F065-230	017	F	4	U	S	65	216	120	140	165	85	120	25	153	-	165	12	10	90	550	550	400
F065-230	017	F	4	Y	S	65	216	120	140	165	85	120	25	153	-	165	12	10	90	550	550	400

Grootte	Motorvermogen	Efficiëntieklasse	Aantal polen	Motoruitvoering	Motortype	DN_3	A	B	B'	C	D	D'	E	G_1	G_2	H	J	ØK	L	N min.	O min.	P min.
F065-230	021	C	4	U	S	65	216	120	140	165	85	120	25	153	-	165	12	10	90	550	550	400
F065-230	021	C	4	Y	S	65	216	120	140	165	85	120	25	153	-	165	12	10	90	550	550	400
F065-230	023	F	4	U	S	65	216	120	140	165	85	120	25	153	-	165	12	10	90	550	550	400
F065-230	023	F	4	Y	S	65	216	120	140	165	85	120	25	153	-	165	12	10	90	550	550	400
F065-230	035	F	4	U	S	65	216	120	140	165	85	120	25	153	-	165	12	10	90	550	550	400
F065-230	035	F	4	Y	S	65	216	120	140	165	85	120	25	153	-	165	12	10	90	550	550	400
F065-230	039	F	4	U	S	65	216	120	140	165	85	120	25	153	-	165	12	10	90	550	550	400
F065-230	039	F	4	Y	S	65	216	120	140	165	85	120	25	153	-	165	12	10	90	550	550	400

Amarex DN 80, stationaire opstelling, draadgeleiding, 2-stangsgeleiding

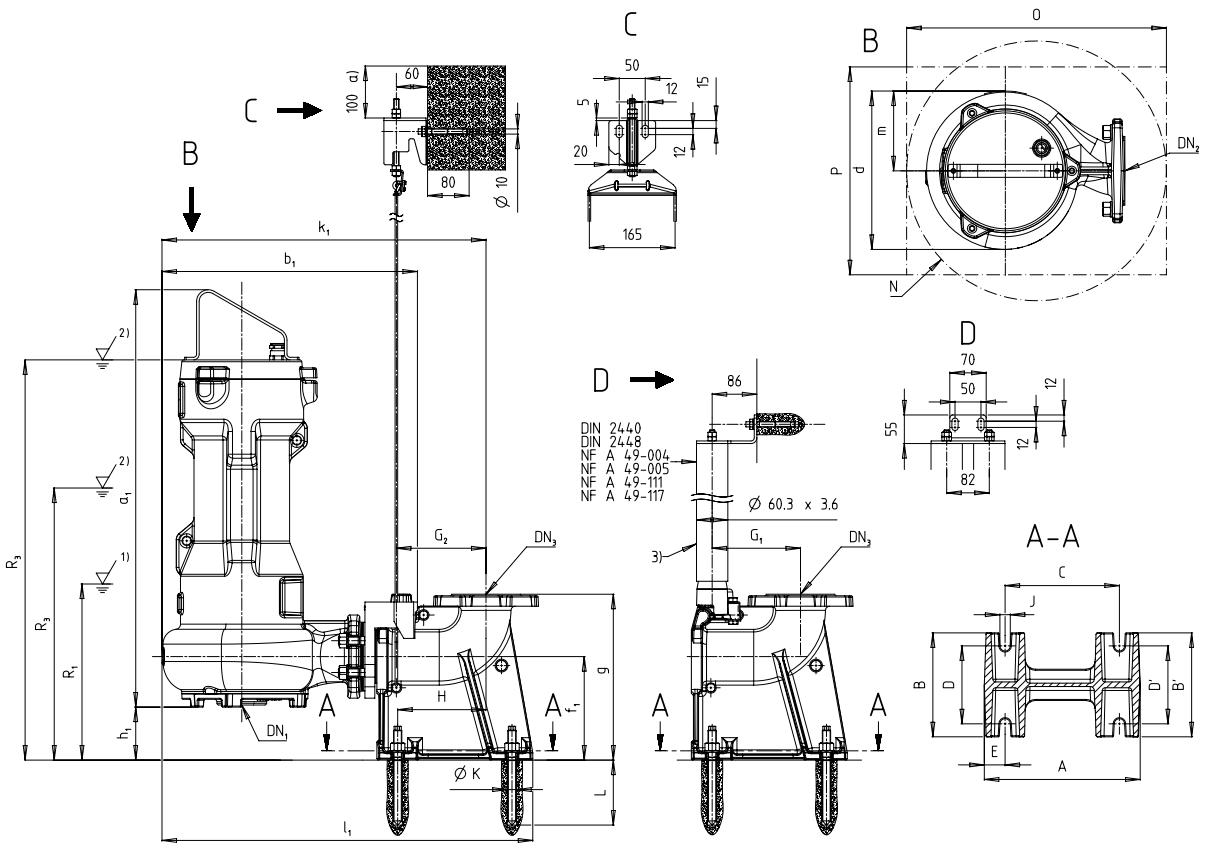

Afb. 7: Afmetingen Amarex DN 80, stationaire opstelling, draadgeleiding, 2-stangsgeleiding

1)	Laagste uitschakelpunt bij automatisch bedrijf
2)	Minimaal vloeistofniveau bij continubedrijf
3)	Niet opgenomen in de KSB-leveringsomvang

Afmetingen pompaggregaat [mm]

Grootte	Motorvermogen	Efficiëntieklasse	Aantal polen	Motoruitvoering	Motortype	DN_1	DN_2	a_1	b_1	d	D_f	f_1	g	g_f	h_1	H_f	k_1	k_f	l_1	m	Z_f	R1	R3	R3'
D080-140	024	F	2	U	S	80	80	670	480	282	160	200	320	132	112	200	611	160	701	154	4	276	-	667
D080-140	024	F	2	Y	S	80	80	679	480	282	160	200	320	132	112	200	611	160	701	154	4	276	-	676
D080-140	029	C	2	U	S	80	80	670	480	282	160	200	320	132	112	200	611	160	701	154	4	276	461	-
D080-140	029	C	2	Y	S	80	80	679	480	282	160	200	320	132	112	200	611	160	701	154	4	276	461	-
D080-140	035	C	2	U	S	80	80	698	480	282	160	200	320	132	112	200	611	160	701	154	4	344	384	-
D080-140	035	C	2	Y	S	80	80	707	480	282	160	200	320	132	112	200	611	160	701	154	4	344	384	-
D080-140	040	F	2	U	S	80	80	670	480	282	160	200	320	132	112	200	611	160	701	154	4	276	-	667
D080-140	040	F	2	Y	S	80	80	679	480	282	160	200	320	132	112	200	611	160	701	154	4	276	-	676
D080-140	049	F	2	U	S	80	80	698	480	282	160	200	320	132	112	200	611	160	701	154	4	344	-	675
D080-140	049	F	2	Y	S	80	80	707	480	282	160	200	320	132	112	200	611	160	701	154	4	344	-	684
F080-150	012	C	4	U	S	80	80	701	492	305	160	200	320	132	103	200	623	160	713	154	4	298	398	-
F080-150	012	C	4	Y	S	80	80	710	492	305	160	200	320	132	103	200	623	160	713	154	4	298	398	-
F080-150	017	F	4	U	S	80	80	701	492	305	160	200	320	132	103	200	623	160	713	154	4	298	-	689
F080-150	017	F	4	Y	S	80	80	710	492	305	160	200	320	132	103	200	623	160	713	154	4	298	-	698
F080-150	021	C	4	U	S	80	80	774	492	305	160	200	320	132	103	200	623	160	713	154	4	411	451	-
F080-150	021	C	4	Y	S	80	80	783	492	305	160	200	320	132	103	200	623	160	713	154	4	411	451	-
D080-170	045	C	2	U	S	80	80	743	497	282	160	200	320	132	112	200	628	160	718	166	4	389	519	-
D080-170	045	C	2	Y	S	80	80	752	497	282	160	200	320	132	112	200	628	160	718	166	4	389	519	-
D080-170	060	C	2	U	S	80	80	763	497	282	160	200	320	132	112	200	628	160	718	166	4	439	459	-

Grootte	Motorvermogen	Efficiëntieklasse	Aantal polen	Motoruitvoering	Motortype	DN_1	DN_2	a_1	b_1	d	D_f	f_1	g	g_f	h_1	H_f	k_1	k_f	l_1	m	Z_f	R1	R3	R3'
D080-170	060	C	2	Y	S	80	80	772	497	282	160	200	320	132	112	200	628	160	718	166	4	439	459	-
D080-170	073	F	2	U	S	80	80	743	497	282	160	200	320	132	112	200	628	160	718	166	4	389	-	720
D080-170	073	F	2	Y	S	80	80	752	497	282	160	200	320	132	112	200	628	160	718	166	4	389	-	729
D080-170	084	F	2	U	S	80	80	763	497	282	160	200	320	132	112	200	628	160	718	166	4	439	-	740
D080-170	084	F	2	Y	S	80	80	772	497	282	160	200	320	132	112	200	628	160	718	166	4	439	-	749
D080-180	012	C	4	U	S	90	80	670	480	282	160	200	320	132	112	200	611	160	701	154	4	276	376	-
D080-180	012	C	4	Y	S	90	80	679	480	282	160	200	320	132	112	200	611	160	701	154	4	276	376	-
D080-180	017	F	4	U	S	90	80	670	480	282	160	200	320	132	112	200	611	160	701	154	4	276	-	667
D080-180	017	F	4	Y	S	90	80	679	480	282	160	200	320	132	112	200	611	160	701	154	4	276	-	676
D080-180	021	C	4	U	S	90	80	698	480	282	160	200	320	132	112	200	611	160	701	154	4	344	384	-
D080-180	021	C	4	Y	S	90	80	707	480	282	160	200	320	132	112	200	611	160	701	154	4	344	384	-
D080-180	023	F	4	U	S	90	80	670	480	282	160	200	320	132	112	200	611	160	701	154	4	276	-	667
D080-180	023	F	4	Y	S	90	80	679	480	282	160	200	320	132	112	200	611	160	701	154	4	276	-	676
F080-180	012	C	4	U	S	80	80	701	492	305	160	200	320	132	103	200	623	160	713	154	4	298	398	-
F080-180	012	C	4	Y	S	80	80	710	492	305	160	200	320	132	103	200	623	160	713	154	4	298	398	-
F080-180	017	F	4	U	S	80	80	701	492	305	160	200	320	132	103	200	623	160	713	154	4	298	-	689
F080-180	017	F	4	Y	S	80	80	710	492	305	160	200	320	132	103	200	623	160	713	154	4	298	-	698
F080-180	021	C	4	U	S	80	80	774	492	305	160	200	320	132	103	200	623	160	713	154	4	411	451	-
F080-180	021	C	4	Y	S	80	80	783	492	305	160	200	320	132	103	200	623	160	713	154	4	411	451	-
F080-180	023	F	4	U	S	80	80	701	492	305	160	200	320	132	103	200	623	160	713	154	4	298	-	689
F080-180	023	F	4	Y	S	80	80	710	492	305	160	200	320	132	103	200	623	160	713	154	4	298	-	698
F080-180	035	F	4	U	S	80	80	774	492	305	160	200	320	132	103	200	623	160	713	154	4	411	-	742
F080-180	035	F	4	Y	S	80	80	783	492	305	160	200	320	132	103	200	623	160	713	154	4	411	-	751
F080-180	036	C	4	U	S	80	80	794	492	305	160	200	320	132	103	200	623	160	713	154	4	461	421	-
F080-180	036	C	4	Y	S	80	80	803	492	305	160	200	320	132	103	200	623	160	713	154	4	461	421	-
F080-180	045	C	4	U	S	80	80	794	492	305	160	200	320	132	103	200	623	160	713	154	4	461	501	-
F080-180	045	C	4	Y	S	80	80	803	492	305	160	200	320	132	103	200	623	160	713	154	4	461	501	-
F080-220	024	F	2	U	S	80	80	701	492	305	160	200	320	132	103	200	623	160	713	154	4	298	-	689
F080-220	024	F	2	Y	S	80	80	710	492	305	160	200	320	132	103	200	623	160	713	154	4	298	-	698
F080-220	029	C	2	U	S	80	80	701	492	305	160	200	320	132	103	200	623	160	713	154	4	298	483	-
F080-220	029	C	2	Y	S	80	80	710	492	305	160	200	320	132	103	200	623	160	713	154	4	298	483	-
F080-220	035	C	2	U	S	80	80	774	492	305	160	200	320	132	103	200	623	160	713	154	4	411	451	-
F080-220	035	C	2	Y	S	80	80	783	492	305	160	200	320	132	103	200	623	160	713	154	4	411	451	-
F080-220	040	F	2	U	S	80	80	701	492	305	160	200	320	132	103	200	623	160	713	154	4	298	-	689
F080-220	040	F	2	Y	S	80	80	710	492	305	160	200	320	132	103	200	623	160	713	154	4	298	-	698
F080-220	045	C	2	U	S	80	80	774	492	305	160	200	320	132	103	200	623	160	713	154	4	411	541	-
F080-220	045	C	2	Y	S	80	80	783	492	305	160	200	320	132	103	200	623	160	713	154	4	411	541	-
F080-220	049	F	2	U	S	80	80	774	492	305	160	200	320	132	103	200	623	160	713	154	4	411	-	742
F080-220	049	F	2	Y	S	80	80	783	492	305	160	200	320	132	103	200	623	160	713	154	4	411	-	751
F080-220	060	C	2	U	S	80	80	794	492	305	160	200	320	132	103	200	623	160	713	154	4	461	481	-
F080-220	060	C	2	Y	S	80	80	803	492	305	160	200	320	132	103	200	623	160	713	154	4	461	481	-
F080-220	073	F	2	U	S	80	80	774	492	305	160	200	320	132	103	200	623	160	713	154	4	411	-	742
F080-220	073	F	2	Y	S	80	80	783	492	305	160	200	320	132	103	200	623	160	713	154	4	411	-	751
F080-220	084	F	2	U	S	80	80	794	492	305	160	200	320	132	103	200	623	160	713	154	4	461	-	762
F080-220	084	F	2	Y	S	80	80	803	492	305	160	200	320	132	103	200	623	160	713	154	4	461	-	771
D080-230	035	F	4	U	S	90	80	743	497	282	160	200	320	132	112	200	628	160	718	166	4	389	-	720
D080-230	035	F	4	Y	S	90	80	752	497	282	160	200	320	132	112	200	628	160	718	166	4	389	-	729
D080-230	036	C	4	U	S	90	80	763	497	282	160	200	320	132	112	200	628	160	718	166	4	439	399	-
D080-230	036	C	4	Y	S	90	80	772	497	282	160	200	320	132	112	200	628	160	718	166	4	439	399	-
D080-230	039	F	4	U	S	90	80	743	497	282	160	200	320	132	112	200	628	160	718	166	4	279	-	720
D080-230	039	F	4	Y	S	90	80	752	497	282	160	200	320	132	112	200	628	160	718	166	4	279	-	729
D080-230	045	C	4	U	S	90	80	763	497	282	160	200	320	132	112	200	628	160	718	166	4	439	479	-
D080-230	045	C	4	Y	S	90	80	772	497	282	160	200	320	132	112	200	628	160	718	166	4	439	479	-
D080-230	065	F	4	U	S	90	80	763	497	282	160	200	320	132	112	200	628	160	718	166	4	439	-	740
D080-230	065	F	4	Y	S	90	80	772	497	282	160	200	320	132	112	200	628	160	718	166	4	439	-	749

2573.5/03-NL

Grootte	Motorvermogen	Efficiëntieklasse	Aantal polen	Motoruitvoering	Motortype	DN_1	DN_2	a_1	b_1	d	D_f	f_1	g	g_f	h_1	H_f	k_1	k_f	l_1	m	Z_f	R1	R3	R3'
F080-230	012	C	2	U	S	80	80	701	492	305	160	200	320	132	103	200	623	160	713	154	4	-	389	-
F080-230	012	C	2	Y	S	80	80	710	492	305	160	200	320	132	103	200	623	160	713	154	4	-	398	-
F080-230	017	F	4	U	S	80	80	701	492	305	160	200	320	132	103	200	623	160	713	154	4	298	-	689
F080-230	017	F	4	Y	S	80	80	710	492	305	160	200	320	132	103	200	623	160	713	154	4	298	-	698
F080-230	021	C	4	U	S	80	80	774	492	305	160	200	320	132	103	200	623	160	713	154	4	411	451	-
F080-230	021	C	4	Y	S	80	80	783	492	305	160	200	320	132	103	200	623	160	713	154	4	411	451	-
F080-230	023	F	4	U	S	80	80	701	492	305	160	200	320	132	103	200	623	160	713	154	4	298	-	689
F080-230	023	F	4	Y	S	80	80	710	492	305	160	200	320	132	103	200	623	160	713	154	4	298	-	698
F080-230	035	F	4	U	S	80	80	774	492	305	160	200	320	132	103	200	623	160	713	154	4	411	-	742
F080-230	035	F	4	Y	S	80	80	783	492	305	160	200	320	132	103	200	623	160	713	154	4	411	-	751
F080-230	036	C	4	U	S	80	80	794	492	305	160	200	320	132	103	200	623	160	713	154	4	461	421	-
F080-230	036	C	4	Y	S	80	80	803	492	305	160	200	320	132	103	200	623	160	713	154	4	461	421	-
F080-230	039	F	4	U	S	80	80	774	492	305	160	200	320	132	103	200	623	160	713	154	4	301	-	742
F080-230	039	F	4	Y	S	80	80	783	492	305	160	200	320	132	103	200	623	160	713	154	4	301	-	751
F080-230	045	C	4	U	S	80	80	794	492	305	160	200	320	132	103	200	623	160	713	154	4	461	501	-
F080-230	045	C	4	Y	S	80	80	803	492	305	160	200	320	132	103	200	623	160	713	154	4	461	501	-
F080-230	065	F	4	U	S	80	80	794	492	305	160	200	320	132	103	200	623	160	713	154	4	461	-	762
F080-230	065	F	4	Y	S	80	80	803	492	305	160	200	320	132	103	200	623	160	713	154	4	461	-	771

Afmetingen fundament [mm]

Grootte	Motorvermogen	Efficiëntieklasse	Aantal polen	Motoruitvoering	Motortype	DN_3	A	B	B'	C	D	D'	E	G_1	G_2	H	J	ØK	L	N min.	O min.	P min.
D080-140	024	F	2	U	S	80	300	200	200	220	150	150	40	170	173	170	20	18	125	580	580	400
D080-140	024	F	2	Y	S	80	300	200	200	220	150	150	40	170	173	170	20	18	125	580	580	400
D080-140	029	C	2	U	S	80	300	200	200	220	150	150	40	170	173	170	20	18	125	580	580	400
D080-140	029	C	2	Y	S	80	300	200	200	220	150	150	40	170	173	170	20	18	125	580	580	400
D080-140	035	C	2	U	S	80	300	200	200	220	150	150	40	170	173	170	20	18	125	580	580	400
D080-140	035	C	2	Y	S	80	300	200	200	220	150	150	40	170	173	170	20	18	125	580	580	400
D080-140	040	F	2	U	S	80	300	200	200	220	150	150	40	170	173	170	20	18	125	580	580	400
D080-140	040	F	2	Y	S	80	300	200	200	220	150	150	40	170	173	170	20	18	125	580	580	400
D080-140	049	F	2	U	S	80	300	200	200	220	150	150	40	170	173	170	20	18	125	580	580	400
D080-140	049	F	2	Y	S	80	300	200	200	220	150	150	40	170	173	170	20	18	125	580	580	400
F080-150	012	C	4	U	S	80	300	200	200	220	150	150	40	170	173	170	20	18	125	580	580	400
F080-150	012	C	4	Y	S	80	300	200	200	220	150	150	40	170	173	170	20	18	125	580	580	400
F080-150	017	F	4	U	S	80	300	200	200	220	150	150	40	170	173	170	20	18	125	580	580	400
F080-150	017	F	4	Y	S	80	300	200	200	220	150	150	40	170	173	170	20	18	125	580	580	400
F080-150	021	C	4	U	S	80	300	200	200	220	150	150	40	170	173	170	20	18	125	580	580	400
F080-150	021	C	4	Y	S	80	300	200	200	220	150	150	40	170	173	170	20	18	125	580	580	400
D080-170	045	C	2	U	S	80	300	200	200	220	150	150	40	170	173	170	20	18	125	580	580	400
D080-170	045	C	2	Y	S	80	300	200	200	220	150	150	40	170	173	170	20	18	125	580	580	400
D080-170	060	C	2	U	S	80	300	200	200	220	150	150	40	170	173	170	20	18	125	580	580	400
D080-170	060	C	2	Y	S	80	300	200	200	220	150	150	40	170	173	170	20	18	125	580	580	400
D080-170	073	F	2	U	S	80	300	200	200	220	150	150	40	170	173	170	20	18	125	580	580	400
D080-170	073	F	2	Y	S	80	300	200	200	220	150	150	40	170	173	170	20	18	125	580	580	400
D080-170	084	F	2	U	S	80	300	200	200	220	150	150	40	170	173	170	20	18	125	580	580	400
D080-170	084	F	2	Y	S	80	300	200	200	220	150	150	40	170	173	170	20	18	125	580	580	400
D080-180	012	C	4	U	S	80	300	200	200	220	150	150	40	170	173	170	20	18	125	580	580	400
D080-180	012	C	4	Y	S	80	300	200	200	220	150	150	40	170	173	170	20	18	125	580	580	400
D080-180	017	F	4	U	S	80	300	200	200	220	150	150	40	170	173	170	20	18	125	580	580	400

Grootte	Motorvermogen	Efficiëntieklasse	Aantal polen	Motoruitvoering	Motortype	DN_3	A	B	B'	C	D	D'	E	G_1	G_2	H	J	ØK	L	N min.	O min.	P min.
D080-180	017	F	4	Y	S	80	300	200	200	220	150	150	40	170	173	170	20	18	125	580	580	400
D080-180	021	C	4	U	S	80	300	200	200	220	150	150	40	170	173	170	20	18	125	580	580	400
D080-180	021	C	4	Y	S	80	300	200	200	220	150	150	40	170	173	170	20	18	125	580	580	400
D080-180	023	F	4	U	S	80	300	200	200	220	150	150	40	170	173	170	20	18	125	580	580	400
D080-180	023	F	4	Y	S	80	300	200	200	220	150	150	40	170	173	170	20	18	125	580	580	400
F080-180	012	C	4	U	S	80	300	200	200	220	150	150	40	170	173	170	20	18	125	580	580	400
F080-180	012	C	4	Y	S	80	300	200	200	220	150	150	40	170	173	170	20	18	125	580	580	400
F080-180	017	F	4	U	S	80	300	200	200	220	150	150	40	170	173	170	20	18	125	580	580	400
F080-180	017	F	4	Y	S	80	300	200	200	220	150	150	40	170	173	170	20	18	125	580	580	400
F080-180	021	C	4	U	S	80	300	200	200	220	150	150	40	170	173	170	20	18	125	580	580	400
F080-180	021	C	4	Y	S	80	300	200	200	220	150	150	40	170	173	170	20	18	125	580	580	400
F080-180	023	F	4	U	S	80	300	200	200	220	150	150	40	170	173	170	20	18	125	580	580	400
F080-180	023	F	4	Y	S	80	300	200	200	220	150	150	40	170	173	170	20	18	125	580	580	400
F080-180	035	F	4	U	S	80	300	200	200	220	150	150	40	170	173	170	20	18	125	580	580	400
F080-180	035	F	4	Y	S	80	300	200	200	220	150	150	40	170	173	170	20	18	125	580	580	400
F080-180	036	C	4	U	S	80	300	200	200	220	150	150	40	170	173	170	20	18	125	580	580	400
F080-180	036	C	4	Y	S	80	300	200	200	220	150	150	40	170	173	170	20	18	125	580	580	400
F080-180	045	C	4	U	S	80	300	200	200	220	150	150	40	170	173	170	20	18	125	580	580	400
F080-180	045	C	4	Y	S	80	300	200	200	220	150	150	40	170	173	170	20	18	125	580	580	400
F080-220	024	F	2	U	S	80	300	200	200	220	150	150	40	170	173	170	20	18	125	580	580	400
F080-220	024	F	2	Y	S	80	300	200	200	220	150	150	40	170	173	170	20	18	125	580	580	400
F080-220	029	C	2	U	S	80	300	200	200	220	150	150	40	170	173	170	20	18	125	580	580	400
F080-220	029	C	2	Y	S	80	300	200	200	220	150	150	40	170	173	170	20	18	125	580	580	400
F080-220	035	C	2	U	S	80	300	200	200	220	150	150	40	170	173	170	20	18	125	580	580	400
F080-220	035	C	2	Y	S	80	300	200	200	220	150	150	40	170	173	170	20	18	125	580	580	400
F080-220	040	F	2	U	S	80	300	200	200	220	150	150	40	170	173	170	20	18	125	580	580	400
F080-220	040	F	2	Y	S	80	300	200	200	220	150	150	40	170	173	170	20	18	125	580	580	400
F080-220	045	C	2	U	S	80	300	200	200	220	150	150	40	170	173	170	20	18	125	580	580	400
F080-220	045	C	2	Y	S	80	300	200	200	220	150	150	40	170	173	170	20	18	125	580	580	400
F080-220	049	F	2	U	S	80	300	200	200	220	150	150	40	170	173	170	20	18	125	580	580	400
F080-220	049	F	2	Y	S	80	300	200	200	220	150	150	40	170	173	170	20	18	125	580	580	400
F080-220	060	C	2	U	S	80	300	200	200	220	150	150	40	170	173	170	20	18	125	580	580	400
F080-220	060	C	2	Y	S	80	300	200	200	220	150	150	40	170	173	170	20	18	125	580	580	400
F080-220	073	F	2	U	S	80	300	200	200	220	150	150	40	170	173	170	20	18	125	580	580	400
F080-220	073	F	2	Y	S	80	300	200	200	220	150	150	40	170	173	170	20	18	125	580	580	400
F080-220	084	F	2	U	S	80	300	200	200	220	150	150	40	170	173	170	20	18	125	580	580	400
F080-220	084	F	2	Y	S	80	300	200	200	220	150	150	40	170	173	170	20	18	125	580	580	400
D080-230	035	F	4	U	S	80	300	200	200	220	150	150	40	170	173	170	20	18	125	580	580	400
D080-230	035	F	4	Y	S	80	300	200	200	220	150	150	40	170	173	170	20	18	125	580	580	400
D080-230	036	C	4	U	S	80	300	200	200	220	150	150	40	170	173	170	20	18	125	580	580	400
D080-230	036	C	4	Y	S	80	300	200	200	220	150	150	40	170	173	170	20	18	125	580	580	400
D080-230	039	F	4	U	S	80	300	200	200	220	150	150	40	170	173	170	20	18	125	580	580	400
D080-230	039	F	4	Y	S	80	300	200	200	220	150	150	40	170	173	170	20	18	125	580	580	400
D080-230	045	C	4	U	S	80	300	200	200	220	150	150	40	170	173	170	20	18	125	580	580	400
D080-230	045	C	4	Y	S	80	300	200	200	220	150	150	40	170	173	170	20	18	125	580	580	400
D080-230	065	F	4	U	S	80	300	200	200	220	150	150	40	170	173	170	20	18	125	580	580	400
D080-230	065	F	4	Y	S	80	300	200	200	220	150	150	40	170	173	170	20	18	125	580	580	400
F080-230	012	C	2	U	S	80	300	200	200	220	150	150	40	170	173	170	20	18	125	580	580	400
F080-230	012	C	2	Y	S	80	300	200	200	220	150	150	40	170	173	170	20	18	125	580	580	400
F080-230	017	F	4	U	S	80	300	200	200	220	150	150	40	170	173	170	20	18	125	580	580	400
F080-230	017	F	4	Y	S	80	300	200	200	220	150	150	40	170	173	170	20	18	125	580	580	400
F080-230	021	C	4	U	S	80	300	200	200	220	150	150	40	170	173	170	20	18	125	580	580	400
F080-230	021	C	4	Y	S	80	300	200	200	220	150	150	40	170	173	170	20	18	125	580	580	400
F080-230	023	F	4	U	S	80	300	200	200	220	150	150	40	170	173	170	20	18	125	580	580	400
F080-230	023	F	4	Y	S	80	300	200	200	220	150	150	40	170	173	170	20	18	125	580	580	400

2573.5/03-NL

Grootte	Motorvermogen	Efficiëntieklasse	Aantal polen	Motoruitvoering	Motortype	DN_3	A	B	B'	C	D	D'	E	G_1	G_2	H	J	ØK	L	N min.	O min.	P min.
F080-230	035	F	4	U	S	80	300	200	200	220	150	150	40	170	173	170	20	18	125	580	580	400
F080-230	035	F	4	Y	S	80	300	200	200	220	150	150	40	170	173	170	20	18	125	580	580	400
F080-230	036	C	4	U	S	80	300	200	200	220	150	150	40	170	173	170	20	18	125	580	580	400
F080-230	036	C	4	Y	S	80	300	200	200	220	150	150	40	170	173	170	20	18	125	580	580	400
F080-230	039	F	4	U	S	80	300	200	200	220	150	150	40	170	173	170	20	18	125	580	580	400
F080-230	039	F	4	Y	S	80	300	200	200	220	150	150	40	170	173	170	20	18	125	580	580	400
F080-230	045	C	4	U	S	80	300	200	200	220	150	150	40	170	173	170	20	18	125	580	580	400
F080-230	045	C	4	Y	S	80	300	200	200	220	150	150	40	170	173	170	20	18	125	580	580	400
F080-230	065	F	4	U	S	80	300	200	200	220	150	150	40	170	173	170	20	18	125	580	580	400
F080-230	065	F	4	Y	S	80	300	200	200	220	150	150	40	170	173	170	20	18	125	580	580	400

Amarex DN 80, stationaire opstelling, 1-stanggeleiding

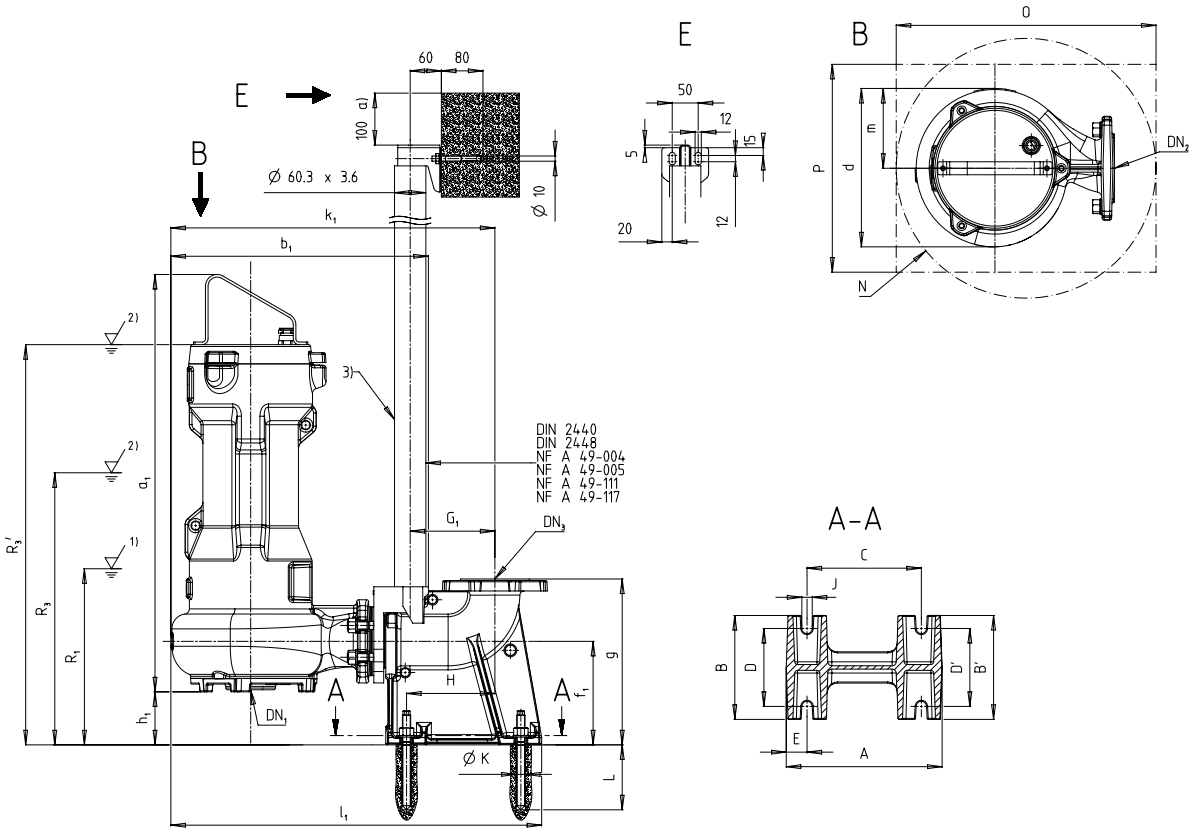

Afb. 8: Afmetingen Amarex DN 80, stationaire opstelling, 1-stangsgeleiding

1)	Laagste uitschakelpunt bij automatisch bedrijf
2)	Minimaal vloeistofniveau bij continubedrijf
3)	Niet opgenomen in de KSB-leveringsomvang

Afmetingen pompaggregaat [mm]

Grootte	Motorvermogen	Efficiëntieklasse	Aantal polen	Motoruitvoering	Motortype	DN_1	DN_2	a_1	b_1	d	D_f	f_1	g	g_f	h_1	H_f	k_1	k_f	l_1	m	Z_f	R1	R3	R3'
D080-140	024	F	2	U	S	80	80	670	480	282	160	200	320	132	112	200	611	160	701	154	4	276	-	667
D080-140	024	F	2	Y	S	80	80	679	480	282	160	200	320	132	112	200	611	160	701	154	4	276	-	676
D080-140	029	C	2	U	S	80	80	670	480	282	160	200	320	132	112	200	611	160	701	154	4	276	461	-
D080-140	029	C	2	Y	S	80	80	679	480	282	160	200	320	132	112	200	611	160	701	154	4	276	461	-
D080-140	040	F	2	U	S	80	80	670	480	282	160	200	320	132	112	200	611	160	701	154	4	276	-	667
D080-140	040	F	2	Y	S	80	80	679	480	282	160	200	320	132	112	200	611	160	701	154	4	276	-	676
F080-150	012	C	4	U	S	80	80	701	492	305	160	200	320	132	103	200	623	160	713	154	4	298	398	-
F080-150	012	C	4	Y	S	80	80	710	492	305	160	200	320	132	103	200	623	160	713	154	4	298	398	-
F080-150	017	F	4	U	S	80	80	701	492	305	160	200	320	132	103	200	623	160	713	154	4	298	-	689
F080-150	017	F	4	Y	S	80	80	710	492	305	160	200	320	132	103	200	623	160	713	154	4	298	-	698
D080-180	012	C	4	U	S	90	80	670	480	282	160	200	320	132	112	200	611	160	701	154	4	276	376	-
D080-180	012	C	4	Y	S	90	80	679	480	282	160	200	320	132	112	200	611	160	701	154	4	276	376	-
D080-180	017	F	4	U	S	90	80	670	480	282	160	200	320	132	112	200	611	160	701	154	4	276	-	667
D080-180	017	F	4	Y	S	90	80	679	480	282	160	200	320	132	112	200	611	160	701	154	4	276	-	676
D080-180	023	F	4	U	S	90	80	670	480	282	160	200	320	132	112	200	611	160	701	154	4	276	-	667
D080-180	023	F	4	Y	S	90	80	679	480	282	160	200	320	132	112	200	611	160	701	154	4	276	-	676
F080-180	012	C	4	U	S	80	80	701	492	305	160	200	320	132	103	200	623	160	713	154	4	298	398	-
F080-180	012	C	4	Y	S	80	80	710	492	305	160	200	320	132	103	200	623	160	713	154	4	298	398	-
F080-180	017	F	4	U	S	80	80	701	492	305	160	200	320	132	103	200	623	160	713	154	4	298	-	689

2573.5/03-NL

Grootte	Motorvermogen	Efficiëntieklasse	Aantal polen	Motoruitvoering	Motortype	DN_1	DN_2	a_1	b_1	d	D_f	f_1	g	g_f	h_1	H_f	k_1	k_f	l_1	m	Z_f	R1	R3	R3'
F080-180	017	F	4	Y	S	80	80	710	492	305	160	200	320	132	103	200	623	160	713	154	4	298	-	698
F080-180	023	F	4	U	S	80	80	701	492	305	160	200	320	132	103	200	623	160	713	154	4	298	-	689
F080-180	023	F	4	Y	S	80	80	710	492	305	160	200	320	132	103	200	623	160	713	154	4	298	-	698
F080-220	024	F	2	U	S	80	80	701	492	305	160	200	320	132	103	200	623	160	713	154	4	298	-	689
F080-220	024	F	2	Y	S	80	80	710	492	305	160	200	320	132	103	200	623	160	713	154	4	298	-	698
F080-220	029	C	2	U	S	80	80	701	492	305	160	200	320	132	103	200	623	160	713	154	4	298	483	-
F080-220	029	C	2	Y	S	80	80	710	492	305	160	200	320	132	103	200	623	160	713	154	4	298	483	-
F080-220	040	F	2	U	S	80	80	701	492	305	160	200	320	132	103	200	623	160	713	154	4	298	-	689
F080-220	040	F	2	Y	S	80	80	710	492	305	160	200	320	132	103	200	623	160	713	154	4	298	-	698
F080-230	017	F	4	U	S	80	80	701	492	305	160	200	320	132	103	200	623	160	713	154	4	298	-	689
F080-230	017	F	4	Y	S	80	80	710	492	305	160	200	320	132	103	200	623	160	713	154	4	298	-	698
F080-230	023	F	4	U	S	80	80	701	492	305	160	200	320	132	103	200	623	160	713	154	4	298	-	689
F080-230	023	F	4	Y	S	80	80	710	492	305	160	200	320	132	103	200	623	160	713	154	4	298	-	698

Afmetingen fundament [mm]

Grootte	Motorvermogen	Efficiëntieklasse	Aantal polen	Motoruitvoering	Motortype	DN_3	A	B	B'	C	D	D'	E	G_1	G_2	H	J	ØK	L	N min.	O min.	P min.
D080-140	024	F	2	U	S	80	300	200	200	220	150	150	40	163	-	170	20	18	125	580	580	400
D080-140	024	F	2	Y	S	80	300	200	200	220	150	150	40	163	-	170	20	18	125	580	580	400
D080-140	029	C	2	U	S	80	300	200	200	220	150	150	40	163	-	170	20	18	125	580	580	400
D080-140	029	C	2	Y	S	80	300	200	200	220	150	150	40	163	-	170	20	18	125	580	580	400
D080-140	040	F	2	U	S	80	300	200	200	220	150	150	40	163	-	170	20	18	125	580	580	400
D080-140	040	F	2	Y	S	80	300	200	200	220	150	150	40	163	-	170	20	18	125	580	580	400
F080-150	012	C	4	U	S	80	300	200	200	220	150	150	40	163	-	170	20	18	125	580	580	400
F080-150	012	C	4	Y	S	80	300	200	200	220	150	150	40	163	-	170	20	18	125	580	580	400
F080-150	017	F	4	U	S	80	300	200	200	220	150	150	40	163	-	170	20	18	125	580	580	400
F080-150	017	F	4	Y	S	80	300	200	200	220	150	150	40	163	-	170	20	18	125	580	580	400
D080-180	012	C	4	U	S	80	300	200	200	220	150	150	40	163	-	170	20	18	125	580	580	400
D080-180	012	C	4	Y	S	80	300	200	200	220	150	150	40	163	-	170	20	18	125	580	580	400
D080-180	017	F	4	U	S	80	300	200	200	220	150	150	40	163	-	170	20	18	125	580	580	400
D080-180	017	F	4	Y	S	80	300	200	200	220	150	150	40	163	-	170	20	18	125	580	580	400
D080-180	023	F	4	U	S	80	300	200	200	220	150	150	40	163	-	170	20	18	125	580	580	400
D080-180	023	F	4	Y	S	80	300	200	200	220	150	150	40	163	-	170	20	18	125	580	580	400
F080-180	012	C	4	U	S	80	300	200	200	220	150	150	40	163	-	170	20	18	125	580	580	400
F080-180	012	C	4	Y	S	80	300	200	200	220	150	150	40	163	-	170	20	18	125	580	580	400
F080-180	017	F	4	U	S	80	300	200	200	220	150	150	40	163	-	170	20	18	125	580	580	400
F080-180	017	F	4	Y	S	80	300	200	200	220	150	150	40	163	-	170	20	18	125	580	580	400
F080-180	023	F	4	U	S	80	300	200	200	220	150	150	40	163	-	170	20	18	125	580	580	400
F080-180	023	F	4	Y	S	80	300	200	200	220	150	150	40	163	-	170	20	18	125	580	580	400
F080-220	024	F	2	U	S	80	300	200	200	220	150	150	40	163	-	170	20	18	125	580	580	400
F080-220	024	F	2	Y	S	80	300	200	200	220	150	150	40	163	-	170	20	18	125	580	580	400
F080-220	029	C	2	U	S	80	300	200	200	220	150	150	40	163	-	170	20	18	125	580	580	400
F080-220	029	C	2	Y	S	80	300	200	200	220	150	150	40	163	-	170	20	18	125	580	580	400
F080-220	040	F	2	U	S	80	300	200	200	220	150	150	40	163	-	170	20	18	125	580	580	400
F080-220	040	F	2	Y	S	80	300	200	200	220	150	150	40	163	-	170	20	18	125	580	580	400
F080-230	017	F	4	U	S	80	300	200	200	220	150	150	40	163	-	170	20	18	125	580	580	400
F080-230	017	F	4	Y	S	80	300	200	200	220	150	150	40	163	-	170	20	18	125	580	580	400
F080-230	023	F	4	U	S	80	300	200	200	220	150	150	40	163	-	170	20	18	125	580	580	400
F080-230	023	F	4	Y	S	80	300	200	200	220	150	150	40	163	-	170	20	18	125	580	580	400

Amarex DN 100, stationaire opstelling, draadgeleiding, 2-stangsgeleiding

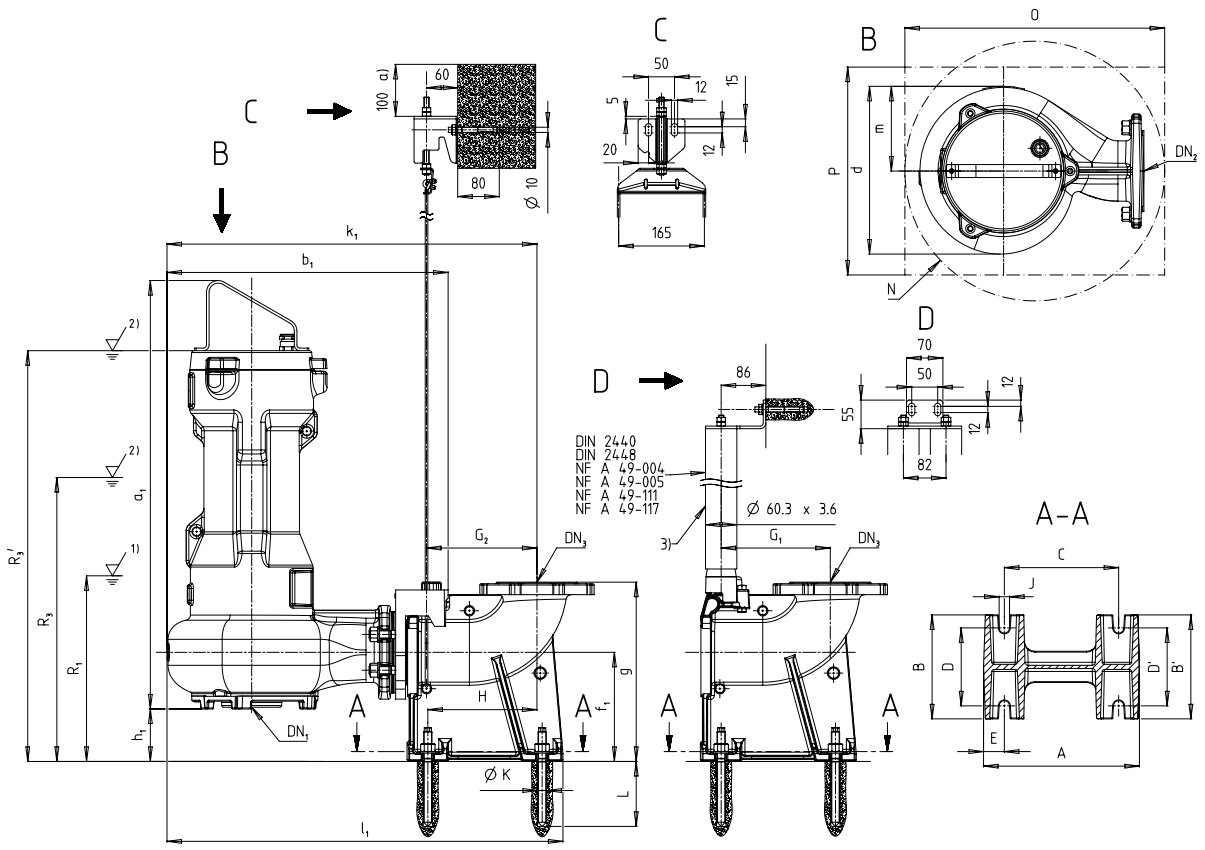

Afb. 9: Afmetingen Amarex DN 100, stationaire opstelling, draadgeleiding, 2-stangengeleiding

1)	Laagste uitschakelpunt bij automatisch bedrijf
2)	Minimaal vloeistofniveau bij continubedrijf
3)	Niet opgenomen in de KSB-leveringsomvang

Afmetingen pompaggregaat [mm]

Grootte	Motorvermogen	Efficiëntieklasse	Aantal polen	Motoruitvoering	Motortype	DN_1	DN_2	a_1	b_1	d	D_f	f_1	g	g_f	h_1	H_f	k_1	k_f	l_1	m	Z_f	R1	R3	R3'
D100-140	035	C	2	U	S	90	100	717	538	324	180	210	345	156	112	220	708	180	758	185	4	363	403	-
D100-140	035	C	2	Y	S	90	100	726	538	324	180	210	345	156	112	220	708	180	758	185	4	363	403	-
D100-140	040	F	2	U	S	90	100	689	538	324	180	210	345	156	112	220	708	180	758	185	4	295	-	686
D100-140	040	F	2	Y	S	90	100	698	538	324	180	210	345	156	112	220	708	180	758	185	4	295	-	695
D100-140	049	F	2	U	S	90	100	717	538	324	180	210	345	156	112	220	708	180	758	185	4	363	-	694
D100-140	049	F	2	Y	S	90	100	726	538	324	180	210	345	156	112	220	708	180	758	185	4	363	-	703
D100-170	045	C	2	U	S	90	100	756	547	336	180	210	345	156	112	220	717	180	767	189	4	402	532	-
D100-170	045	C	2	Y	S	90	100	765	547	336	180	210	345	156	112	220	717	180	767	189	4	402	532	-
D100-170	060	C	2	U	S	90	100	776	547	336	180	210	345	156	112	220	717	180	767	189	4	452	472	-
D100-170	060	C	2	Y	S	90	100	785	547	336	180	210	345	156	112	220	717	180	767	189	4	452	472	-
D100-170	073	F	2	U	S	90	100	756	547	336	180	210	345	156	112	220	717	180	767	189	4	402	-	733
D100-170	073	F	2	Y	S	90	100	765	547	336	180	210	345	156	112	220	717	180	767	189	4	402	-	742
D100-170	084	F	2	U	S	90	100	776	547	336	180	210	345	156	112	220	717	180	767	189	4	452	-	753
D100-170	084	F	2	Y	S	90	100	785	547	336	180	210	345	156	112	220	717	180	767	189	4	452	-	762
D100-180	012	C	4	U	S	110	100	689	538	324	180	210	345	156	112	220	708	180	758	185	4	295	395	-
D100-180	012	C	4	Y	S	110	100	698	538	324	180	210	345	156	112	220	708	180	758	185	4	295	395	-
D100-180	017	F	4	U	S	110	100	689	538	324	180	210	345	156	112	220	708	180	758	185	4	295	-	686
D100-180	017	F	4	Y	S	110	100	698	538	324	180	210	345	156	112	220	708	180	758	185	4	295	-	695
D100-180	021	C	4	U	S	110	100	717	538	324	180	210	345	156	112	220	708	180	758	185	4	363	403	-

2573.5/03-NL

Grootte	Motorvermogen	Efficiëntieklasse	Aantal polen	Motoruitvoering	Motortype	DN_1	DN_2	a_1	b_1	d	D_f	f_1	g	g_f	h_1	H_f	k_1	k_f	l_1	m	Z_f	R1	R3	R3'
D100-180	021	C	4	Y	S	110	100	726	538	324	180	210	345	156	112	220	708	180	758	185	4	363	403	-
D100-180	023	F	4	U	S	110	100	689	538	324	180	210	345	156	112	220	708	180	758	185	4	295	-	686
D100-180	023	F	4	Y	S	110	100	698	538	324	180	210	345	156	112	220	708	180	758	185	4	295	-	695
F100-180	012	C	4	U	S	100	100	724	540	323	180	210	345	156	100	220	710	180	760	163	4	318	418	-
F100-180	012	C	4	Y	S	100	100	733	540	323	180	210	345	156	100	220	710	180	760	163	4	318	418	-
F100-180	017	F	4	U	S	100	100	724	540	323	180	210	345	156	100	220	710	180	760	163	4	318	-	709
F100-180	017	F	4	Y	S	100	100	733	540	323	180	210	345	156	100	220	710	180	760	163	4	318	-	718
F100-180	021	C	4	U	S	100	100	797	540	323	180	210	345	156	100	220	710	180	760	163	4	431	471	-
F100-180	021	C	4	Y	S	100	100	806	540	323	180	210	345	156	100	220	710	180	760	163	4	431	471	-
F100-180	023	F	4	U	S	100	100	724	540	323	180	210	345	156	100	220	710	180	760	163	4	318	-	709
F100-180	023	F	4	Y	S	100	100	733	540	323	180	210	345	156	100	220	710	180	760	163	4	318	-	718
F100-180	035	F	4	U	S	100	100	797	540	323	180	210	345	156	100	220	710	180	760	163	4	431	-	762
F100-180	035	F	4	Y	S	100	100	806	540	323	180	210	345	156	100	220	710	180	760	163	4	431	-	771
F100-180	036	C	4	U	S	100	100	817	540	323	180	210	345	156	100	220	710	180	760	163	4	481	441	-
F100-180	036	C	4	Y	S	100	100	826	540	323	180	210	345	156	100	220	710	180	760	163	4	481	441	-
F100-220	035	C	2	U	S	100	100	797	540	323	180	210	345	156	100	220	710	180	760	163	4	431	471	-
F100-220	035	C	2	Y	S	100	100	806	540	323	180	210	345	156	100	220	710	180	760	163	4	431	471	-
F100-220	045	C	2	U	S	100	100	797	540	323	180	210	345	156	100	220	710	180	760	163	4	431	561	-
F100-220	045	C	2	Y	S	100	100	806	540	323	180	210	345	156	100	220	710	180	760	163	4	431	561	-
F100-220	049	F	2	U	S	100	100	797	540	323	180	210	345	156	100	220	710	180	760	163	4	431	-	762
F100-220	049	F	2	Y	S	100	100	806	540	323	180	210	345	156	100	220	710	180	760	163	4	431	-	771
F100-220	060	C	2	U	S	100	100	817	540	323	180	210	345	156	100	220	710	180	760	163	4	481	501	-
F100-220	060	C	2	Y	S	100	100	826	540	323	180	210	345	156	100	220	710	180	760	163	4	481	501	-
F100-220	073	F	2	U	S	100	100	797	540	323	180	210	345	156	100	220	710	180	760	163	4	431	-	762
F100-220	073	F	2	Y	S	100	100	806	540	323	180	210	345	156	100	220	710	180	760	163	4	431	-	771
F100-220	084	F	2	U	S	100	100	817	540	323	180	210	345	156	100	220	710	180	760	163	4	481	-	782
F100-220	084	F	2	Y	S	100	100	826	540	323	180	210	345	156	100	220	710	180	760	163	4	481	-	791
D100-230	035	F	4	U	S	110	100	756	547	336	180	210	345	156	112	220	717	180	767	189	4	402	-	733
D100-230	035	F	4	Y	S	110	100	765	547	336	180	210	345	156	112	220	717	180	767	189	4	402	-	742
D100-230	036	C	4	U	S	110	100	776	547	336	180	210	345	156	112	220	717	180	767	189	4	452	412	-
D100-230	036	C	4	Y	S	110	100	785	547	336	180	210	345	156	112	220	717	180	767	189	4	452	412	-
D100-230	039	F	4	U	S	110	100	756	547	336	180	210	345	156	112	220	717	180	767	189	4	292	-	733
D100-230	039	F	4	Y	S	110	100	765	547	336	180	210	345	156	112	220	717	180	767	189	4	292	-	742
D100-230	045	C	4	U	S	110	100	776	547	336	180	210	345	156	112	220	717	180	767	189	4	452	492	-
D100-230	045	C	4	Y	S	110	100	785	547	336	180	210	345	156	112	220	717	180	767	189	4	452	492	-
F100-230	017	F	4	U	S	100	100	724	540	323	180	210	345	156	100	220	710	180	760	163	4	318	-	709
F100-230	017	F	4	Y	S	100	100	733	540	323	180	210	345	156	100	220	710	180	760	163	4	318	-	718
F100-230	021	C	4	U	S	100	100	797	540	323	180	210	345	156	100	220	710	180	760	163	4	431	471	-
F100-230	021	C	4	Y	S	100	100	806	540	323	180	210	345	156	100	220	710	180	760	163	4	431	471	-
F100-230	023	F	4	U	S	100	100	724	540	323	180	210	345	156	100	220	710	180	760	163	4	318	-	709
F100-230	023	F	4	Y	S	100	100	733	540	323	180	210	345	156	100	220	710	180	760	163	4	318	-	718
F100-230	035	F	4	U	S	100	100	797	540	323	180	210	345	156	100	220	710	180	760	163	4	431	-	762
F100-230	035	F	4	Y	S	100	100	806	540	323	180	210	345	156	100	220	710	180	760	163	4	431	-	771
F100-230	036	C	4	U	S	100	100	817	540	323	180	210	345	156	100	220	710	180	760	163	4	481	441	-
F100-230	036	C	4	Y	S	100	100	826	540	323	180	210	345	156	100	220	710	180	760	163	4	481	441	-
F100-230	039	F	4	U	S	100	100	797	540	323	180	210	345	156	100	220	710	180	760	163	4	321	-	762
F100-230	039	F	4	Y	S	100	100	806	540	323	180	210	345	156	100	220	710	180	760	163	4	321	-	771
F100-230	045	C	4	U	S	100	100	817	540	323	180	210	345	156	100	220	710	180	760	163	4	481	521	-
F100-230	045	C	4	Y	S	100	100	826	540	323	180	210	345	156	100	220	710	180	760	163	4	481	521	-
F100-230	065	F	4	U	S	100	100	817	540	323	180	210	345	156	100	220	710	180	760	163	4	481	-	782
F100-230	065	F	4	Y	S	100	100	826	540	323	180	210	345	156	100	220	710	180	760	163	4	481	-	791

Afmetingen fundament [mm]

Grootte	Motorvermogen	Efficiëntieklasse	Aantal polen	Motoruitvoering	Motortype	DN_3	A	B	B'	C	D	D'	E	G_1	G_2	H	J	ØK	L	N min.	O min.	P min.
D100-140	035	C	2	U	S	100	300	200	200	220	150	150	40	210	213	210	20	18	125	650	650	420
D100-140	035	C	2	Y	S	100	300	200	200	220	150	150	40	210	213	210	20	18	125	650	650	420
D100-140	040	F	2	U	S	100	300	200	200	220	150	150	40	210	213	210	20	18	125	650	650	420
D100-140	040	F	2	Y	S	100	300	200	200	220	150	150	40	210	213	210	20	18	125	650	650	420
D100-140	049	F	2	U	S	100	300	200	200	220	150	150	40	210	213	210	20	18	125	650	650	420
D100-140	049	F	2	Y	S	100	300	200	200	220	150	150	40	210	213	210	20	18	125	650	650	420
D100-170	045	C	2	U	S	100	300	200	200	220	150	150	40	210	213	210	20	18	125	650	650	420
D100-170	045	C	2	Y	S	100	300	200	200	220	150	150	40	210	213	210	20	18	125	650	650	420
D100-170	060	C	2	U	S	100	300	200	200	220	150	150	40	210	213	210	20	18	125	650	650	420
D100-170	060	C	2	Y	S	100	300	200	200	220	150	150	40	210	213	210	20	18	125	650	650	420
D100-170	073	F	2	U	S	100	300	200	200	220	150	150	40	210	213	210	20	18	125	650	650	420
D100-170	073	F	2	Y	S	100	300	200	200	220	150	150	40	210	213	210	20	18	125	650	650	420
D100-170	084	F	2	U	S	100	300	200	200	220	150	150	40	210	213	210	20	18	125	650	650	420
D100-170	084	F	2	Y	S	100	300	200	200	220	150	150	40	210	213	210	20	18	125	650	650	420
D100-180	012	C	4	U	S	100	300	200	200	220	150	150	40	210	213	210	20	18	125	650	650	420
D100-180	012	C	4	Y	S	100	300	200	200	220	150	150	40	210	213	210	20	18	125	650	650	420
D100-180	017	F	4	U	S	100	300	200	200	220	150	150	40	210	213	210	20	18	125	650	650	420
D100-180	017	F	4	Y	S	100	300	200	200	220	150	150	40	210	213	210	20	18	125	650	650	420
D100-180	021	C	4	U	S	100	300	200	200	220	150	150	40	210	213	210	20	18	125	650	650	420
D100-180	021	C	4	Y	S	100	300	200	200	220	150	150	40	210	213	210	20	18	125	650	650	420
D100-180	023	F	4	U	S	100	300	200	200	220	150	150	40	210	213	210	20	18	125	650	650	420
D100-180	023	F	4	Y	S	100	300	200	200	220	150	150	40	210	213	210	20	18	125	650	650	420
F100-180	012	C	4	U	S	100	300	200	200	220	150	150	40	210	213	210	20	18	125	650	650	420
F100-180	012	C	4	Y	S	100	300	200	200	220	150	150	40	210	213	210	20	18	125	650	650	420
F100-180	017	F	4	U	S	100	300	200	200	220	150	150	40	210	213	210	20	18	125	650	650	420
F100-180	017	F	4	Y	S	100	300	200	200	220	150	150	40	210	213	210	20	18	125	650	650	420
F100-180	021	C	4	U	S	100	300	200	200	220	150	150	40	210	213	210	20	18	125	650	650	420
F100-180	021	C	4	Y	S	100	300	200	200	220	150	150	40	210	213	210	20	18	125	650	650	420
F100-180	023	F	4	U	S	100	300	200	200	220	150	150	40	210	213	210	20	18	125	650	650	420
F100-180	023	F	4	Y	S	100	300	200	200	220	150	150	40	210	213	210	20	18	125	650	650	420
F100-180	035	F	4	U	S	100	300	200	200	220	150	150	40	210	213	210	20	18	125	650	650	420
F100-180	035	F	4	Y	S	100	300	200	200	220	150	150	40	210	213	210	20	18	125	650	650	420
F100-180	036	C	4	U	S	100	300	200	200	220	150	150	40	210	213	210	20	18	125	650	650	420
F100-180	036	C	4	Y	S	100	300	200	200	220	150	150	40	210	213	210	20	18	125	650	650	420
F100-220	035	C	2	U	S	100	300	200	200	220	150	150	40	210	213	210	20	18	125	650	650	420
F100-220	035	C	2	Y	S	100	300	200	200	220	150	150	40	210	213	210	20	18	125	650	650	420
F100-220	045	C	2	U	S	100	300	200	200	220	150	150	40	210	213	210	20	18	125	650	650	420
F100-220	045	C	2	Y	S	100	300	200	200	220	150	150	40	210	213	210	20	18	125	650	650	420
F100-220	049	F	2	U	S	100	300	200	200	220	150	150	40	210	213	210	20	18	125	650	650	420
F100-220	049	F	2	Y	S	100	300	200	200	220	150	150	40	210	213	210	20	18	125	650	650	420
F100-220	060	C	2	U	S	100	300	200	200	220	150	150	40	210	213	210	20	18	125	650	650	420
F100-220	060	C	2	Y	S	100	300	200	200	220	150	150	40	210	213	210	20	18	125	650	650	420
F100-220	073	F	2	U	S	100	300	200	200	220	150	150	40	210	213	210	20	18	125	650	650	420
F100-220	073	F	2	Y	S	100	300	200	200	220	150	150	40	210	213	210	20	18	125	650	650	420
F100-220	084	F	2	U	S	100	300	200	200	220	150	150	40	210	213	210	20	18	125	650	650	420
F100-220	084	F	2	Y	S	100	300	200	200	220	150	150	40	210	213	210	20	18	125	650	650	420
D100-230	035	F	4	U	S	100	300	200	200	220	150	150	40	210	213	210	20	18	125	650	650	420
D100-230	035	F	4	Y	S	100	300	200	200	220	150	150	40	210	213	210	20	18	125	650	650	420
D100-230	036	C	4	U	S	100	300	200	200	220	150	150	40	210	213	210	20	18	125	650	650	420
D100-230	036	C	4	Y	S	100	300	200	200	220	150	150	40	210	213	210	20	18	125	650	650	420
D100-230	039	F	4	U	S	100	300	200	200	220	150	150	40	210	213	210	20	18	125	650	650	420
D100-230	039	F	4	Y	S	100	300	200	200	220	150	150	40	210	213	210	20	18	125	650	650	420
D100-230	045	C	4	U	S	100	300	200	200	220	150	150	40	210	213	210	20	18	125	650	650	420
D100-230	045	C	4	Y	S	100	300	200	200	220	150	150	40	210	213	210	20	18	125	650	650	420

2573.5/03-NL

Grootte	Motorvermogen	Efficiëntieklasse	Aantal polen	Motoruitvoering	Motortype	DN_3	A	B	B'	C	D	D'	E	G_1	G_2	H	J	ØK	L	N min.	O min.	P min.
F100-230	017	F	4	U	S	100	300	200	200	220	150	150	40	210	213	210	20	18	125	650	650	420
F100-230	017	F	4	Y	S	100	300	200	200	220	150	150	40	210	213	210	20	18	125	650	650	420
F100-230	021	C	4	U	S	100	300	200	200	220	150	150	40	210	213	210	20	18	125	650	650	420
F100-230	021	C	4	Y	S	100	300	200	200	220	150	150	40	210	213	210	20	18	125	650	650	420
F100-230	023	F	4	U	S	100	300	200	200	220	150	150	40	210	213	210	20	18	125	650	650	420
F100-230	023	F	4	Y	S	100	300	200	200	220	150	150	40	210	213	210	20	18	125	650	650	420
F100-230	035	F	4	U	S	100	300	200	200	220	150	150	40	210	213	210	20	18	125	650	650	420
F100-230	035	F	4	Y	S	100	300	200	200	220	150	150	40	210	213	210	20	18	125	650	650	420
F100-230	036	C	4	U	S	100	300	200	200	220	150	150	40	210	213	210	20	18	125	650	650	420
F100-230	036	C	4	Y	S	100	300	200	200	220	150	150	40	210	213	210	20	18	125	650	650	420
F100-230	039	F	4	U	S	100	300	200	200	220	150	150	40	210	213	210	20	18	125	650	650	420
F100-230	039	F	4	Y	S	100	300	200	200	220	150	150	40	210	213	210	20	18	125	650	650	420
F100-230	045	C	4	U	S	100	300	200	200	220	150	150	40	210	213	210	20	18	125	650	650	420
F100-230	045	C	4	Y	S	100	300	200	200	220	150	150	40	210	213	210	20	18	125	650	650	420
F100-230	065	F	4	U	S	100	300	200	200	220	150	150	40	210	213	210	20	18	125	650	650	420
F100-230	065	F	4	Y	S	100	300	200	200	220	150	150	40	210	213	210	20	18	125	650	650	420

2573.5/03-NL

Amarex DN 100, stationaire opstelling, 1-stanggeleiding

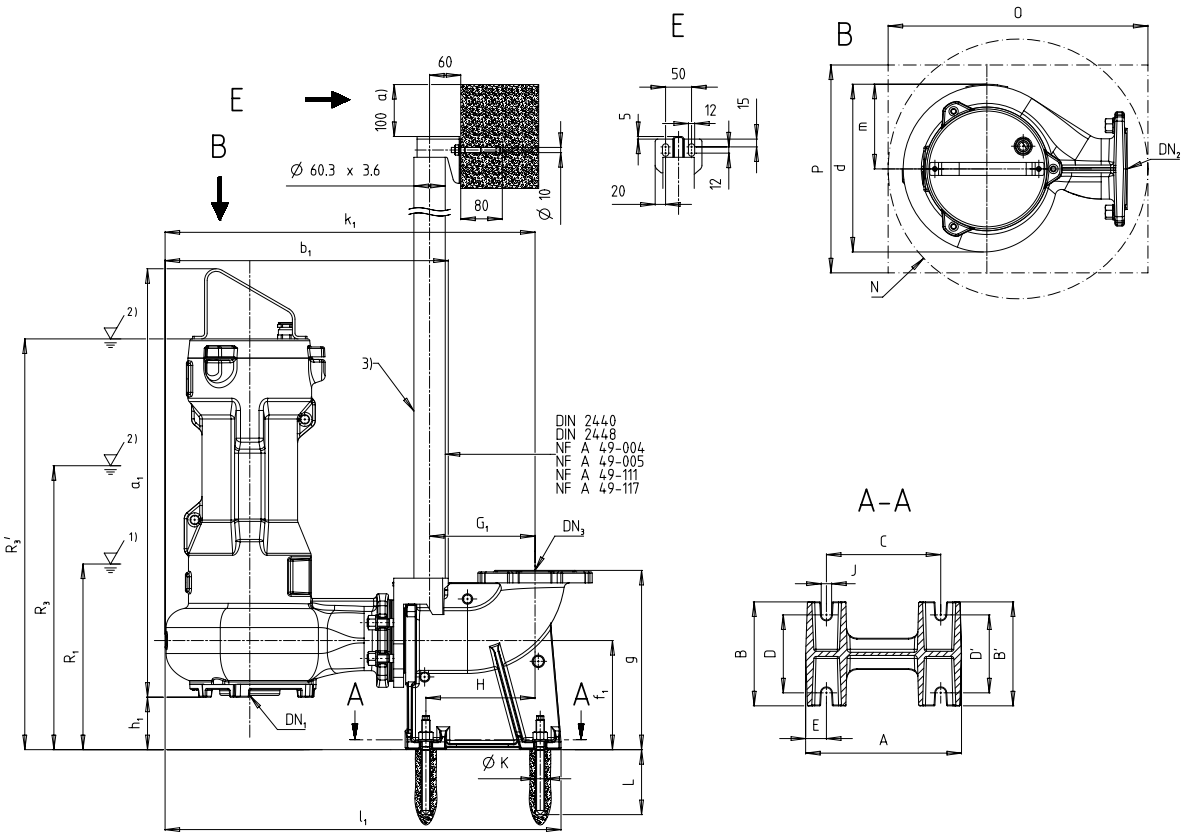

Afb. 10: Afmetingen Amarex DN 100, stationaire opstelling, 1-stangsgeleiding

1)	Laagste uitschakelpunt bij automatisch bedrijf
2)	Minimaal vloeistofniveau bij continubedrijf
3)	Niet opgenomen in de KSB-leveringsomvang

Afmetingen pompaggregaat [mm]

Grootte	Motorvermogen	Efficiëntieklasse	Aantal polen	Motoruitvoering	Motortype	DN_1	DN_2	a_1	b_1	d	D_f	f_1	g	g_f	h_1	H_f	k_1	k_f	l_1	m	Z_f	R1	R3	R3'
D100-140	040	F	2	U	S	90	100	689	538	324	180	210	345	156	112	220	708	180	758	185	4	295	-	686
D100-140	040	F	2	Y	S	90	100	698	538	324	180	210	345	156	112	220	708	180	758	185	4	295	-	695
D100-180	012	C	4	U	S	110	100	689	538	324	180	210	345	156	112	220	708	180	758	185	4	295	395	-
D100-180	012	C	4	Y	S	110	100	698	538	324	180	210	345	156	112	220	708	180	758	185	4	295	395	-
D100-180	017	F	4	U	S	110	100	689	538	324	180	210	345	156	112	220	708	180	758	185	4	295	-	686
D100-180	017	F	4	Y	S	110	100	698	538	324	180	210	345	156	112	220	708	180	758	185	4	295	-	695
D100-180	023	F	4	U	S	110	100	689	538	324	180	210	345	156	112	220	708	180	758	185	4	295	-	686
D100-180	023	F	4	Y	S	110	100	698	538	324	180	210	345	156	112	220	708	180	758	185	4	295	-	695
F100-180	012	C	4	U	S	100	100	724	540	323	180	210	345	156	100	220	710	180	760	163	4	318	418	-
F100-180	012	C	4	Y	S	100	100	733	540	323	180	210	345	156	100	220	710	180	760	163	4	318	418	-
F100-180	017	F	4	U	S	100	100	724	540	323	180	210	345	156	100	220	710	180	760	163	4	318	-	709
F100-180	017	F	4	Y	S	100	100	733	540	323	180	210	345	156	100	220	710	180	760	163	4	318	-	718
F100-180	023	F	4	U	S	100	100	724	540	323	180	210	345	156	100	220	710	180	760	163	4	318	-	709
F100-180	023	F	4	Y	S	100	100	733	540	323	180	210	345	156	100	220	710	180	760	163	4	318	-	718
F100-230	017	F	4	U	S	100	100	724	540	323	180	210	345	156	100	220	710	180	760	163	4	318	-	709
F100-230	017	F	4	Y	S	100	100	733	540	323	180	210	345	156	100	220	710	180	760	163	4	318	-	718
F100-230	023	F	4	U	S	100	100	724	540	323	180	210	345	156	100	220	710	180	760	163	4	318	-	709
F100-230	023	F	4	Y	S	100	100	733	540	323	180	210	345	156	100	220	710	180	760	163	4	318	-	718

2573.5/03-NL

Afmetingen fundament [mm]

Grootte	Motorvermogen	Efficiëntieklasse	Aantal polen	Motoruitvoering	Motortype	DN_3	A	B	B'	C	D	D'	E	G_1	G_2	H	J	ØK	L	N min.	O min.	P min.
D100-140	040	F	2	U	S	100	300	200	200	220	150	150	40	203	-	210	20	18	125	650	650	420
D100-140	040	F	2	Y	S	100	300	200	200	220	150	150	40	203	-	210	20	18	125	650	650	420
D100-180	012	C	4	U	S	100	300	200	200	220	150	150	40	203	-	210	20	18	125	650	650	420
D100-180	012	C	4	Y	S	100	300	200	200	220	150	150	40	203	-	210	20	18	125	650	650	420
D100-180	017	F	4	U	S	100	300	200	200	220	150	150	40	203	-	210	20	18	125	650	650	420
D100-180	017	F	4	Y	S	100	300	200	200	220	150	150	40	203	-	210	20	18	125	650	650	420
D100-180	023	F	4	U	S	100	300	200	200	220	150	150	40	203	-	210	20	18	125	650	650	420
D100-180	023	F	4	Y	S	100	300	200	200	220	150	150	40	203	-	210	20	18	125	650	650	420
F100-180	012	C	4	U	S	100	300	200	200	220	150	150	40	203	-	210	20	18	125	650	650	420
F100-180	012	C	4	Y	S	100	300	200	200	220	150	150	40	203	-	210	20	18	125	650	650	420
F100-180	017	F	4	U	S	100	300	200	200	220	150	150	40	203	-	210	20	18	125	650	650	420
F100-180	017	F	4	Y	S	100	300	200	200	220	150	150	40	203	-	210	20	18	125	650	650	420
F100-180	023	F	4	U	S	100	300	200	200	220	150	150	40	203	-	210	20	18	125	650	650	420
F100-180	023	F	4	Y	S	100	300	200	200	220	150	150	40	203	-	210	20	18	125	650	650	420
F100-230	017	F	4	U	S	100	300	200	200	220	150	150	40	203	-	210	20	18	125	650	650	420
F100-230	017	F	4	Y	S	100	300	200	200	220	150	150	40	203	-	210	20	18	125	650	650	420
F100-230	023	F	4	U	S	100	300	200	200	220	150	150	40	203	-	210	20	18	125	650	650	420
F100-230	023	F	4	Y	S	100	300	200	200	220	150	150	40	203	-	210	20	18	125	650	650	420

2573.5/03-NL

Amarex DN 150, stationaire opstelling, draadgeleiding, 2-stangsgeleiding

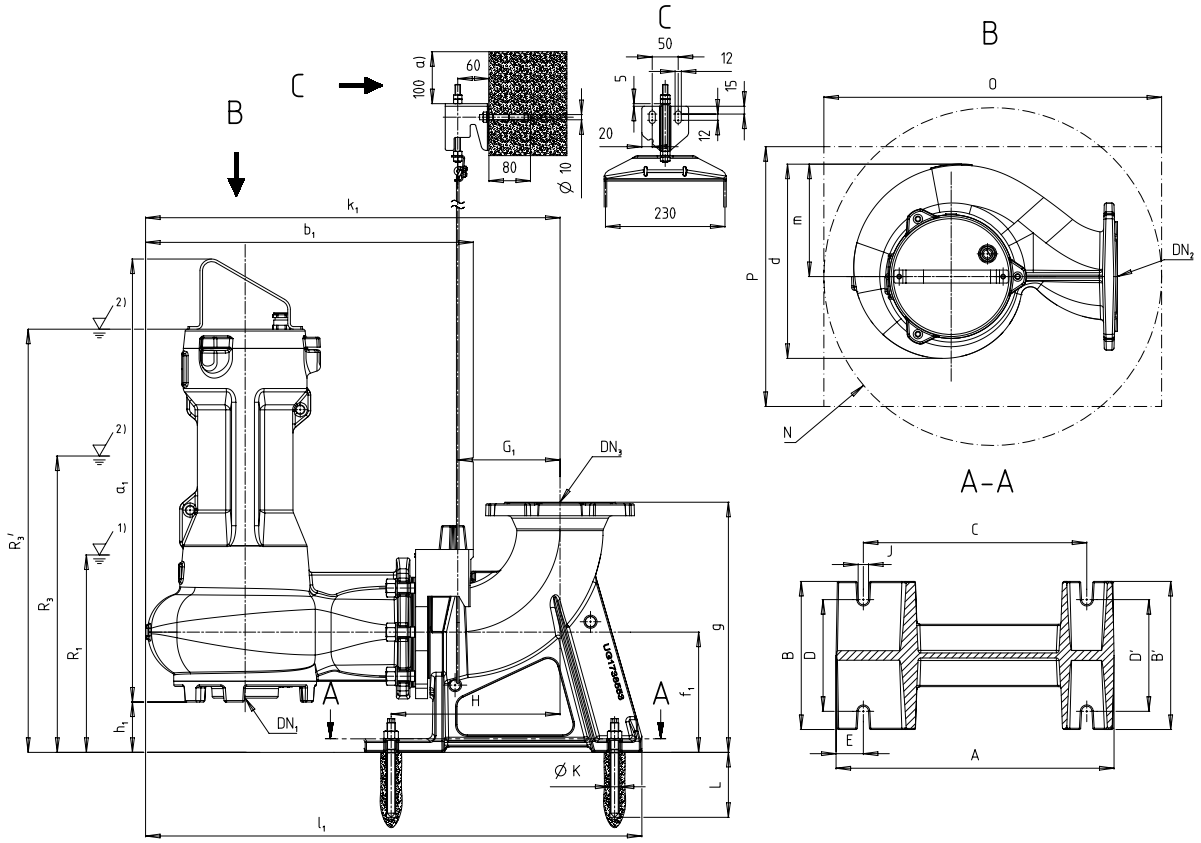

Afb. 11: Afmetingen Amarex DN 150, stationaire opstelling, draadgeleiding

1)	Laagste uitschakelpunt bij automatisch bedrijf
2)	Minimaal vloeistofniveau bij continubedrijf
3)	Niet opgenomen in de KSB-leveringsomvang

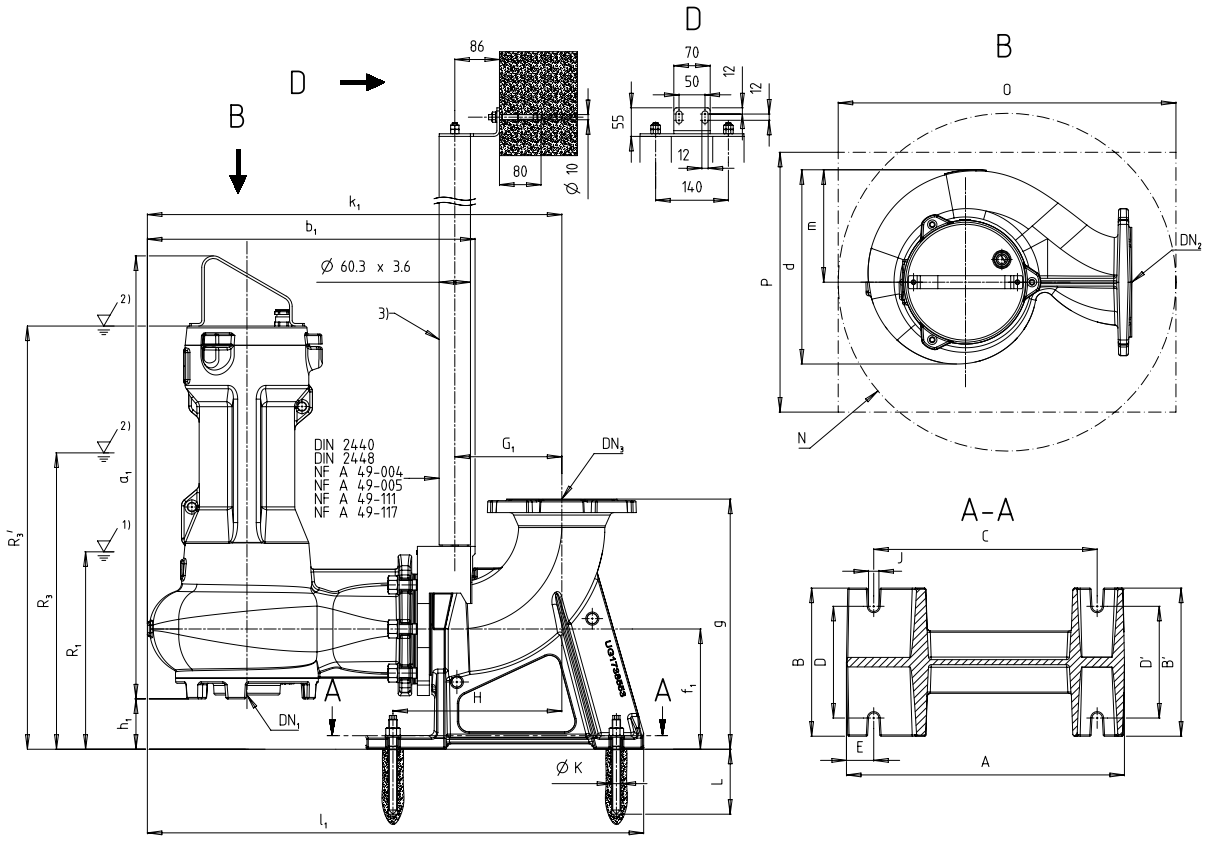

Afb. 12: Amarex 150, stationaire opstelling, 2-stangsgeleiding

1)	Laagste uitschakelpunt bij automatisch bedrijf
2)	Minimaal vloeistofniveau bij continubedrijf
3)	Niet opgenomen in de KSB-leveringsomvang

Afmetingen pompaggregaat [mm]

Grootte	Motorvermogen	Efficiëntieklasse	Aantal polen	Motoruitvoering	Motortype	DN_1	DN_2	a_1	b_1	d	D_f	f_1	g	g_f	h_1	H_f	k_1	k_f	l_1	m	Z_f	R1	R3	R3'
F150-180	036	C	4	U	S	150	150	844	630	374	271	232	481	211	97	285	796	240	953	216	6	505	465	-
F150-180	036	C	4	Y	S	150	150	853	630	374	271	232	481	211	97	285	796	240	953	216	6	505	465	-
F150-180	045	C	4	U	S	150	150	844	630	374	271	232	481	211	97	285	796	240	953	216	6	505	545	-
F150-180	045	C	4	Y	S	150	150	853	630	374	271	232	481	211	97	285	796	240	953	216	6	505	545	-
F150-180	065	F	4	U	S	150	150	844	630	374	271	232	481	211	97	285	796	240	953	216	6	505	-	806
F150-180	065	F	4	Y	S	150	150	853	630	374	271	232	481	211	97	285	796	240	953	216	6	505	-	815
F150-180	077	F	4	U	S	150	150	844	630	374	271	232	481	211	97	285	796	240	953	216	6	505	-	806
F150-180	077	F	4	Y	S	150	150	853	630	374	271	232	481	211	97	285	796	240	953	216	6	505	-	815
D150-230	036	C	4	U	S	150	150	846	630	374	271	232	481	211	95	285	796	240	953	216	6	505	465	-
D150-230	036	C	4	Y	S	150	150	855	630	374	271	232	481	211	95	285	796	240	953	216	6	505	465	-
D150-230	045	C	4	U	S	150	150	846	630	374	271	232	481	211	95	285	796	240	953	216	6	505	545	-
D150-230	045	C	4	Y	S	150	150	855	630	374	271	232	481	211	95	285	796	240	953	216	6	505	545	-
D150-230	065	F	4	U	S	150	150	846	630	374	271	232	481	211	95	285	796	240	953	216	6	505	-	806
D150-230	065	F	4	Y	S	150	150	855	630	374	271	232	481	211	95	285	796	240	953	216	6	505	-	815
D150-230	077	F	4	U	S	150	150	846	630	374	271	232	481	211	95	285	796	240	953	216	6	505	-	806
D150-230	077	F	4	Y	S	150	150	855	630	374	271	232	481	211	95	285	796	240	953	216	6	505	-	815
F150-230	036	C	4	U	S	150	150	844	630	374	271	232	481	211	97	285	796	240	953	216	6	505	465	-
F150-230	036	C	4	Y	S	150	150	853	630	374	271	232	481	211	97	285	796	240	953	216	6	505	465	-
F150-230	045	C	4	U	S	150	150	844	630	374	271	232	481	211	97	285	796	240	953	216	6	505	545	-
F150-230	045	C	4	Y	S	150	150	853	630	374	271	232	481	211	97	285	796	240	953	216	6	505	545	-
F150-230	065	F	4	U	S	150	150	844	630	374	271	232	481	211	97	285	796	240	953	216	6	505	-	806

Grootte	Motorvermogen	Efficiëntieklasse	Aantal polen	Motoruitvoering	Motortype	DN_1	DN_2	a_1	b_1	d	D_f	f_1	g	g_f	h_1	H_f	k_1	k_f	l_1	m	Z_f	R1	R3	R3'
F150-230	065	F	4	Y	S	150	150	853	630	374	271	232	481	211	97	285	796	240	953	216	6	505	-	815
F150-230	077	F	4	U	S	150	150	844	630	374	271	232	481	211	97	285	796	240	953	216	6	505	-	806
F150-230	077	F	4	Y	S	150	150	853	630	374	271	232	481	211	97	285	796	240	953	216	6	505	-	815

Afmetingen fundament [mm]

Grootte	Motorvermogen	Efficiëntieklasse	Aantal polen	Motoruitvoering	Motortype	DN_3	A	B	B'	C	D	D'	E	G_1	G_2	H	J	ØK	L	N min.	O min.	P min.
F150-180	036	C	4	U	S	150	535	285	285	430	215	215	53	206	-	325	20	18	125	730	730	500
F150-180	036	C	4	Y	S	150	535	285	285	430	215	215	53	206	-	325	20	18	125	730	730	500
F150-180	045	C	4	U	S	150	535	285	285	430	215	215	53	206	-	325	20	18	125	730	730	500
F150-180	045	C	4	Y	S	150	535	285	285	430	215	215	53	206	-	325	20	18	125	730	730	500
F150-180	065	F	4	U	S	150	535	285	285	430	215	215	53	206	-	325	20	18	125	730	730	500
F150-180	065	F	4	Y	S	150	535	285	285	430	215	215	53	206	-	325	20	18	125	730	730	500
F150-180	077	F	4	U	S	150	535	285	285	430	215	215	53	206	-	325	20	18	125	730	730	500
F150-180	077	F	4	Y	S	150	535	285	285	430	215	215	53	206	-	325	20	18	125	730	730	500
D150-230	036	C	4	U	S	150	535	285	285	430	215	215	53	206	-	325	20	18	125	730	730	500
D150-230	036	C	4	Y	S	150	535	285	285	430	215	215	53	206	-	325	20	18	125	730	730	500
D150-230	045	C	4	U	S	150	535	285	285	430	215	215	53	206	-	325	20	18	125	730	730	500
D150-230	045	C	4	Y	S	150	535	285	285	430	215	215	53	206	-	325	20	18	125	730	730	500
D150-230	065	F	4	U	S	150	535	285	285	430	215	215	53	206	-	325	20	18	125	730	730	500
D150-230	065	F	4	Y	S	150	535	285	285	430	215	215	53	206	-	325	20	18	125	730	730	500
D150-230	077	F	4	U	S	150	535	285	285	430	215	215	53	206	-	325	20	18	125	730	730	500
D150-230	077	F	4	Y	S	150	535	285	285	430	215	215	53	206	-	325	20	18	125	730	730	500
F150-230	036	C	4	U	S	150	535	285	285	430	215	215	53	206	-	325	20	18	125	730	730	500
F150-230	036	C	4	Y	S	150	535	285	285	430	215	215	53	206	-	325	20	18	125	730	730	500
F150-230	045	C	4	U	S	150	535	285	285	430	215	215	53	206	-	325	20	18	125	730	730	500
F150-230	045	C	4	Y	S	150	535	285	285	430	215	215	53	206	-	325	20	18	125	730	730	500
F150-230	065	F	4	U	S	150	535	285	285	430	215	215	53	206	-	325	20	18	125	730	730	500
F150-230	065	F	4	Y	S	150	535	285	285	430	215	215	53	206	-	325	20	18	125	730	730	500
F150-230	077	F	4	U	S	150	535	285	285	430	215	215	53	206	-	325	20	18	125	730	730	500
F150-230	077	F	4	Y	S	150	535	285	285	430	215	215	53	206	-	325	20	18	125	730	730	500

Aansluitingen

Persleidingaansluiting op voetbocht met flens

Flensaansluiting (DN 50/DN 65)	Schroefdraadaansluiting in de flens (DN 50/DN 65)	Klemverbinding (DN 50/DN 65)
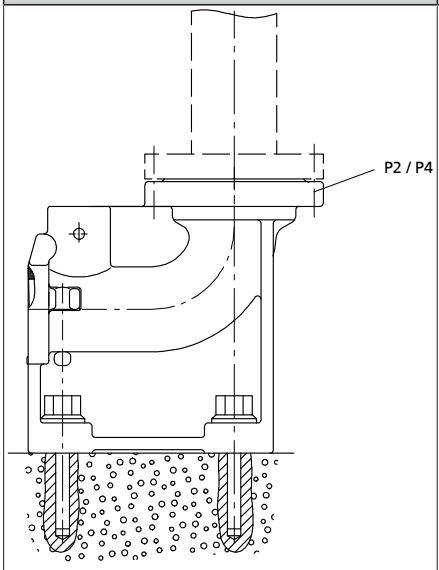	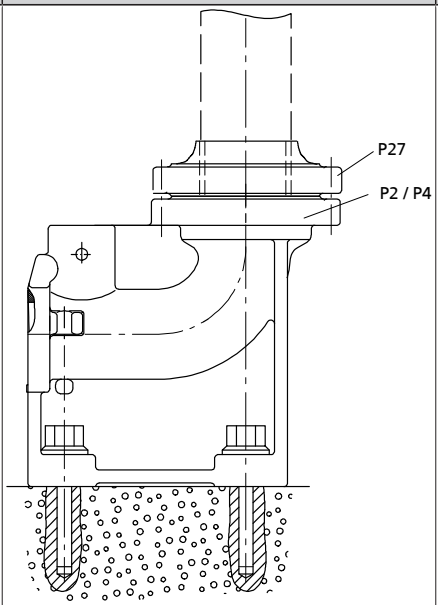	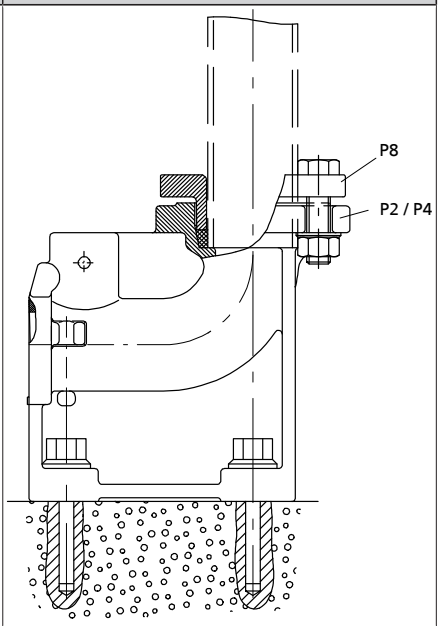
	Voor standaardleidingen conform DIN 2440 / DIN 2441 ▪ Met leiding buiten-Ø 60,3 mm - staal voor DN 50 ▪ Met leiding buiten-Ø 63 mm - PVC (ISO 3606) voor DN 50 ▪ Met draadflens DN 50 - G 2″ ▪ Met leiding buiten-Ø 76,1 mm - staal voor DN 65 ▪ Met leiding buiten-Ø 75 mm - PVC (ISO 3606) voor DN 65 ▪ Met draadflens DN 65 - G 2 $^1/_2$″	Voor standaardleidingen conform DIN 2440 / DIN 2441 / DIN 2448 ▪ Met leiding buiten-Ø 60,3 mm - staal voor DN 50 ▪ Met leiding buiten-Ø 63 mm - PVC (ISO 3606) voor DN 50 ▪ Met leiding buiten-Ø 76,1 mm - staal voor DN 65 ▪ Met leiding buiten-Ø 75 mm - PVC (ISO 3606) voor DN 65

Opstellingstypen

Opstellingstype S, stationaire natte opstelling

Opstellingstype	Beschrijving	Opmerking
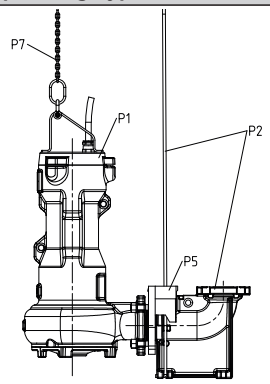	**Beugelgeleiding** P1: pomp P2: opsteldelen beugelgeleiding, inbouwdiepte = 1,5 m / 1,8 m / 2,1 m P5: houder P7: ketting en harpsluiting	Alleen voor bepaalde maten beschikbaar, zie ontwerpconfigurator.
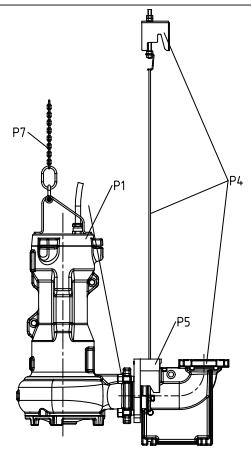	**Draadgeleiding** P1: pomp P4: opsteldelen draadgeleiding, inbouwdiepte = 4,5 m / 9,5 m / 14,5 m P5: klauw P7: ketting en harpsluiting	-
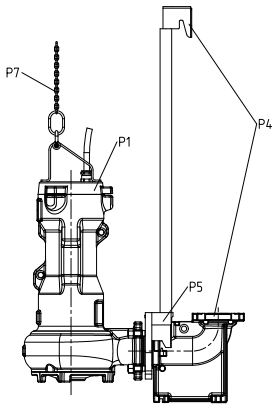	**1-stanggeleiding** P1: pomp P4: opsteldelen 1-stangsgeleiding P5: houder P7: ketting en harpsluiting	Alleen voor bepaalde maten beschikbaar, zie ontwerpconfigurator.
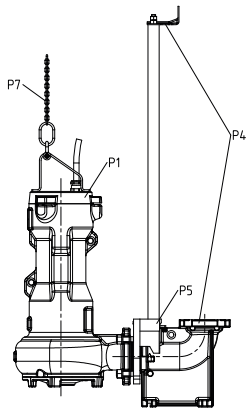	**2-stangsgeleiding** P1: pomp P4: opsteldelen 2-stangsgeleiding P5: houder en verloopstuk P7: ketting en harpsluiting	Alleen voor bepaalde maten beschikbaar, zie ontwerpconfigurator.

2573.5/03-NL

Opstellingstype P, verplaatsbare natte opstelling

Opstellingstype	Beschrijving
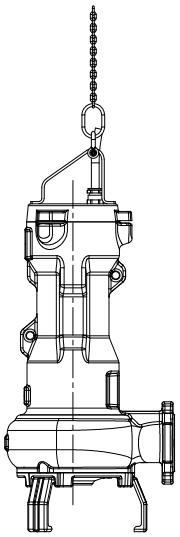	P1: pomp P6: Pompvoet P7: ketting en harpsluiting

Inbouwaanwijzingen

Montagesuggesties transportabele pompaggregaten

Pompgrootte 50

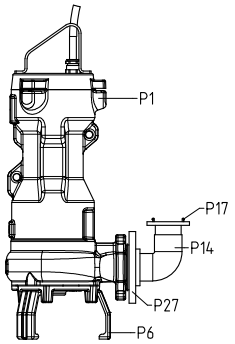

Montagesuggestie 1
loodrechte slangaansluiting met bochtstuk (P14) en Storz-snelkoppeling (P17) (snelkoppeling)

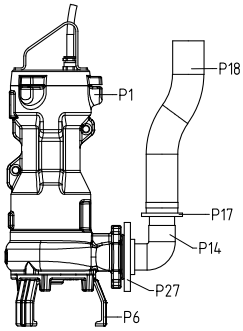

Montagesuggestie 2
loodrechte slangaansluiting met synthetische slang (P18)

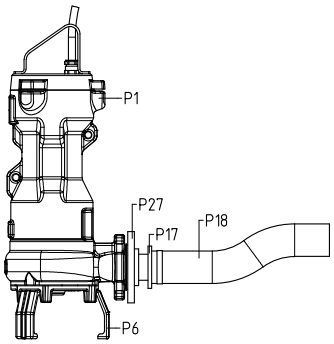

Montagesuggestie 3
horizontale slangaansluiting (snelkoppeling) met synthetische slang (P18)

Pompgrootte 65, 80, 100

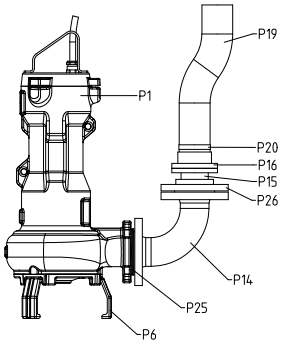

Montagesuggestie 1
loodrechte slangaansluiting (snelkoppeling) met synthetische slang (P19) en slangklem (P20)

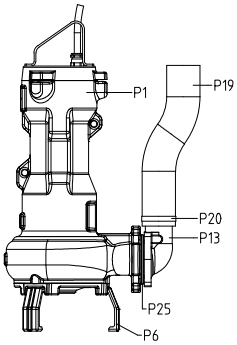

Montagesuggestie 2
loodrechte slangaansluiting met synthetische slang (P19), slangklem (P20) en aansluitbocht, (P13)

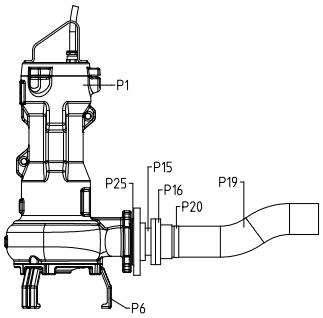

Montagesuggestie 3
horizontale slangaansluiting (snelkoppeling) met synthetische slang (P19), slangklem (P20), Storz-slangkoppeling (P16), Storz-snelkoppeling (P15)

2573.5/03-NL

Montagesuggesties stationaire pompaggregaten

Grootte 50, 65, 80, 100

Beugelgeleiding
Amarex F50-140/220, F65-150/170/230

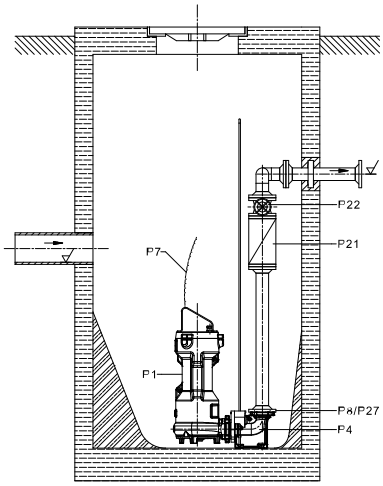

Montagesuggestie 1
Enkele pompinstallatie
Voetbocht met flens

Draad-, 1-stangs of 2-stangsgeleiding
Amarex 50, 65, 80, 100

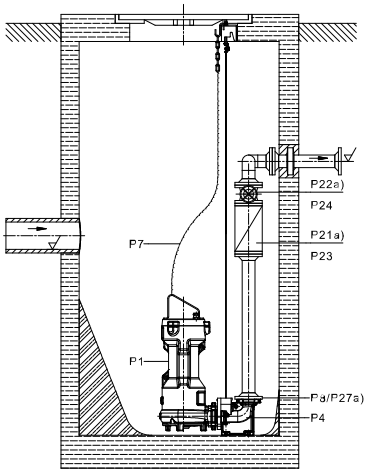

Montagesuggestie 3<1/>naar keuze met draad-, 1-stang of 2-stangsgeleiding<2/>enkele pompinstallatie voor een inbouwdiepte van 4,5 m<3/>voetbocht met flens

a)	alleen DN 50

Hangende uitvoering
Amarex F50-140

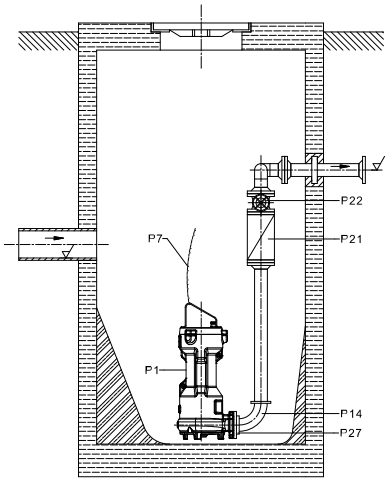

Montagesuggestie 2<1/>Enkele pompinstallatie voor inbouwdiepte van 1,5 m<2/>directe aansluiting op persleiding (hangende uitvoering)

Montagesuggesties elektrische aansluiting

Amarex is met en zonder explosiebeveiliging verkrijgbaar.

CEE-motorbeveiligingsstekker(tot 4,0 kW)

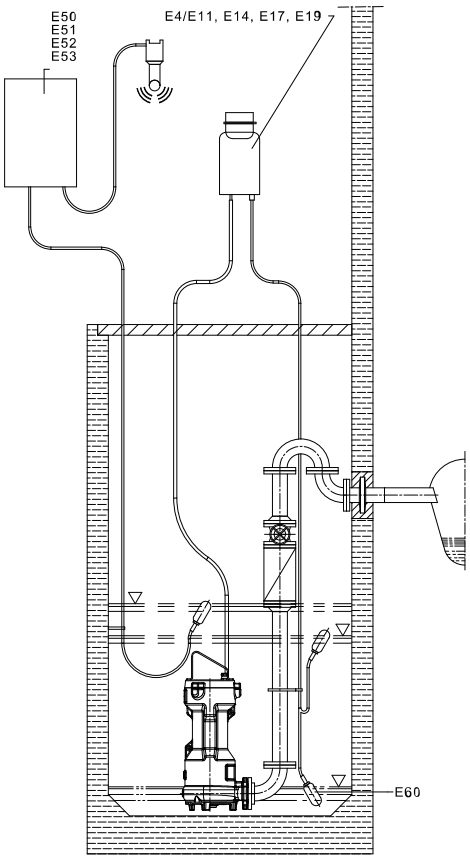

Montagesuggestie 1
zonder explosiebeveiliging

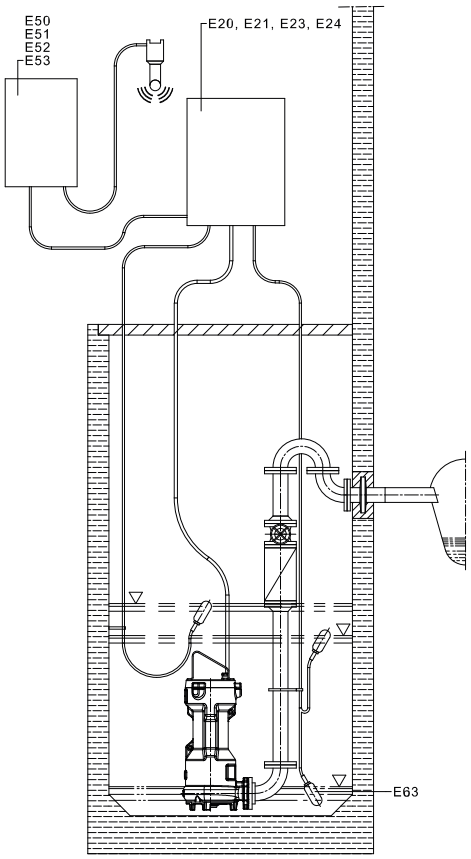

Montagesuggestie 2
Met explosiebeveiliging

Leveringsomvang

Stationaire natte opstelling (opstellingstype S)

- Pompaggregaat compleet met elektrische aansluitkabel
- Houder met afdicht- en bevestigingsmateriaal
- Hijskabel/hijsketting[18)]
- Console met bevestigingsmateriaal
- Voetbocht met bevestigingsmateriaal
- Geleidingstoebehoren[19)]

Verplaatsbare natte opstelling (opstellingstype P)

- Pompaggregaat compleet met elektrische aansluitkabel
- Voeten (en evt. voetplaat)
- Hijskabel/hijsketting[20)]

2573.5/03-NL

18 Optioneel
19 Geleidestangen niet bij de leveringsomvang inbegrepen.
20 Optioneel

Toebehoren

Opsteldelen voor stationaire pompaggregaten

Opsteldelen voor stationaire pompaggregaten

Pos.		Aanduiding	Grootte	Pakking	Inbouwdiepte [m]	Mat.nr.	[kg]
	P2 + P5	Beugelgeleiding Opsteldelen voor stationaire natte opstelling Bestaande uit: voetbocht met flens DN 50, plug van roestvast staal, geleidebeugel, klauw met rvs-bouten	DN 50 DN 3: DIN ISO ASME Schuine klauw	NBR 60	1,5	05045152	12,218
						19521154	1,5
				FKM 60	1,5	05045153	12,218
						19521154	1,5
				NBR 60	1,8	05045152	12,218
						19521155	2,5
				FKM 60	1,8	05045153	12,218
						19521155	2,5
				NBR 60	2,1	05045152	12,218
						19521156	4
				FKM 60	2,1	05045153	12,218
						19521156	4
		Beugelgeleiding Opsteldelen voor stationaire natte opstelling Bestaande uit: voetbocht met flens DN 65, plug van roestvast staal, geleidebeugel, klauw met rvs-bouten	DN 65 DN 3: DIN ISO ASME	NBR 60	1,5	05045148	16,23
						19521154	1,5
				FKM 60	1,5	05045149	16,23
						19521154	1,5
				NBR 60	1,8	05045148	16,23
						19521155	2,5
				FKM 60	1,8	05045149	16,23
						19521155	2,5
				NBR 60	2,1	05045148	16,23
						19521156	4
				FKM 60	2,1	05045149	16,23
						19521156	4
		Beugelgeleiding Opsteldelen voor stationaire natte opstelling Bestaande uit: voetbocht met flens DN 65/80, plug van roestvast staal, geleidebeugel, klauw met rvs-bouten	DN 65/80 DN 3: DIN ISO	NBR 60	1,5	05045160	18,33
						19521154	1,5
				FKM 60	1,5	05045161	18,33
						19521154	1,5
				NBR 60	1,8	05045160	18,33
						19521155	2,5
				FKM 60	1,8	05045161	18,33
						19521155	2,5
				NBR 60	2,1	05045160	18,33
						19521156	4
				FKM 60	2,1	05045161	18,33
						19521156	4
			DN 65/80 DN 3: ASME	NBR 60	1,5	05045156	18,43
						19521154	1,5
				FKM 60	1,5	05045157	18,43
						19521154	1,5
				NBR 60	1,8	05045156	18,43
						19521155	2,5
				FKM 60	1,8	05045157	18,43
						19521155	2,5
				NBR 60	2,1	05045156	18,43
						19521156	4
				FKM 60	2,1	05045157	18,43
						19521156	4

Pos.		Aanduiding	Grootte	Pakking	Inbouwdiepte [m]	Mat.nr.	[kg]
	P4 + P5	Draadgeleiding	DN 50	NBR 60	4,5	05044127	13,85
		Opsteldelen voor stationaire natte opstelling	DN 3: DIN ISO ASME	FKM 60	4,5	05044128	13,85
		Bestaande uit: voetbocht met flens, plug van roestvast staal, spanbeugel, console, 10 m geleidekabel, klauw met rvs-bouten	DN 65	NBR 60	4,5	05044125	17,862
			DN 3: DIN ISO ASME	FKM 60	4,5	05044126	17,862
			DN 65/80	NBR 60	4,5	05044211	19,962
			DN 3: DIN ISO	FKM 60	4,5	05044212	19,962
			DN 65/80	NBR 60	4,5	05044129	20,062
			DN 3: ASME	FKM 60	4,5	05044210	20,062
			DN 80	NBR 60	4,5	05018552	29,454
			DN 3: DIN ISO	FKM 60	4,5	05018553	29,454
			DN 80	NBR 60	4,5	05028880	27,404
			DN 3: ASME	FKM 60	4,5	05028881	27,404
			DN 80/100	NBR 60	4,5	05018556	28,854
			DN 3: DIN ISO ASME	FKM 60	4,5	05018557	28,854
			DN 100	NBR 60	4,5	05018554	34,633
			DN 3: DIN ISO ASME	FKM 60	4,5	05018555	34,633
			DN 150	NBR 60	4,5	05018558	74,166
			DN 3: DIN ISO ASME	FKM 60	4,5	05018559	74,166
	P4 + P5	1-stangsgeleiding	DN 50	NBR 60	4,5	05045152	12,218
		Opsteldelen voor stationaire natte opstelling	DN 3: DIN ISO ASME			05017151	0,32
		Bestaande uit: voetbocht met flens, plug van roestvast staal, console, klauw met rvs-bouten (geleidebuis niet inbegrepen in KSB-leveringsomvang)		FKM 60	4,5	05045153	12,218
						05017151	0,32
			DN 65	NBR 60	4,5	05045148	16,23
			DN 3: DIN ISO ASME			05017151	0,32
				FKM 60	4,5	05045149	16,23
						05017151	0,32
			DN 65/80	NBR 60	4,5	05045160	18,33
			DN 3: DIN ISO			05017151	0,32
				FKM 60	4,5	05045161	18,33
						05017151	0,32
			DN 65/80	NBR 60	4,5	05045156	18,43
			DN 3: ASME			05017151	0,32
				FKM 60	4,5	05045157	18,43
						05017151	0,32
			DN 80	NBR 60	4,5	05018726	27,892
			DN 3: DIN ISO			05017151	0,32
				FKM 60	4,5	05018727	27,892
						05017151	0,32
			DN 80	NBR 60	4,5	05028255	25,892
			DN 3: ASME			05017151	0,32
				FKM 60	4,5	05028256	25,892
						05017151	0,32
			DN 80/100	NBR 60	4,5	05018742	27,292
			DN 3: DIN ISO ASME			05017151	0,32
				FKM 60	4,5	05018743	27,292
						05017151	0,32
			DN 100	NBR 60	4,5	05018729	33,071
			DN 3: DIN ISO ASME			05017151	0,32
				FKM 60	4,5	05018740	33,071
						05017151	0,32

2573.5/03-NL

Pos.		Aanduiding	Grootte	Pakking	Inbouwdiepte [m]	Mat.nr.	[kg]
	P4 + P5	2-stangsgeleiding Opsteldelen voor stationaire natte opstelling Bestaande uit: voetbocht met flens, plug van roestvast staal, console, verloopstuk, klauw met VA-bouten (geleidebuizen niet inbegrepen in KSB-leveringsomvang)	DN 50	NBR 60	-	05044215	13,33
			DN 3: DIN ISO ASME	FKM 60	-	05044216	13,33
			DN 65	NBR 60	-	05044213	17,242
			DN 3: DIN ISO ASME	FKM 60	-	05044214	17,242
			DN 65/80	NBR 60	-	05044219	19,342
			DN 3: DIN ISO	FKM 60	-	05044220	19,342
			DN 65/80	NBR 60	-	05044217	19,442
			DN 3: ASME	FKM 60	-	05044218	19,442
			DN 80	NBR 60	-	05018645	30,244
			DN 3: DIN ISO	FKM 60	-	05018646	30,244
			DN 80	NBR 60	-	05028447	28,194
			DN 3: ASME	FKM 60	-	05028448	28,194
			DN 80/100	NBR 60	-	05018649	29,644
			DN 3: DIN ISO ASME	FKM 60	-	05018650	29,644
			DN 100	NBR 60	-	05018647	35,423
			DN 3: DIN ISO ASME	FKM 60	-	05018648	35,423
			DN 150	NBR 60	-	05016943	73,25
			DN 3: DIN ISO ASME	FKM 60	-	05016944	73,25
	P5	Beugelgeleiding, draadgeleiding, 1-stangsgeleiding Klauw Amarex EN-GJL-250 met VA-bouten	DN 50	NBR 60	-	05046255	4,842
				FKM 60	-	05046256	4,842
			DN 65	NBR 60	-	05046259	5,854
				FKM 60	-	05046270	5,854
		1-stangsgeleiding Klauw Amarex EN-GJL-250 met VA-bouten	DN 80	NBR 60	-	05016790	6,572
				FKM 60	-	05016791	6,572
			DN 100	NBR 60	-	05016794	7,291
				FKM 60	-	05016795	7,291
		2-stangsgeleiding Klauw Amarex EN-GJL-250 met VA-bouten	DN 50	NBR 60	-	05046257	4,942
				FKM 60	-	05046258	4,942
			DN 65	NBR 60	-	05046271	5,854
				FKM 60	-	05046272	5,854
		Draadgeleiding, 2-stangsgeleiding Klauw Amarex EN-GJL-250 met VA-bouten	DN 80	NBR 60	-	05016792	6,372
				FKM 60	-	05016793	6,372
			DN 100	NBR 60	-	05016796	7
				FKM 60	-	05016797	7,091
			DN 150	NBR 60	-	05016798	13,864
				FKM 60	-	05016799	13,864

Opsteldelen voor transportabele pompaggregaten

Opsteldelen voor transportabele pompaggregaten

Pos.		Aanduiding	Grootte	Mat.nr.	[kg]
	P6	3 pompvoeten	DN 50/65/80/100	05017148	0,072
		Voetplaat met bouten (alleen bij niet-vlakke ondergrond, alleen toepasbaar in combinatie met voeten)	DN 50/65/80/100	05016969	1,004

Ketting voor stationaire en transportabele pompaggregaten

Ketting voor stationaire en transportabele pompaggregaten

Pos.		Aanduiding	Amarex	Lengte [m]	Mat.nr.	[kg]
	P7	Ketting (1.4404) korte schakels, getest en gemarkeerd volgens richtlijn 2006/42/EG (Machinerichtlijn), haak (1.4301), schakels (1.4404), maximale belasting 200 kg	NG08-09[21)]	3	05018486	0,793
			NG10-11[22)]	3	05018487	0,943
			NG08-09[21)]	5	05018488	2,295
			NG10-11[22)]	5	05018489	2,445
			NG08-09[21)]	10	05018510	4,4
			NG10-11[22)]	10	05018511	4,55
			NG08-09[21)]	15	05018512	6,605
			NG10-11[22)]	15	05018513	6,755
	-	Polypropyleen hijskabel met harpsluiting 1.4401 en haak 1.4571	NG08-09[21)]	5	05018515	2,09
			NG10-11[22)]	5	05018517	2,24

Pomptoebehoren

Toebehoren voor stationaire en transportabele pompaggregaten

Pos.		Aanduiding	Aansluiting	Lengte [m]	Amarex 50	Amarex 65	Amarex 80	Amarex 100	Mat.nr.	[kg]
	P8	Flens voor insteek-leidingaansluiting PN 10, op bocht met flens, aansluitafmetingen conform PN 16	DN 50 / R 2	-	✘	-	-	-	19551111	1,2
			DN 65 / R 2 1/2	-	-	✘	-	-	39020184	1,2
	P9	PVC-verloopstuk voor slangaansluiting, met 1 slangklem	R2	-	✘	-	-	-	11191498	0,3
	P13	Aansluitbocht met flens / slangaansluiting EN-GJL-250, gietijzer PN 16, DIN 2501, inclusief afdichtring en slangklem, bij DN 100 ook de bevestigingsbouten, gebruiken voor flensverbinding pos. 25 of pos. 26 (niet bij DN 100)	DN 65/B 75	-	-	✘	-	-	19135655	6
			DN 80/B 75	-	-	-	✘	-	19131746	6,6
			DN 100/A 110	-	-	-	-	✘	19139718	10
	P14	Hoekstuk met binnendraad/buitendraad, gietijzer verzinkt (flensaansluiting zie P27 en P30)	R 2	-	✘	-	-	-	00241966	0,3
		Aansluitbocht met flenzen, PN 16, volgens DIN 2501 (gebruiken voor flensverbinding pos. 25 of pos. 26), gietijzer	DN 65/65	-	-	✘	-	-	00265480	11
			DN 65/80	-	-	✘	-	-	25198402	8
			DN 80/80	-	-	-	✘	-	11150856	10
			DN 100/100	-	-	-	-	✘	25145802	14,4
	P15	Storz-snelkoppeling	DN 65 / B 75	-	-	✘	-	-	18040148	3,5
			DN 80/B 75	-	-	-	✘	-	18072642	3,5
			DN 100/A 110	-	-	-	-	✘	18060162	5
	P16	Storz-slangkoppeling Voor slangmontage zijn 2 slangklemmen pos. 20 vereist (voor synthetische slang B 75 en A 110 pos. 19)	C 52 (DIN 14321)	-	✘	-	-	-	00524551	0,3
			B 75 (DIN 14322)	-	-	✘	✘	-	00520454	0,7
			A 110 (DIN 14323)	-	-	-	-	✘	00522313	1,5
	P17	Storz-snelkoppeling	C 52 / G 2	-	✘	-	-	-	00524370	0,2
			B 75 / G 2 1/2	-	-	✘	-	-	00524371	0,4
	P18	Synthetische slang DN 50, DIN 14811, met aangebrachte C-koppelingen	C 52	-	✘	-	-	-	00522262	2,3
			C 52	-	✘	-	-	-	00522263	4,2
			C 52	-	✘	-	-	-	00522264	5,7

21 NG08-NG09: motoren 14C2 tot 29C2, 24F2 tot 40F2, 12C4, 17F4 tot 23F4

22 NG10-NG11: motoren 35C2 tot 60C2, 51F2 tot 84F2, 21C4 tot 45C4, 35F4 tot 77F4

Pos.		Aanduiding	Aansluiting	Lengte [m]	Amarex 50	Amarex 65	Amarex 80	Amarex 100	Mat.nr.	[kg]
	P19	Synthetische slang, Zonder koppeling, DIN 14 811 63	-	5	✗	-	-	-	39018688	1,7
			-	10	✗	-	-	-	39018689	3,4
			-	20	✗	-	-	-	39018690	6,8
		Synthetische slang, zonder koppeling, DIN 14 811 B 75	-	5	-	✗	✗	-	39019064	2
			-	20	-	✗	✗	-	39019066	8
			-	30	-	✗	✗	-	39019071	12
		Synthetische slang, zonder koppeling, DIN 14 811 80	-	5	-	-	✗	-	39018691	2,2
			-	10	-	-	✗	-	39019062	4,3
		Synthetische slang, zonder koppeling, DIN 14 811 A 110	-	5	-	-	-	✗	39019067	4,7
			-	10	-	-	-	✗	39019068	9,3
			-	30	-	-	-	✗	39019070	27,9
	P20	Slangklem DIN 3017, chroomstaal	B 50[23]	-	✗	-	-	-	39000515	0,025
			B 75	-	-	✗	✗	-	00109515	0,04
			AL 110 - 120 B[24]	-	-	-	-	✗	00520853	0,1
	P21	Terugslagklep RK Kunststof, EN 12 050-4, met binnendraad ISO 7/1 met volledige doorlaat en aftapplug, niet geschikt voor drukriolering	Rp 2	-	✗	-	-	-	01009773	0,5
	P22	Mof-schuifafsluiter CuZn PN 10-12 DIN 3352	Rp 2	-	✗	-	-	-	00411503	1,287
			Rp 2 1/2	-	-	✗	-	-	39000507	1,7
	P23	Terugslagklep, Gietijzer, volledige doorlaat, beluchtingsvoorziening, flens geboord volgens DIN 2501, PN 16	DN 65	-	-	✗	-	-	48829253	13,74
			DN 80	-	-	-	✗	-	48829254	16,5
			DN 100	-	-	-	-	✗	48829255	20,9
	P24	Schuifafsluiter ECOLINE GTR-16P, gietijzer, PN 16, flens geboord conform ISO 7005/ DIN 2501	DN 65	-	-	✗	-	-	49709579	15
			DN 80	-	-	-	✗	-	49709580	22
			DN 100	-	-	-	-	✗	49709581	26,5
	P25	Set montagetoebehoren voor één flensverbinding, persaansluiting / pos. 13, 14 of 15 Bestaande uit: 4 zeskantbouten met moeren en 1 afdichting	-	-	✗	-	-	-	39021944	0,8
					-	✗	-	-	19551115	0,8
					-	-	✗	-	19551100	0,8
					-	-	-	✗	19551113	0,8
	P26	Set montagetoebehoren voor één flensverbinding Bestaande uit: 8 zeskantbouten met moeren en 1 afdichting	-	-	-	-	✗	-	19551114	0,8
					-	-	-	✗	19551116	0,8
	P27	Draadflens voor beugeluitvoering (P2) en voor draaduitvoering (P4) bestaande uit: flens, 4 zeskantbouten met moeren en ringen en 1 afdichting	DN 50 / Rp 2	-	✗	-	-	-	19551353	2
			DN 65 / Rp 2 1/2	-	-	✗	-	-	39021943	2,9
	P28	Handpomp, wandbevestiging, gietijzer, aansluiting zuigzijde Rp 1 1/2	-	-	✗	✗	✗	✗	00520485	12
	P30	Aansluitstuk met gereduceerde buitendraad M4 EN 1042K	2 x Rp 1 1/4	-	-	-	-	-	01135663	0,4

23 Voor synthetische slang Ø 63 pos. 19
24 2 stuks vereist

Schakelkasten zonder ATEX

Schakelapparaten voor Amarex zonder ATEX (**geldig voor alle landen behalve Frankrijk!**)

Pos.		Aanduiding	I_N Min. [A]	I_N Max. [A]	Type	Mat.nr.	[kg]
	E4	Multifunctionele stekker Hyper met motorbeveiligingsrelais CEE-contactdoos	2,6	3,7	Hyper 37.1	19071492	1
			3,7	5,5	Hyper 55.1	19071493	1
			5,5	8,0	Hyper 80.1	19071494	1
			8,0	11,5	Hyper 115.1	19071495	1
Schakelkast voor pompinstallatie met één pomp, IP54, LevelControl Basic 2							
	E11	Voor vlotterschakelaar of 4-20 mA-sensor, optioneel met hoofdschakelaar, 400 x 281 x 135 mm	2,5	4,0	BC1 400 DFNO 040	19073763	4,5
			4,0	6,3	BC1 400 DFNO 063	19073764	4,5
			6,3	10,0	BC1 400 DFNO 100	19073765	4,5
	E14	Pneumatisch (stuwdruk), optioneel met hoofdschakelaar, 400 x 281 x 135 mm	2,5	4,0	BC1 400 DPNO 040	19073768	4,5
			4,0	6,3	BC1 400 DPNO 063	19073769	4,5
			6,3	10,0	BC1 400 DPNO 100	19073770	4,5
	E17	Borrelbuismethode met hoofdschakelaar, 400 x 300 x 155 mm	2,5	4,0	BS1 400 DLNO 040	19073818	12
			4,0	6,3	BS1 400 DLNO 063	19073819	12
			6,3	10,0	BS1 400 DLNO 100	19073820	12
	E19	Beluchting in BC-uitvoering Gebruik alleen bij aanwezige neutraalkabel, inbouwoptie O1 hoofdschakelaar niet mogelijk. 400 x 281 x 135 mm	2,5	4,0	BC1 400 DLNO 040	19075148	4,5
			4,0	6,3	BC1 400 DLNO 063	19075149	4,5
			6,3	10,0	BC1 400 DLNO 100	19075150	4,5
Schakelkast voor pompinstallatie met twee pompen, IP54, LevelControl Basic 2							
	E31	Voor vlotterschakelaar of 4-20 mA-sensor, optioneel met hoofdschakelaar, 400 x 281 x 135 mm	2,5	4,0	BC2 400 DFNO 040	19073777	4,7
			4,0	6,3	BC2 400 DFNO 063	19073778	4,7
			6,3	10,0	BC2 400 DFNO 100	19073779	4,7
	E34	Pneumatisch (stuwdruk), optioneel met hoofdschakelaar, 400 x 281 x 135 mm	2,5	4,0	BC2 400 DPNO 040	19073782	4,7
			4,0	6,3	BC2 400 DPNO 063	19073783	4,7
			6,3	10,0	BC2 400 DPNO 100	19073784	4,7
	E37	Borrelbuismethode met hoofdschakelaar, 400 x 300 x 155 mm	2,5	4,0	BS2 400 DLNO 040	19073860	13
			4,0	6,3	BS2 400 DLNO 063	19073861	13
			6,3	10,0	BS2 400 DLNO 100	19073862	13
	E39	Beluchting in BC-uitvoering Gebruik alleen bij aanwezige neutraalkabel, inbouwoptie O1 hoofdschakelaar niet mogelijk. 400 x 281 x 135 mm	2,5	4,0	BC2 400 DLNO 040	19075151	4,7
			4,0	6,3	BC2 400 DLNO 063	19075152	4,7
			6,3	10,0	BC2 400 DLNO 100	19075153	4,7
Inbouwopties LevelControl Basic 2 (afhandeling via KSB EasySelect)[25)]							
	O1	Hoofdschakelaar voor LevelControl Basic 2 BC, ingebouwd	-	-	-	01143084	0,2
	O2	Schakelkastverwarming, ingebouwd, voor type BS met thermostaat, 20 W	-	-	-	19074269	0,3
	O10	Buitenzuil type 142 met voetstuk voor type BC IP44, glasvezelversterkt polyester, kleur RAL 7035, sluitinrichting profielhalfcilinder, ingraafbaar Afmetingen binnen H × B × D [mm]: 600 × 276 × 165	-	-	-	19071911	15
	O11	Buitenzuil type 0/845 voor type BS1 (tot 25 A) en BS2 (tot 10 A) IP44, glasvezelversterkt polyester, kleur RAL 7035, DIN 43 629, sluitinrichting profielhalfcilinder, ingraafbaar, incl. metalen frame voor in beton gieten Afmetingen B x H x D [mm]: 585 x 845 x 315	-	-	-	19071440	40
	O200	Meldmodule voor LevelControl Basic 2 BC	-	-	-	19075182	0,2
	O201	Meldmodule voor type BC, met druksensor 3 mwk voor redundante pneumatische niveaumeting of redundant beluchtingssysteem	-	-	-	19075183	1,1
	O203	Meldmodule voor type BS	-	-	-	19075185	1,1

25 Inbouwopties moeten via KSB EasySelect worden afgehandeld, om te voorkomen dat ze afzonderlijk worden geleverd.

Pos.		Aanduiding	I_N Min. [A]	I_N Max. [A]	Type	Mat.nr.	[kg]
	O204	Meldmodule voor type BS, met druksensor 3 mwk voor redundante pneumatische niveaumeting of redundant beluchtingssysteem	-	-	-	19075186	0,8

Schakelapparaten voor Amarex zonder ATEX (**alleen geldig voor Frankrijk!**)

Pos.		Aanduiding	I_N Min. [A]	I_N Max. [A]	Type	Mat.nr.	[kg]
	E4	Multifunctionele stekker Hyper met motorbeveiligingsrelais CEE-contactdoos	2,6	3,7	Hyper 37.1	19071492	1
			3,7	5,5	Hyper 55.1	19071493	1
			5,5	8,0	Hyper 80.1	19071494	1
			8,0	11,5	Hyper 115.1	19071495	1
Schakelapparaat voor enkele pompinstallatie LevelControl Basic 2							
	E11	Voor vlotterschakelaar of 4-20 mA-sensor, met hoofdschakelaar, 400 x 278 x 120 mm	2,5	4,0	BC1 400 DFNO 040 02	19073878	4,5
			4,0	6,0	BC1 400 DFNO 063 02	19073879	4,5
			6,0	10,0	BC1 400 DFNO 100 02	19073880	4,5
	E14	Pneumatisch (stuwdruk), met hoofdschakelaar 400 x 278 x 120 mm	2,5	4,0	BC1 400 DPNO 040 02	[26]	[26]
			4,0	6,3	BC1 400 DPNO 063 02	[26]	[26]
			6,3	10,0	BC1 400 DPNO 100 02	[26]	[26]
	E17	Beluchting met hoofdschakelaar 400 x 300 x 155 mm	2,5	4,0	BS1 400 DLNO 040 02	[26]	[26]
			4,0	6,3	BS1 400 DLNO 063 02	[26]	[26]
			6,3	10,0	BS1 400 DLNO 100 02	[26]	[26]
Schakelapparaat voor dubbele pompinstallatie LevelControl Basic 2							
	E11	voor vlotterschakelaar of 4...20 mA-sensor, optioneel met hoofdschakelaar, 400 x 278 x 120 mm	2,5	4,0	BC2 400 DFNO 040 02	19073888	4,7
			4,0	6,3	BC2 400 DFNO 063 02	19073889	4,7
			6,0	10,0	BC2 400 DFNO 100 02	19073890	4,7
	E14	Pneumatisch (stuwdruk), met hoofdschakelaar 400 x 278 x 120 mm	2,5	4,0	BC2 400 DPNO 040 02	[26]	[26]
			4,0	6,3	BC2 400 DPNO 063 02	[26]	[26]
			6,3	10,0	BC2 400 DPNO 100 02	[26]	[26]
	E17	Beluchting, met hoofdschakelaar 400 x 300 x 155 mm	2,5	4,0	BS2 400 DLNO 040 02	[26]	[26]
			4,0	6,3	BS2 400 DLNO 063 02	[26]	[26]
			6,3	10,0	BS2 400 DLNO 100 02	[26]	[26]

[26] Zie KSB Easy Select

Alarmschakelkasten voor pompen zonder explosiebeveiliging

AS 0/AS 1/AS 2/AS 4/AS 5

Pos.	Aanduiding	Mat.nr.	[kg]
E50	Alarmschakelapparaat AS 0 Met uitschakelaar, akoestische signaalgever met 85 dB(A), groen bedrijfslampje Kunststofhuis IP20, H x B x D = 140 × 80 × 57 [mm], als contactgever vlotterschakelaar, vochtsensor F1 (pos. E64), alarmcontactgever M1 of meldrelais van de besturing gebruiken	29128401	0,5
E51	Alarmschakelapparaat AS 2 Met uitschakelaar, akoestische signaalgever met 85 dB(A), groen bedrijfslampje, potentiaalvrij contact voor aansturing van een controlestation Kunststofhuis IP20, H x B x D = 140 × 80 × 57 [mm], als contactgever vlotterschakelaar, vochtsensor F1 (pos. E64) of meldrelais van de besturing gebruiken	29128422	0,5
E52	Alarmschakelapparaat AS 4 Met uitschakelaar, akoestische signaalgever met 85 dB(A), groen bedrijfslampje, potentiaalvrij contact voor aansturing van een controlestation, met zelfopladende stroomvoorziening voor 5 bedrijfsuren bij spanningsuitval Kunststofhuis IP20, H x B x D = 140 × 80 × 57 [mm], als contactgever vlotterschakelaar (E60), vochtsensor F1 (pos. E64) of meldrelais van de besturing gebruiken	29128442	0,5
E53	Alarmschakelapparaat AS 5 Netonafhankelijk, met zelfopladende stroomvoorziening voor 10 bedrijfsuren bij spanningsuitval, lichtnetcontrolelampje, storingslampje, bevestigingstoets, potentiaalvrij contact voor aansturing van een controlestation, kant-en-klaar aansluitbaar met aansluitkabel van 1,8 m en stekker ISO-huis IP41, H x B x D = 190 × 165 × 75 mm, als contactgever vlotterschakelaar (E60) of meldrelais van de besturing gebruiken	00530561	1,7
E55	Alarmschakelapparaat AS 1 In ISO-stekkerhuis IP30, netonafhankelijk, met zelfopladende stroomvoorziening voor 5 bedrijfsuren bij spanningsuitval, akoestische sensor 70 dB(A), met uitschakelaar en opgebouwde signaalgever met aansluitkabel van 3 m, max. 60 °C, niet geschikt voor stoom en condensaat. 1. Hoogwatermelding door plaatsing in een (pomp-)put boven het inschakelpunt van de pomp 2. Waterwaarschuwing al bij waterniveau van 1 mm door plaatsing van de sensor binnen de gevarenzone op de vloer van de kelder, of naast de wasmachine in de keuken of badkamer	00533740	0,9

2573.5/03-NL

Toebehoren schakelkasten zonder ATEX

Toebehoren schakelapparaten voor Amarex zonder ATEX

Pos.		Aanduiding	Lengte [m]	Mat.nr.	[kg]
	E60	Vlotterschakelaar met vrij kabeluiteinde Functie: bij stijgend niveau AAN (maakcontact) Vlotterhuis: polypropyleen Temperatuur van het te verpompen medium: max. 70 °C Elektrische aansluitkabel: H07RN-F3G1	3	11037742	0,5
			5	11037743	0,8
			10	11037744	1,3
			15	11037745	1,8
			20	11037746	2,4
			25	11037747	2,9
			30	11037748	3,4
	E62	Vlotterschakelaar met vrij kabeluiteinde Functie: bij stijgend niveau UIT (verbreekcontact) Vlotterhuis: polypropyleen Temperatuur van het te verpompen medium: max. 70 °C Elektrische aansluitkabel: H07RN-F3G1	5	11037756	0,8
			10	11037757	1,4
			20	11037758	2,6
	E64	Vochtsensor F1 Contactgever voor alarmschakelapparaat AS 0, AS 2, AS 4 of als alarmsonde voor LevelControl Basic 2 Toepassingsmogelijkheden voor alarmering: Hoogwatermelding door plaatsing in een (pomp-)put boven het inschakelpunt van de pomp Waarschuwing bij 1 mm waterniveau binnen de gevarenzone (bijv. in de kelder of naast wasmachines in keuken of badkamer) Afmetingen [mm]metingen [mm]: 52 × 21 × 20 (H × B × D)	3 m	19072366	0,2
	E65	<1>Set dompelklokken, pneumatisch (stuwdruk) en beluchtingsproces</1><2/><3>met polyamideslang 8 × 1 mm</3>	10	19071721	1,2
			20	19071837	2
			50	19074200	2,5
	E66	Meetklokset, pneumatisch (stuwdruk) met slang van polyamide 8 × 3 mm	10	19071722	3,5
			> 10	Op aanvraag	
	E70	Claxon, 12 V DC, 105 dB, 150 mA, IP54	-	01086547	0,1
	E71	Combi-alarm, 12 V DC	-	01139930	0,1
	E72	Flitslamp geel, 12 V DC, 195 mA, IP65	-	01056355	0,3
	O45	Kunststof huis IP65, als montagehulp voor flitslamp voor wandmontage	-	01061067	0,2
	E73	KSB ServiceTool	-	47121210	0,2
	E90	Accu-uitbreidingsset voor LevelControl Basic 2, type BC Leveringsomvang: 2 accu's (6 V, 1,3 Ah) en acculaadregelaar	-	19074194	0,8
	E91	Accu-uitbreidingsset voor LevelControl Basic 2, type BS Leveringsomvang: 1 accu (12 V, 1,2 Ah) en acculaadregelaar	-	19074199	1

Schakelkasten LevelControl Basic 2 ATEX-uitvoering

Schakelapparaten voor ATEX-toepassingen zijn niet explosieveilig en mogen uitsluitend buiten explosiegevaarlijke omgevingen worden gebruikt.

Bij ATEX-uitvoeringen zijn explosiebarrières en een ATEX-niveauschakelaar (vlotter) vereist. Selectie via Easyselect.

Schakelapparaten voor Amarex met ATEX (**geldig voor alle landen behalve Frankrijk!**)

Pos.		Aanduiding	I_N Min. [A]	I_N Max. [A]	Type	Mat.nr.	[kg]
Schakelapparaat voor pompinstallatie met één pomp LevelControl Basic 2							
	E20	Vlotterschakelaar, met hoofdschakelaar, 600 x 400 x 200 mm	2,5	4,0	BS1 400 DFEO 040	19073800	12
			4,0	6,3	BS1 400 DFEO 063	19073801	12
			6,3	10,0	BS1 400 DFEO 100	19073802	12
	E21	Pneumatisch (stuwdruk), optioneel met hoofdschakelaar, 400 x 281 x 135 mm	2,5	4,0	BC1 400 DPEO 040	19073771	4,5
			4,0	6,3	BC1 400 DPEO 063	19073772	4,5
			6,3	10,0	BC1 400 DPEO 100	19073773	4,5
	E23	Borrelbuismethode met hoofdschakelaar, 400 x 300 x 155 mm	2,5	4,0	BS1 400 DLEO 040	19073821	12
			4,0	6,3	BS1 400 DLEO 063	19073822	12
			6,3	10,0	BS1 400 DLEO 100	19073823	12
	E24	Beluchting in BC-uitvoering Gebruik alleen bij aanwezige neutraalkabel, inbouwoptie O1 hoofdschakelaar niet mogelijk. 400 x 281 x 135 mm	2,5	4,0	BC1 400 DLEO 040	19075154	4,5
			4,0	6,3	BC1 400 DLEO 063	19075155	4,5
			6,3	10,0	BC1 400 DLEO 100	19075156	4,5
Schakelapparaat voor pompinstallatie met twee pompen LevelControl Basic 2							
	E40	Vlotterschakelaar, met hoofdschakelaar, 600 x 400 x 200 mm	2,5	4,0	BS2 400 DFEO 040	19073842	13
			4,0	6,3	BS2 400 DFEO 063	19073843	13
			6,3	10,0	BS2 400 DFEO 100	19073844	13
	E41	Pneumatisch (stuwdruk), optioneel met hoofdschakelaar, 400 x 281 x 135 mm	2,5	4,0	BC2 400 DPEO 040	19073785	4,7
			4,0	6,3	BC2 400 DPEO 063	19073786	4,7
			6,3	10,0	BC2 400 DPEO 100	19073787	4,7
	E43	Borrelbuismethode met hoofdschakelaar, 400 x 300 x 155 mm	2,5	4,0	BS2 400 DLEO 040	19073863	13
			4,0	6,3	BS2 400 DLEO 063	19073864	13
			6,3	10,0	BS2 400 DLEO 100	19073865	13
	E44	Beluchting in BC-uitvoering Gebruik alleen bij aanwezige neutraalkabel, inbouwoptie O1 hoofdschakelaar niet mogelijk. 400 x 281 x 135 mm	2,5	4,0	BC2 400 DLEO 040	19075157	4,7
			4,0	6,3	BC2 400 DLEO 063	19075158	4,7
			6,3	10,0	BC2 400 DLEO 100	19075159	4,7
Inbouwopties LevelControl Basic 2 (afhandeling via KSB EasySelect)[27]							
	O7	Explosiebarrière voor extra vlotterschakelaar in de explosiegevaarlijke omgeving bijv. hoogwatervlotterschakelaar bij stuwdruk of beluchting in een explosiegevaarlijke omgeving alleen in combinatie met type BS: Staal 9002/13-280-093-001	-	-	-	01085568	0,2

Toebehoren schakelapparatuur voor Amarex met ATEX (**Alleen geldig voor Frankrijk!**)

Pos.		Aanduiding	I_N Min. [A]	I_N Max. [A]	Type	Mat.nr.	[kg]
Schakelapparaat voor enkele pompinstallatie LevelControl Basic 2							
	E20	Vlotterschakelaar, met hoofdschakelaar, 600 x 400 x 200 mm	2,5	4,0	BS1 400 DFEO 040 02	[28]	[28]
			4,0	6,3	BS1 400 DFEO 063 02	[28]	[28]
			6,3	10,0	BS1 400 DFEO 100 02	[28]	[28]
	E21	Pneumatisch (stuwdruk), met hoofdschakelaar 400 x 278 x 120 mm	2,5	4,0	BC1 400 DPEO 040 02	[28]	[28]
			4,0	6,3	BC1 400 DPEO 063 02	[28]	[28]
			6,3	10,0	BC1 400 DPEO 100 02	[28]	[28]

2573.5/03-NL

27 Inbouwopties moeten via KSB EasySelect worden afgehandeld, om te voorkomen dat ze afzonderlijk worden geleverd.
28 Zie KSB Easy Select

Pos.		Aanduiding	I_N Min. [A]	I_N Max. [A]	Type	Mat.nr.	[kg]
	E23	Beluchting, met hoofdschakelaar 400 x 300 x 155 mm	2,5	4,0	BS1 400 DLEO 040 02	28)	28)
			4,0	6,3	BS1 400 DLEO 063 02	28)	28)
			6,3	10,0	BS1 400 DLEO 100 02	28)	28)
Schakelapparaat voor dubbele pompinstallatie LevelControl Basic 2							
	E40	Vlotterschakelaar, met hoofdschakelaar, 600 x 400 x 200 mm	2,5	4,0	BS2 400 DFEO 040 02	28)	28)
			4,0	6,3	BS2 400 DFEO 063 02	28)	28)
			6,3	10,0	BS2 400 DFEO 100 02	28)	28)
	41	Pneumatisch (stuwdruk), met hoofdschakelaar 400 x 278 x 120 mm	2,5	4,0	BC2 400 DPEO 040 02	28)	28)
			4,0	6,3	BC2 400 DPEO 063 02	28)	28)
			6,3	10,0	BC2 400 DPEO 100 02	28)	28)
	E43	Beluchting, met hoofdschakelaar 400 x 300 x 155 mm	2,5	4,0	BS2 400 DLEO 040 02	28)	28)
			4,0	6,3	BS2 400 DLEO 063 02	28)	28)
			6,3	10,0	BS2 400 DLEO 100 02	28)	28)

Toebehoren schakelkasten ATEX-uitvoering

Toebehoren voor Amarex met ATEX

Pos.		Aanduiding	Lengte [m]	Mat.nr.	[kg]
	E63	Vlotterschakelaar met vrij kabeluiteinde (Maakcontact) met ex-conformiteitsverklaring Aansluitkabel: (H07RN-F 3G1)	5	01148226	0,7
			10	01148247	1
			20	01148248	2
	E65	<1>Set dompelklokken, pneumatisch (stuwdruk) en beluchtingsproces</1><2/><3>met polyamideslang 8 × 1 mm</3>	10	19071721	1,2
			20	19071837	2
			50	19074200	2,5
	E66	Meetklokset, pneumatisch (stuwdruk) met slang van polyamide 8 × 3 mm	10	19071722	3,5
			> 10	Op aanvraag	
	E70	Claxon, 12 V DC, 105 dB, 150 mA, IP54- niet-Ex	-	01086547	0,1
	E71	Combi-alarm, 12 V DC , niet ex	-	01139930	0,1
	E72	Flitslamp geel, 12 V DC, 195 mA, IP65, niet ex	-	01056355	0,3
	O45	Kunststof huis IP65, als montagehulp voor flitslamp voor wandmontage	-	01061067	0,2
	E73	KSB ServiceTool	-	47121210	0,2
	E90	Accu-uitbreidingsset voor LevelControl Basic 2, type BC Leveringsomvang: 2 accu's (6 V, 1,3 Ah) en acculaadregelaar	-	19074194	0,8
	E91	Accu-uitbreidingsset voor LevelControl Basic 2, type BS Leveringsomvang: 1 accu (12 V, 1,2 Ah) en acculaadregelaar	-	19074199	1

2573.5/03-NL

Complete tekening met stuklijst

Overzichtstekeningen uitvoering US

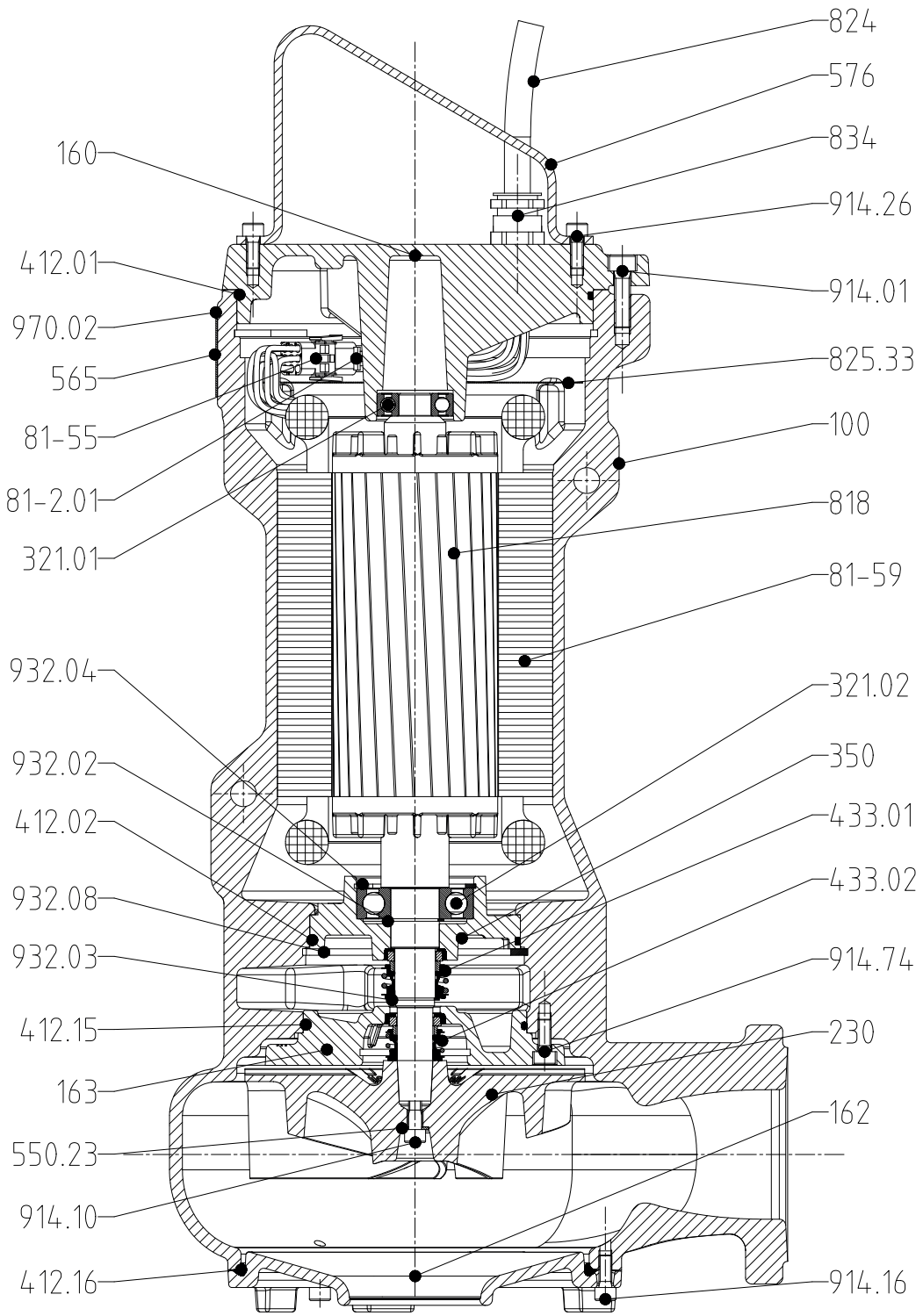

Afb. 13: Overzichtstekening uitvoering US, met waaier F-max

2573.5/03-NL

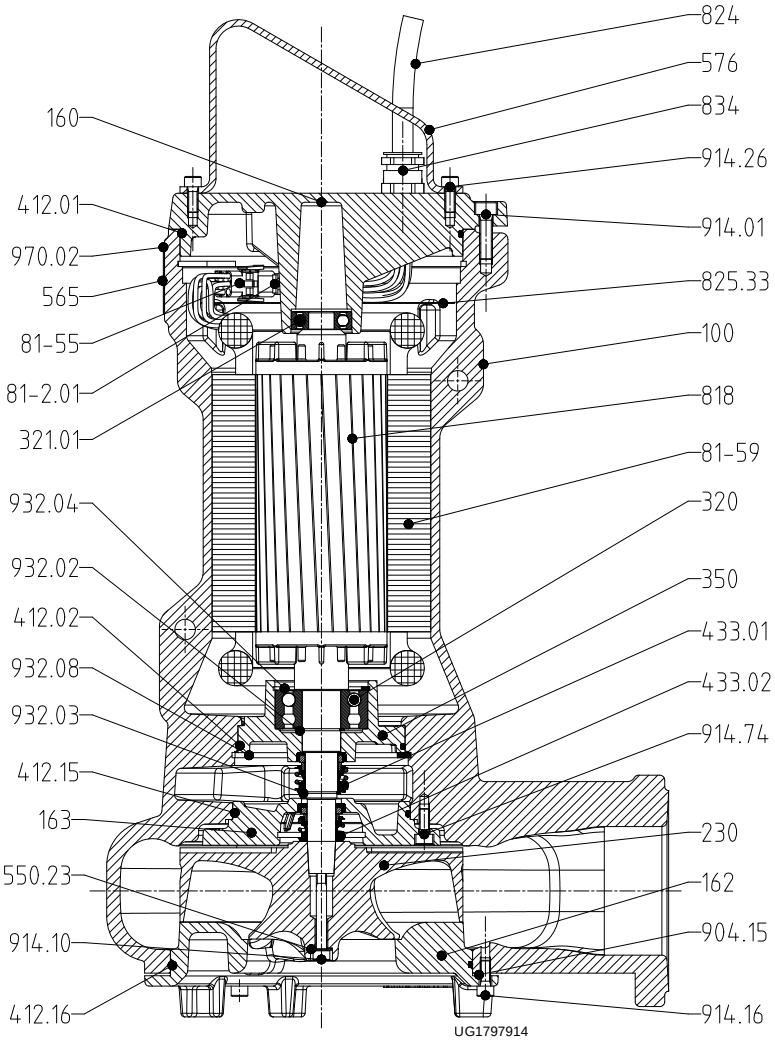

Afb. 14: Overzichtstekening uitvoering US, met waaier D-max

Stuklijst

Onderdeelnr.	Onderdeelaanduiding	Onderdeelnr.	Onderdeelaanduiding
100	Pomphuis	576	Handgreep
160	Deksel	81-2.01	Plug
162	Zuigdeksel	81-55	Stopcontact
163	Persdeksel	81-59	Stator
230	Waaier	818	Rotor
320[29)]	Wentellager	824	Kabel
321.01/.02[30)]	Radiaalkogellager	825.33	Kabelbescherming
350	Lagerhuis	834	Kabeldoorvoer
412.01/.02/.15/.16	O-ring	904.15[29)]	Tapeind
433.01/.02	Mechanische asafdichting	914.01/.10/.16/.26/.74	Inbusbout
550.23	Ring	932.02/.03/.04/.08	Borgring
565	Klinknagel	970.02	Plaatje

2573.5/03-NL

29 Alleen gebruikt voor uitvoering met waaier D-max.
30 Alleen gebruikt voor uitvoering met waaier F-max.

Overzichtstekening uitvoering YS

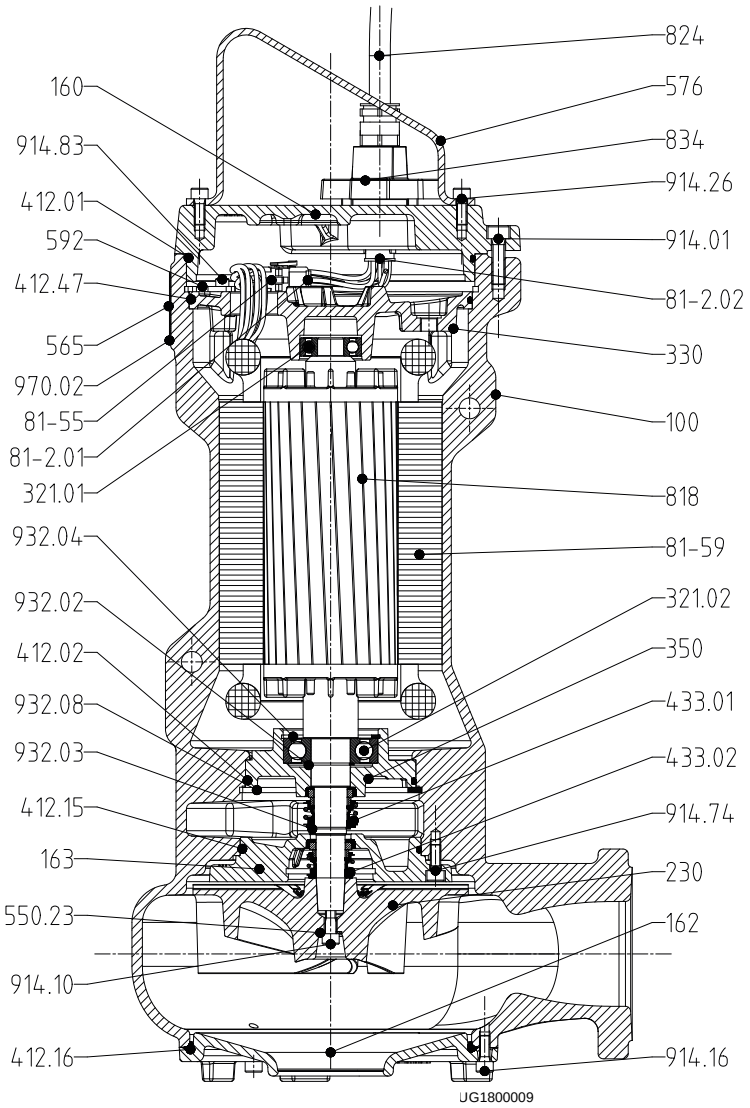

Afb. 15: Overzichtstekening uitvoering YS, waaier F-max

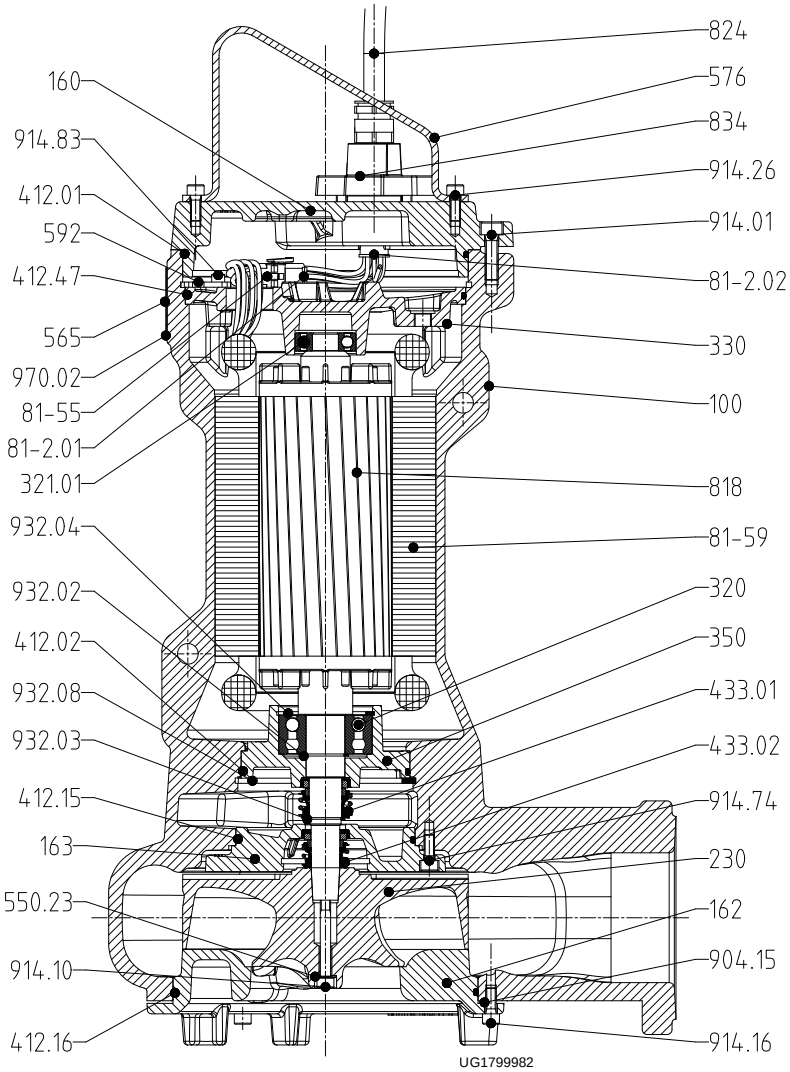

Afb. 16: Overzichtstekening uitvoering YS, waaier D-max

Stuklijst

Onderdeelnr.	Onderdeelaanduiding	Onderdeelnr.	Onderdeelaanduiding
100	Pomphuis	576	Handgreep
160	Deksel	592	Plug
162	Zuigdeksel	81-2.01/.02	Stekker
163	Persdeksel	81-55	Stopcontact
230	Waaier	81-59	Stator
320[31)]	Wentellager	818	Rotor
321.01/.02[32)]	Radiaalkogellager	824	Kabel
330	Lagerstoel	834	Kabeldoorvoer
350	Lagerhuis	904.15[31)]	Tapeind
412.01/.02/.15/.16/.47	O-ring	914.01/.10/.16/.26/.74/.83	Inbusbout
433.01/.02	Mechanische asafdichting	932.02/.03/.04/.08	Borgring
550.23	Ring	970.02	Plaatje
565	Klinknagel		

2573.5/03-NL

31 Alleen gebruikt voor uitvoering met waaier D-max.
32 Alleen gebruikt voor uitvoering met waaier F-max.

Woordenlijst

Blokbouwwijze

Motor via flens of aandrijflantaarn rechtstreeks op de pomp bevestigd

IE3

Rendementklasse volgens IEC 60034-30: 3 = Premium Efficiency (IE = International Efficiency)

Mat.nr.

Identificatienummer dat uit een cijfercode van 8 tekens bestaat en waarmee het in SAP geregistreerde product eenduidig wordt geïdentificeerd.

Vuilwater

Fecaliënvrij afvalwater

22-2-2021

2573.5/03-NL

KSB S.A.S.
128, rue Carnot • 59320 Sequedin (France)
Tél. 09 69 39 29 79
www.ksb.fr