Axial geteilte Spiralgehäusepumpe

Omega / Omega V

60 Hz
NEMA-Motoren

Aufstellungsplanheft

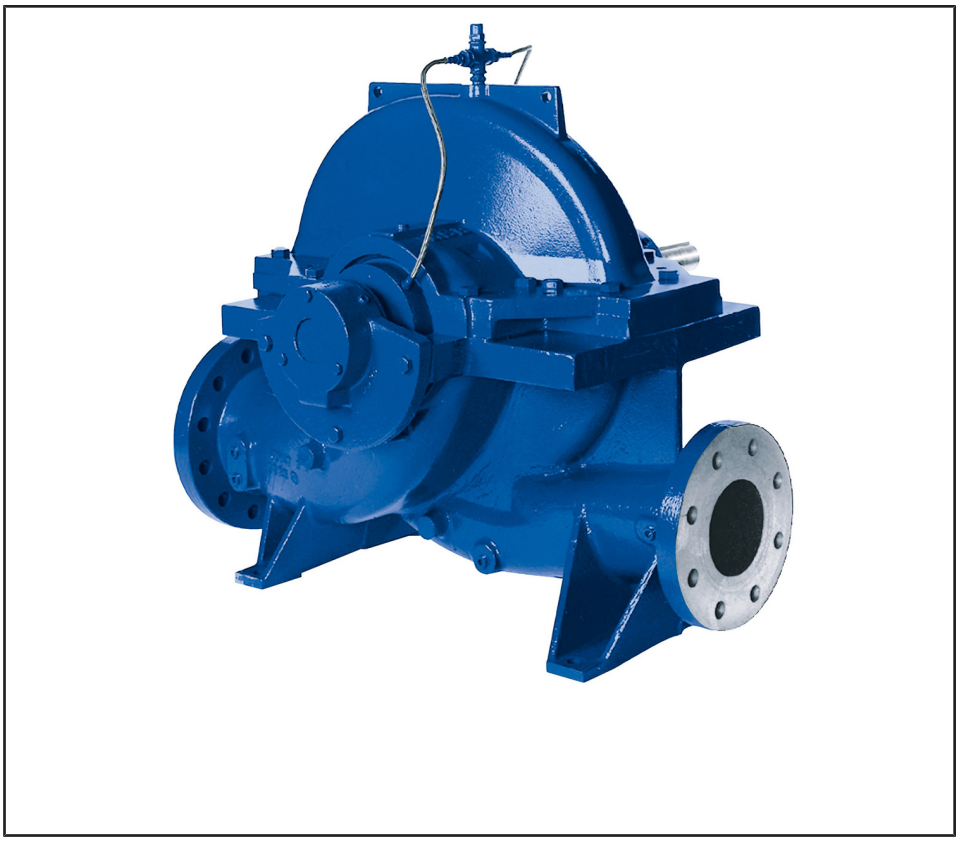

Impressum

Aufstellungsplanheft Omega / Omega V

Alle Rechte vorbehalten. Inhalte dürfen ohne schriftliche Zustimmung des Herstellers weder verbreitet, vervielfältigt, bearbeitet noch an Dritte weitergegeben werden.

Generell gilt: Technische Änderungen vorbehalten.

© KSB SE & Co. KGaA, Frankenthal 12.02.2018

Inhaltsverzeichnis

Wasserversorgung **4**
Axial geteilte Spiralgehäusepumpe 4
Omega / Omega V 4
Benennung 4
Anschlüsse 5
Aufstellungsarten 6
Fig.0 6
3E 6
DB/DK 6
DJ 7
DP 7
Aufstellungspläne [”] 8
Fig.0 8
3E 10
DJ 26
DB/DK/DP 28
Aufstellungspläne [mm] 42
Fig.0 42
3E 44
DJ 60
DB/DK/DP 62
Flanschausführungen 76
Flanschausführung nach ASME 76
Flanschausführung nach ASME 80

Wasserversorgung

Axial geteilte Spiralgehäusepumpe

Omega / Omega V

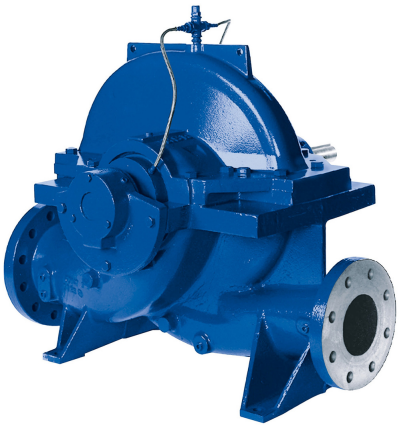

Benennung

Beispiel: Omega V 150 - 460 A GB P M

Erklärung zur Benennung

Abkürzung	Bedeutung	
Omega	Baureihe	
V	**Ausführung**	
	[1]	Horizontale Ausführung
	V	Vertikale Ausführung
150	Druckstutzen-Nenndurchmesser [mm]	
460	Laufrad-Nenndurchmesser [mm]	
A	Laufradform	
GB	**Werkstoffausführung**	
	GB	Grauguss/Bronze
	GC	Grauguss/Chromstahl
	SB	Sphäroguss/Bronze
	SC	Sphäroguss/Chromstahl
	DD_{35}	Duplexstahl/Duplexstahl
P	**Wellendichtung**	
	P	Packung
	G	Gleitringdichtung
M	**Lagerschmierung**	
	F	Fett
	M	Medium

1) Ohne Angabe

Anschlüsse

Omega

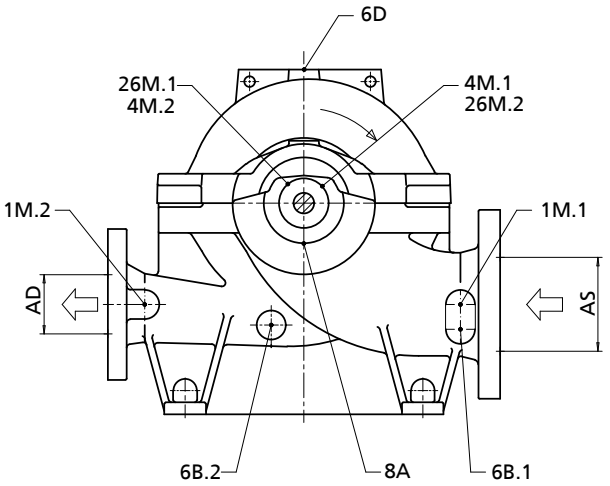

Abb. 1: Anschlüsse Omega

Anschlüsse und Gewinde Omega

Anschluss	Benennung	Anzahl	Gewinde
AS	Anschluss auf Saugseite der Pumpe	1	-
AD	Anschluss auf Druckseite der Pumpe	1	-
1M.1	Anschluss für Druckmessung auf Saugseite	2	$G^1/_2$
1M.2	Anschluss für Druckmessung auf Druckseite	2	$G^1/_2$
4M.1	Anschluss für Temperaturmessung auf Antriebsseite	1	$G^3/_8$
4M.2	Anschluss für Temperaturmessung auf Endseite	1	$G^3/_8$
6B.1[2)]	Anschluss für Pumpenentleerung auf Saugseite	2	$G^1/_2$
6B.2	Anschluss für Pumpenentleerung auf Druckseite	2	$G^1/_2$
6D	Anschluss für Pumpenentlüftung	1	$G^1/_2$
8A	Anschluss für Leckageabführung	2	$G^3/_4$
26M.1	Anschluss für Schwingungsmessung auf Antriebsseite	1	M8
26M.2	Anschluss für Schwingungsmessung auf Endseite	1	M8

Omega V

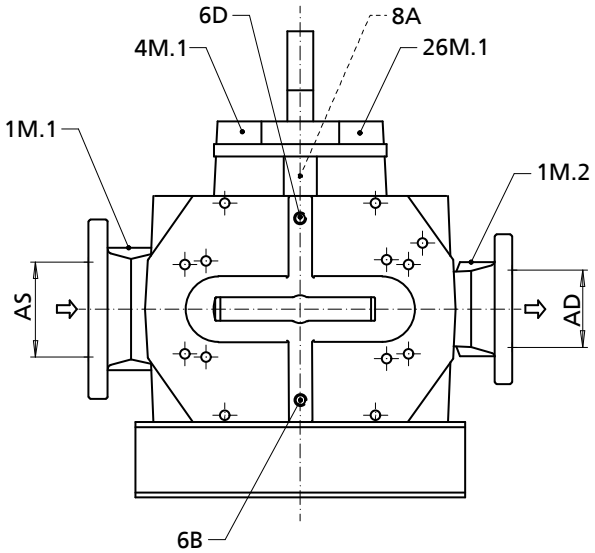

Abb. 2: Anschlüsse Omega V

Anschlüsse und Gewinde Omega V

Anschluss	Benennung	Anzahl	Gewinde
AS	Anschluss auf Saugseite der Pumpe	1	-
AD	Anschluss auf Druckseite der Pumpe	1	-
1M.1	Anschluss für Druckmessung auf Saugseite	2	$G^1/_2$
1M.2	Anschluss für Druckmessung auf Druckseite	2	$G^1/_2$
4M.1	Anschluss für Temperaturmessung auf Antriebsseite	1	$G^3/_8$
6B	Anschluss für Pumpenentleerung	1	$G^1/_2$
6D	Anschluss für Pumpenentlüftung	1	$G^1/_2$
8A	Anschluss für Leckageabführung	2	$G^3/_4$
26M.1	Anschluss für Schwingungsmessung auf Antriebsseite	1	M8

2) Nur für Baugrößen: 100-375, 150 -290, 150-360, 150-605, 200-420, 200-520, 200-670, 250-600, 250-800, 300-300, 300-435, 300-560, 300-700, 300-860, 350-360, 350-430, 350-510

Aufstellungsarten

Fig.0

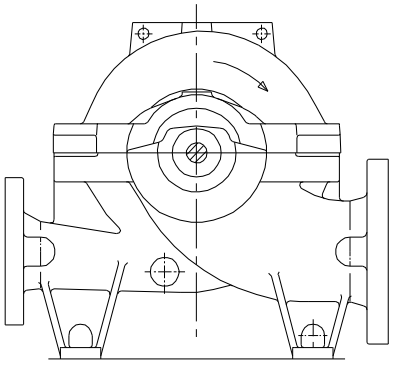

Abb. 3: Fig.0: Pumpe mit freiem Wellenende

Optionen Aufstellteile:

- Keine

Optionen Kupplung:

- Drehelastische 3-teilige Klauenkupplung
- Drehsteife Lamellenkupplung (auf Anfrage)

Optionen Kupplungsschutz:

- Leichte, nicht trittfeste Ausführung

Versand / Transport:

- Pumpe

3E

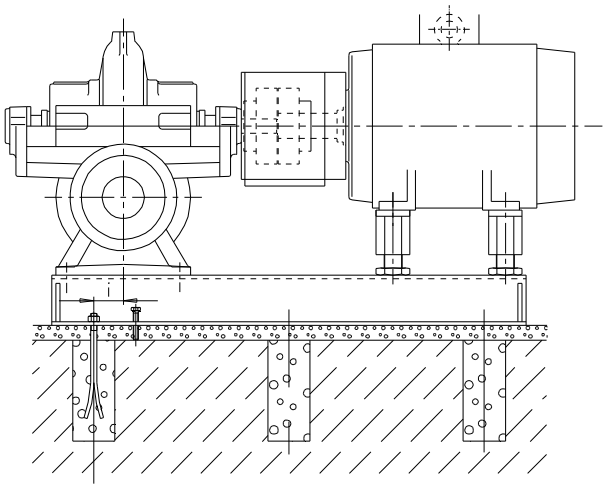

Abb. 4: 3E: Pumpe und Motor auf gemeinsamen Grundrahmen

Optionen Aufstellteile:

- Grundrahmen für Pumpe und Motor inkl. Fundamentschrauben
- Sondergrundrahmen für Pumpe und Motor inkl. Fundamentschrauben[3)]

Optionen Kupplung:

- Drehelastische 3-teilige Klauenkupplung
- Drehsteife Lamellenkupplung mit Ausbaustück[3)]

Optionen Kupplungsschutz:

- Leichte, nicht trittfeste Ausführung
- Schwere, trittfeste Ausführung (auf Anfrage)

Versand / Transport:

- Bis Motorgröße ≤ NEMA 444/5T oder max. Gesamtgewicht ≤ 3307 lbs [1500 kg] werden Pumpe und Motor auf Grundrahmen ausgeliefert.
- Ab Motorgröße > NEMA 444/5T oder max. Gesamtgewicht ≥ 3307 lbs [1500 kg] werden Pumpe, Motor und Grundrahmen getrennt ausgeliefert.

DB/DK

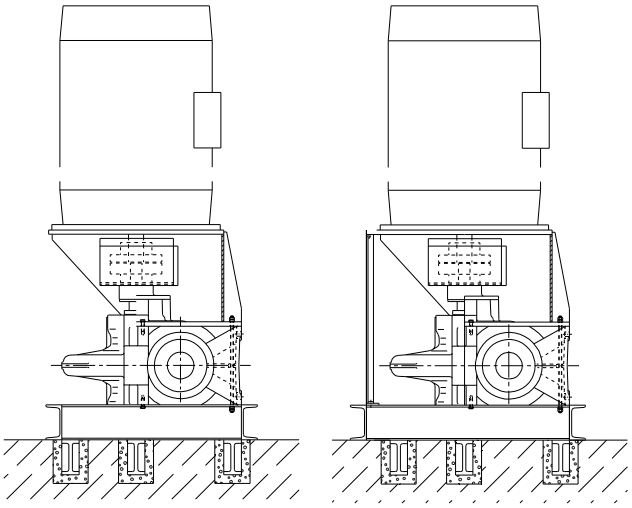

Aufstellung DB Aufstellung DK

DB/DK: Motor auf Antriebslaterne montiert

Optionen Aufstellteile:

- Pumpenfundament inkl. Fundamentklötze und Motorständer
- Pumpenfundament inkl. Fundamentklötze und Sondermotorständer[4)]

Optionen Kupplung:

- Drehelastische 3-teilige Klauenkupplung
- Drehsteife Lamellenkupplung mit Ausbaustück[5)]

Optionen Kupplungsschutz:

- Leichte, nicht trittfeste Ausführung

Versand / Transport:

- Pumpe wird auf Pumpenfundament mit aufmontierter Motorlaterne geliefert. Der Motor wird getrennt ausgeliefert.

3) Nur auf Anfrage; Sondergrundrahmen erforderlich
5) Nur auf Anfrage, bei Motor > NEMA 444/5T und Motor außerhalb KSB-Standard, sonstige kundenspezifische Ausführungen, Sondermotorständer bei Motor > NEMA 444/5T

DJ

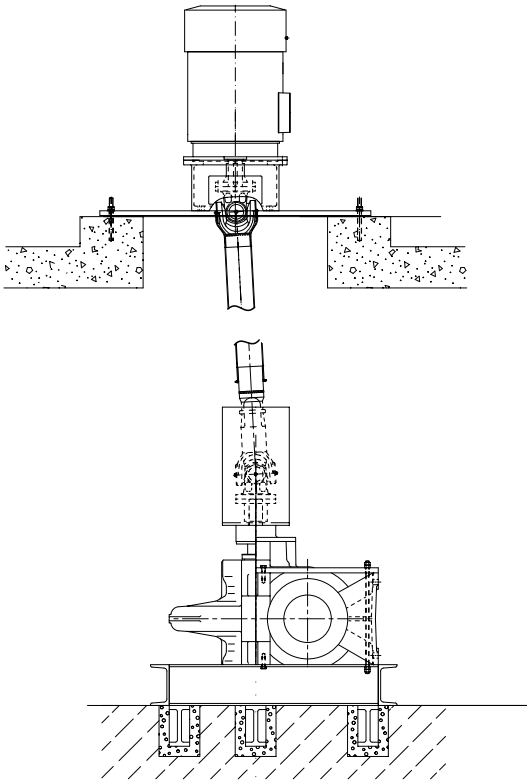

Abb. 5: DJ: Pumpe und Motor auf getrennten Ebenen

Optionen Aufstellteile:

- Pumpenfundament (Fuß) inkl. Fundamentklötze
- Pumpenfundament (Fuß) inkl. Fundamentklötze, Motortragrahmen, Fundamentschienen und Steinschrauben (auf Anfrage)

Optionen Kupplung:

- Kardanwelle mit/ohne Zwischenlager (auf Anfrage)
- Kupplung mit Ausbaustück (auf Anfrage)

Optionen Kupplungsschutz:

- Leichte, nicht trittfeste Ausführung

Versand / Transport:

- Pumpe auf dem zugehörigen Pumpenfuß, Motor und Motortragrahmen werden getrennt ausgeliefert.

DP

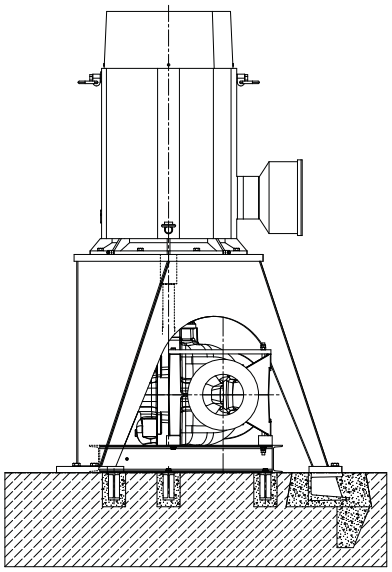

Abb. 6: DP: Motor auf separater Antriebslaterne montiert

Optionen Aufstellteile:

- Pumpengrundrahmen (Fuß) inkl. Steinschrauben und Antriebslaterne (inkl. Fundamentschienen und Steinschrauben)

Optionen Kupplung:

- Drehelastische 3-teilige Klauenkupplung
- Drehsteife Lamellenkupplung mit Ausbaustück[5)]

Optionen Kupplungsschutz:

- Leichte, nicht trittfeste Ausführung

Versand/Transport:

- Pumpe mit Pumpengrundrahmen (Fuß), Motor und Antriebslaterne (in Einzelteilen) werden getrennt ausgeliefert

6) Nur auf Anfrage, bei Motor > IEC 280M und Motor außerhalb KSB-Standard, sonstige kundenspezifische Ausführungen, Sondermotorständer bei Motor > IEC 280M

Aufstellungspläne [″]

Fig.0

Abmessungen Omega, horizontale Ausführung, Aufstellung Fig.0

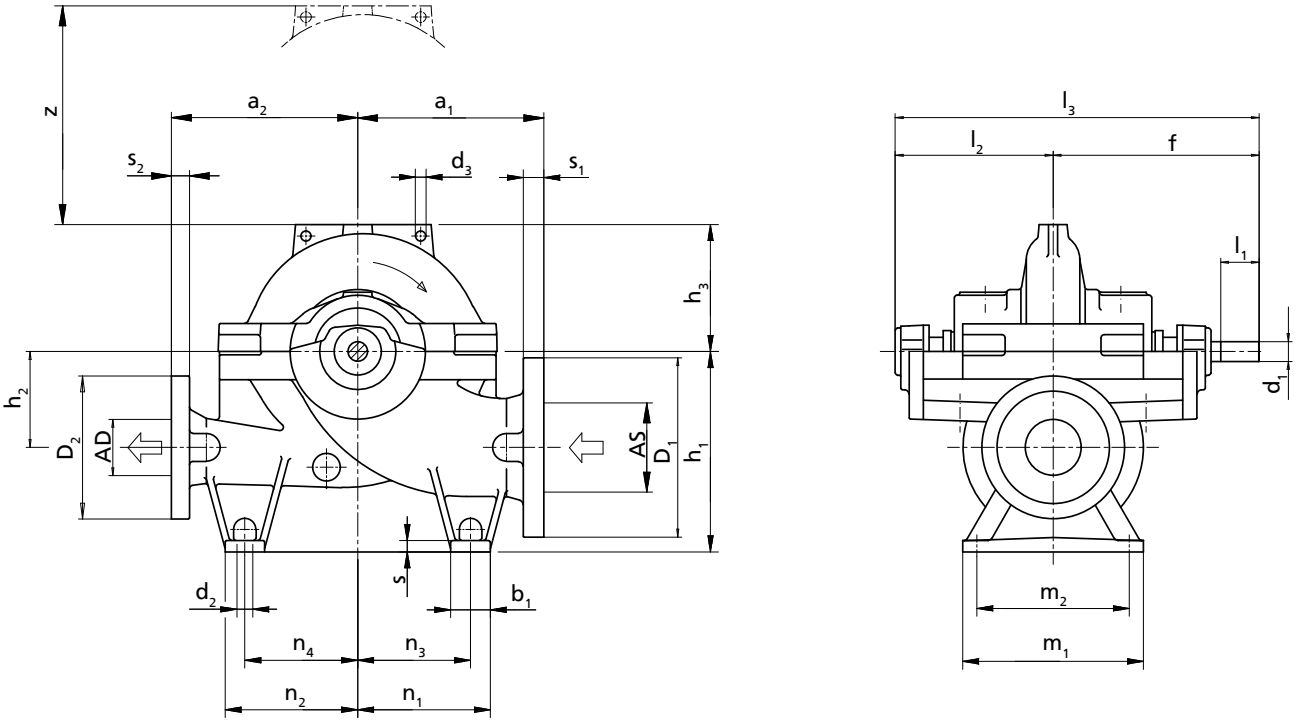

AS, AD, D_1, D_2, s_1, s_2: (⇨ Seite 76)

Zulässige Maßabweichungen für:

- Achshöhen: DIN 747
- Maße ohne Toleranzangaben: ISO 2768 CK
- Maße ohne Toleranzangaben - Schweißteile: ISO 13920-B/F
- Maße ohne Toleranzangaben - Gussteile: ISO 8062-CT13-RMA(H)
- Nut und Passfeder nach DIN 6885 Bl. 1
- Wellendurchmesser: Toleranz h_6 nach DIN 7155

Hinweise zur Aufstellung:

Die Darstellung ist nicht maßstäblich, sondern nur beispielhaft. Die Rohrleitungen müssen spannungsfrei angeschlossen werden. Die Pumpe darf nicht zur Abstützung der Rohrleitung verwendet werden. Die Rohrleitung ist so zu fixieren, dass keine Kräfte, Vibrationen oder das Gewicht der Rohrleitung an die Pumpe übertragen werden. Einschränkungen für Kräfte und Momente an Saug- und Druckstutzen sind zu beachten. Der Anschluss über unverspannte Kompensatoren ist unzulässig.

Abmessungen Pumpe

Baugröße	Pumpe									
	a_1	a_2	d_3	f	h_1	h_2	h_3	l_2	l_3	z
	[″]									
080-210	11 13/16	11 13/16	3/4	16 5/16	12 3/8	5 1/2	6 5/8	11 13/16	28 1/8	13 3/8
080-270	11 13/16	11 13/16	3/4	16 5/16	12 3/8	5 1/2	7 1/2	11 13/16	28 1/8	14 15/16
080-370	13	13	3/4	16 5/16	12 3/8	5 1/2	8 7/8	11 13/16	28 1/8	17 11/16
100-250	13	13	3/4	16 5/16	14	6 11/16	7 11/16	11 13/16	28 1/8	15 3/8
100-310	13	13	3/4	16 5/16	14	6 11/16	8 7/8	11 13/16	28 1/8	17 11/16
100-375	14 9/16	14 9/16	3/4	16 5/16	14	6 11/16	10 1/4	11 13/16	28 1/8	20 1/2
125-230	14 9/16	14 9/16	3/4	20 1/4	15 3/4	7 7/8	8 1/4	14 7/16	34 11/16	16 9/16
125-290	14 9/16	14 9/16	3/4	20 1/4	15 3/4	7 7/8	9 1/16	14 7/16	34 11/16	18 1/8
125-365	14 9/16	14 9/16	3/4	20 1/4	15 3/4	7 7/8	10 1/4	14 7/16	34 11/16	20 1/2
125-500	17 11/16	17 11/16	3/4	20 1/4	15 3/4	7 7/8	12	14 7/16	34 11/16	24
150-290	15 3/4	15 3/4	3/4	20 1/4	15 3/4	7 7/8	9 5/8	14 7/16	34 11/16	19 5/16
150-360	15 3/4	15 3/4	3/4	20 1/4	15 3/4	7 7/8	10 7/16	14 7/16	34 11/16	20 7/8
150-460	17 11/16	17 11/16	3/4	23 1/4	15 3/4	7 7/8	12	15 11/16	38 15/16	24

Baugröße	Pumpe									
	a_1	a_2	d_3	f	h_1	h_2	h_3	l_2	l_3	z
	[″]									
150-605	23 5/8	19 11/16	3/4	23 1/4	19 11/16	11 13/16	14 9/16	15 11/16	38 15/16	29 1/8
200-320	17 11/16	17 11/16	15/16	23 1/4	19 11/16	9 7/16	11 1/4	15 11/16	38 15/16	22 7/16
200-420	19 11/16	19 11/16	15/16	23 1/4	19 11/16	9 7/16	12 3/16	15 11/16	38 15/16	24 7/16
200-520	23 5/8	19 11/16	15/16	25 13/16	22 1/16	11 13/16	14 9/16	18 1/4	44 1/16	29 1/8
200-670	25 9/16	21 5/8	1 3/16	25 13/16	23 5/8	13 3/4	16 15/16	18 1/4	44 1/16	33 7/8
250-370	19 11/16	19 11/16	15/16	25 13/16	23 5/8	11 13/16	12 5/8	18 1/4	44 1/16	25 3/16
250-480	21 5/8	21 5/8	1 3/16	28 3/4	23 5/8	11 13/16	14	20 1/4	49	27 15/16
250-600	25 9/16	21 5/8	1 3/16	28 3/4	24 13/16	13 3/4	16 9/16	20 1/4	49	33 1/16
300-300	21 5/8	19 11/16	1 3/16	25 13/16	24 13/16	11 13/16	14 3/16	18 1/4	44 1/16	28 3/8
300-435	25 9/16	21 5/8	1 3/16	28 3/4	26 3/8	13 3/4	14 3/8	20 1/4	49	28 3/4
300-560	27 9/16	25 9/16	1 3/16	31 7/8	27 15/16	13 3/4	16 15/16	23 1/16	54 15/16	33 7/8
300-700	29 1/2	25 9/16	1 3/16	31 7/8	29 1/2	15 3/4	19 1/8	23 1/16	54 15/16	38 3/16
350-360	25 9/16	21 5/8	1 3/16	28 3/4	26 3/8	13 3/4	16 1/8	20 1/4	49	32 5/16

Abmessungen Fuß und Welle

Baugröße	Fuß									Welle		Gewicht[6)]	
	b_1	d_2	m_1	m_2	n_1	n_2	n_3	n_4	s	d_1	l_1	Pumpe	Wasser-füllung
	[″]									[″]		[lbs]	
080-210	2 3/4	3/4	12 5/8	10 5/8	8 1/16	8 1/16	6 11/16	6 11/16	13/16	1 3/8	3 1/8	408	23
080-270	2 3/4	3/4	12 5/8	10 5/8	8 1/16	8 1/16	6 11/16	6 11/16	13/16	1 3/8	3 1/8	430	34
080-370	2 3/4	3/4	12 5/8	10 5/8	8 1/16	8 1/16	6 11/16	6 11/16	13/16	1 3/8	3 1/8	452	45
100-250	2 3/4	3/4	12 5/8	10 5/8	9 1/4	9 1/4	7 7/8	7 7/8	13/16	1 3/8	3 1/8	463	45
100-310	2 3/4	3/4	12 5/8	10 5/8	9 1/4	9 1/4	7 7/8	7 7/8	13/16	1 3/8	3 1/8	497	56
100-375	2 3/4	3/4	12 5/8	10 5/8	9 1/4	9 1/4	7 7/8	7 7/8	13/16	1 3/8	3 1/8	541	67
125-230	2 3/4	3/4	15 3/8	13 3/8	10 1/4	10 1/4	8 7/8	8 7/8	13/16	1 3/4	3 15/16	552	78
125-290	2 3/4	3/4	15 3/8	13 3/8	10 1/4	10 1/4	8 7/8	8 7/8	13/16	1 3/4	3 15/16	607	89
125-365	2 3/4	3/4	15 3/8	13 3/8	10 1/4	10 1/4	8 7/8	8 7/8	13/16	1 3/4	3 15/16	662	100
125-500	2 3/4	3/4	15 3/8	13 3/8	12 3/8	12 3/8	11	11	13/16	1 3/4	3 15/16	739	122
150-290	2 3/4	3/4	15 3/8	13 3/8	10 1/4	10 1/4	8 7/8	8 7/8	13/16	1 3/4	3 15/16	772	111
150-360	2 3/4	3/4	15 3/8	13 3/8	10 1/4	10 1/4	8 7/8	8 7/8	13/16	1 3/4	3 15/16	794	133
150-460	2 3/4	3/4	18 7/8	16 15/16	12 3/8	12 3/8	11	11	13/16	2 3/16	4 15/16	971	166
150-605	2 3/4	3/4	18 7/8	16 15/16	15 3/16	15 3/16	13 3/4	13 3/4	13/16	2 3/16	4 15/16	1433	199
200-320	2 3/4	3/4	18 7/8	16 15/16	12 3/8	12 3/8	11	11	13/16	2 3/16	4 15/16	993	177
200-420	2 3/4	3/4	18 7/8	16 15/16	12 3/8	12 3/8	11	11	13/16	2 3/16	4 15/16	1147	210
200-520	2 3/4	7/8	18 7/8	15 3/4	15 3/16	15 3/16	13 3/4	13 3/4	13/16	2 9/16	5 1/2	1852	254
200-670	3 15/16	7/8	18 7/8	15 3/4	15 3/4	15 3/4	13 3/4	13 3/4	1	2 9/16	5 1/2	2183	309
250-370	3 15/16	7/8	18 7/8	15 3/4	15 3/4	15 3/4	13 3/4	13 3/4	1	2 9/16	5 1/2	1467	276
250-480	3 15/16	7/8	23 5/8	20 1/2	15 3/4	15 3/4	13 3/4	13 3/4	1	2 15/16	6 5/16	2007	320
250-600	3 15/16	7/8	23 5/8	20 1/2	15 3/4	15 3/4	13 3/4	13 3/4	1	2 15/16	6 5/16	2679	397
300-300	3 15/16	7/8	18 7/8	15 3/4	15 3/4	15 3/4	13 3/4	13 3/4	1	2 9/16	5 1/2	1919	331
300-435	3 15/16	7/8	23 5/8	20 1/2	15 3/4	15 3/4	13 3/4	13 3/4	1	2 15/16	6 5/16	1996	419
300-560	3 15/16	7/8	23 5/8	20 1/2	20 11/16	20 11/16	18 11/16	18 11/16	1	3 3/8	7 1/16	3142	497
300-700	3 15/16	7/8	23 5/8	20 1/2	20 11/16	20 11/16	18 11/16	18 11/16	1	3 3/8	7 1/16	3726	607
350-360	3 15/16	7/8	23 5/8	20 1/2	15 3/4	15 3/4	13 3/4	13 3/4	1	2 15/16	6 5/16	2426	508

7) Die angegebenen Gewichte sind Richtwerte und können je nach Werkstoffausführung abweichen. Bei Werkstoffvariante DD_{35} sind die angegebenen Pumpengewichte mit dem Faktor 1,08 zu multiplizieren.

3E

Omega 80-210 bis 80-370

Abmessungen Omega, horizontale Ausführung, Aufstellung 3E

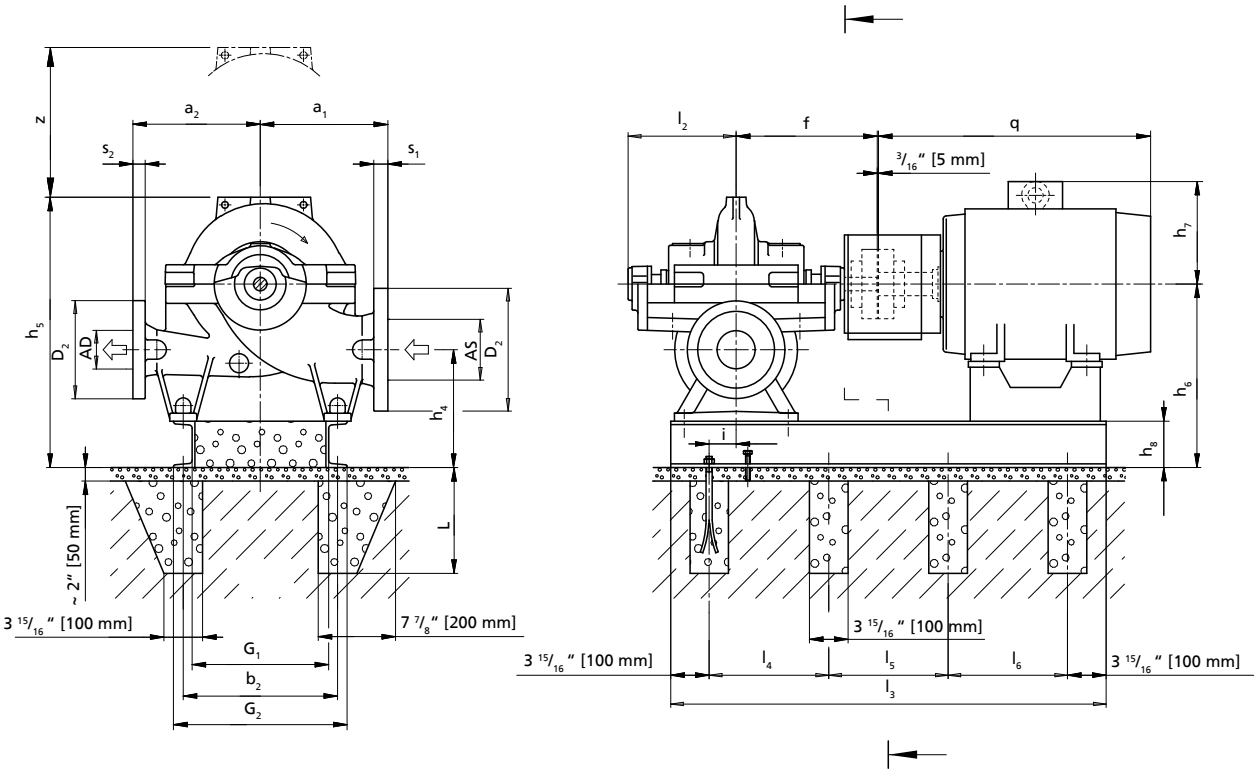

AS, AD, D_1, D_2, s_1, s_2: (⇨ Seite 76)

Zulässige Maßabweichungen für:

- Achshöhen: DIN 747
- Maße ohne Toleranzangaben: ISO 2768 CK
- Maße ohne Toleranzangaben - Schweißteile: ISO 13920-B/F
- Maße ohne Toleranzangaben - Gussteile: ISO 8062-CT13-RMA(H)
- Nut und Passfeder nach DIN 6885 Bl. 1
- Wellendurchmesser: Toleranz h_6 nach DIN 7155

Hinweise zur Aufstellung:

Die Darstellung ist nicht maßstäblich, sondern nur beispielhaft. Die Rohrleitungen müssen spannungsfrei angeschlossen werden. Die Pumpe darf nicht zur Abstützung der Rohrleitung verwendet werden. Die Rohrleitung ist so zu fixieren, dass keine Kräfte, Vibrationen oder das Gewicht der Rohrleitung an die Pumpe übertragen werden. Einschränkungen für Kräfte und Momente an Saug- und Druckstutzen sind zu beachten. Der Anschluss über unverspannte Kompensatoren ist unzulässig.

Alle Felder der Grundplatten und Löcher für die Fundamentschrauben vollständig mit schwindungsfreiem Beton ausgießen. Ausreichende Druckfestigkeit gemäß Klasse C25/30 des Betons in der Expositionsklasse XC1 nach EN 206-1 beachten.

Abmessungen Pumpe

Baugröße	Pumpe										Gewicht[7]	
	a_1	a_2	d_3	f	h_1	h_2	h_3	l_2	l_3	z	Pumpe	Wasserfüllung
	[″]										[lbs]	
080-210	11 13/16	11 13/16	3/4	16 5/16	12 3/8	5 1/2	6 5/8	11 13/16	28 1/8	13 3/8	408	23
080-270	11 13/16	11 13/16	3/4	16 5/16	12 3/8	5 1/2	7 1/2	11 13/16	28 1/8	14 15/16	430	34
080-370	13	13	3/4	16 5/16	12 3/8	5 1/2	8 7/8	11 13/16	28 1/8	17 11/16	452	45

8) Die angegebenen Gewichte sind Richtwerte und können je nach Werkstoffausführung abweichen. Bei Werkstoffvariante DD_{35} sind die angegebenen Pumpengewichte mit dem Faktor 1,08 zu multiplizieren.
9) Der Grundrahmen wird im Auftragsfall konstruiert.

Abmessungen Grundplatte und Fundament, Fundamentschrauben, Motor und Gewichte

Baugröße	Motor	Leistung P_2 60 Hz	Polzahl	Grundplatte und Fundament													Fundamentschrauben		Motor		Gewicht	
				b_2	G_1	G_2	l_3	l_4	l_5	l_6	h_4	h_5	h_6	h_8	L	i	Größe	Anzahl	q	h_7	Grundplatte	Motor
		[hp]		[″]													-	[St.]	[″]		[lbs]	
080-210	182T	1,64	4	8)	9)	9)	9)	9)	9)	-	11 5/8	23 3/4	18 11/16	4 3/4	9 13/16	9)	M16	6	14 7/8	6 5/8	9)	84
080-210	184T	2,76	4	9)	9)	9)	9)	9)	9)	-	11 5/8	23 3/4	18 11/16	4 3/4	9 13/16	9)	M16	6	15 7/8	6 5/8	9)	93
080-210	213T	4,10	4	9)	9)	9)	9)	9)	9)	-	11 5/8	23 3/4	18 11/16	4 3/4	9 13/16	9)	M16	6	18	7 3/8	9)	139
080-210	215T	5,59	4	9)	9)	9)	9)	9)	9)	-	11 5/8	23 3/4	18 11/16	4 3/4	9 13/16	9)	M16	6	19 1/2	7 3/8	9)	155
080-210	254T	8,20	2	9)	9)	9)	9)	9)	9)	-	11 5/8	23 3/4	18 11/16	4 3/4	9 13/16	9)	M16	6	23 3/16	8 7/16	9)	225
080-210	256T	11,19	2	9)	9)	9)	9)	9)	9)	-	11 5/8	23 3/4	18 11/16	4 3/4	9 13/16	9)	M16	6	24 15/16	8 7/16	9)	265
080-210	284TS	13,80	2	9)	9)	9)	9)	9)	9)	-	11 5/8	23 3/4	18 11/16	4 3/4	9 13/16	9)	M16	6	25 1/16	9 1/8	9)	344
080-210	286TS	16,41	2	9)	9)	9)	9)	9)	9)	-	11 5/8	23 3/4	18 11/16	4 3/4	9 13/16	9)	M16	6	26 9/16	9 1/8	9)	375
080-210	324TS	22,37	2	9)	9)	9)	9)	9)	9)	-	11 5/8	23 3/4	18 11/16	4 3/4	9 13/16	9)	M16	6	28 1/8	10 1/4	9)	516
080-210	326TS	27,59	2	9)	9)	9)	9)	9)	9)	-	11 5/8	23 3/4	18 11/16	4 3/4	9 13/16	9)	M16	6	29 5/8	10 1/4	9)	549
080-210	364/5TS	33,56	2	9)	9)	9)	9)	9)	9)	-	11 5/8	23 3/4	18 11/16	4 3/4	9 13/16	9)	M16	6	32 1/4	8 15/16	9)	807
080-210	364/5TS	41,01	2	9)	9)	9)	9)	9)	9)	-	11 5/8	23 3/4	18 11/16	4 3/4	9 13/16	9)	M16	6	32 1/4	8 15/16	9)	847
080-210	404/5TS	55,93	2	9)	9)	9)	9)	9)	9)	-	11 5/8	23 3/4	18 11/16	4 3/4	9 13/16	9)	M16	6	36 3/4	9 9/16	9)	1008
080-270	184T	2,76	4	9)	9)	9)	9)	9)	9)	-	11 5/8	24 5/8	17 1/8	4 3/4	9 13/16	9)	M16	6	15 7/8	6 5/8	9)	93
080-270	213T	4,10	4	9)	9)	9)	9)	9)	9)	-	11 5/8	24 5/8	17 1/8	4 3/4	9 13/16	9)	M16	6	18	7 3/8	9)	139
080-270	215T	5,59	4	9)	9)	9)	9)	9)	9)	-	11 5/8	24 5/8	17 1/8	4 3/4	9 13/16	9)	M16	6	19 1/2	7 3/8	9)	155
080-270	254T	8,20	4	9)	9)	9)	9)	9)	9)	-	11 5/8	24 5/8	17 1/8	4 3/4	9 13/16	9)	M16	6	23 3/16	8 7/16	9)	228
080-270	256T	11,19	4	9)	9)	9)	9)	9)	9)	-	11 5/8	24 5/8	17 1/8	4 3/4	9 13/16	9)	M16	6	24 15/16	8 7/16	9)	263
080-270	284T	13,80	4	9)	9)	9)	9)	9)	9)	-	11 5/8	24 5/8	17 1/8	4 3/4	9 13/16	9)	M16	6	26 7/16	9 1/8	9)	389
080-270	286TS	16,41	2	9)	9)	9)	9)	9)	9)	-	11 5/8	24 5/8	17 1/8	4 3/4	9 13/16	9)	M16	6	26 9/16	9 1/8	9)	375
080-270	286T	16,41	4	9)	9)	9)	9)	9)	9)	-	11 5/8	24 5/8	17 1/8	4 3/4	9 13/16	9)	M16	6	27 15/16	9 1/8	9)	419
080-270	324TS	22,37	2	9)	9)	9)	9)	9)	9)	-	11 5/8	24 5/8	17 1/8	4 3/4	9 13/16	9)	M16	6	28 1/8	10 1/4	9)	516
080-270	326TS	27,59	2	9)	9)	9)	9)	9)	9)	-	11 5/8	24 5/8	17 1/8	4 3/4	9 13/16	9)	M16	6	29 5/8	10 1/4	9)	549
080-270	364/5TS	33,56	2	9)	9)	9)	9)	9)	9)	-	11 5/8	24 5/8	17 1/8	4 3/4	9 13/16	9)	M16	6	32 1/4	8 15/16	9)	807
080-270	364/5TS	41,01	2	9)	9)	9)	9)	9)	9)	-	11 5/8	24 5/8	17 1/8	4 3/4	9 13/16	9)	M16	6	32 1/4	8 15/16	9)	847
080-270	404/5TS	55,93	2	9)	9)	9)	9)	9)	9)	-	11 5/8	24 5/8	17 1/8	4 3/4	9 13/16	9)	M16	6	36 3/4	9 9/16	9)	1008
080-270	444/5TS	67,11	2	9)	9)	9)	9)	9)	9)	-	11 5/8	24 5/8	17 1/8	4 3/4	9 13/16	9)	M16	6	41 3/16	11 13/16	9)	1464
080-270	444/5TS	82,03	2	9)	9)	9)	9)	9)	9)	-	11 5/8	25 9/16	17 1/8	5 11/16	9 13/16	9)	M16	6	41 3/16	11 13/16	9)	1610
080-370	213T	4,10	4	9)	9)	9)	9)	9)	9)	-	11 5/8	26	17 1/8	4 3/4	9 13/16	9)	M16	6	18	7 3/8	9)	139
080-370	215T	5,59	4	9)	9)	9)	9)	9)	9)	-	11 5/8	26	17 1/8	4 3/4	9 13/16	9)	M16	6	19 1/2	7 3/8	9)	155
080-370	254T	8,20	4	9)	9)	9)	9)	9)	9)	-	11 5/8	26	17 1/8	4 3/4	9 13/16	9)	M16	6	23 3/16	8 7/16	9)	228
080-370	256T	11,19	4	9)	9)	9)	9)	9)	9)	-	11 5/8	26	17 1/8	4 3/4	9 13/16	9)	M16	6	24 15/16	8 7/16	9)	263
080-370	284T	13,80	4	9)	9)	9)	9)	9)	9)	-	11 5/8	26	17 1/8	4 3/4	9 13/16	9)	M16	6	26 7/16	9 1/8	9)	389
080-370	286T	16,41	4	9)	9)	9)	9)	9)	9)	-	11 5/8	26	17 1/8	4 3/4	9 13/16	9)	M16	6	27 15/16	9 1/8	9)	419
080-370	324T	22,37	4	9)	9)	9)	9)	9)	9)	-	11 5/8	26	17 1/8	4 3/4	9 13/16	9)	M16	6	29 5/8	10 1/4	9)	463
080-370	326T	27,59	4	9)	9)	9)	9)	9)	9)	-	11 5/8	26	17 1/8	4 3/4	9 13/16	9)	M16	6	31 1/8	10 1/4	9)	512
080-370	364/5T	33,56	4	9)	9)	9)	9)	9)	9)	-	11 5/8	26	17 1/8	4 3/4	9 13/16	9)	M16	6	34 1/4	8 15/16	9)	801

Omega 100-250 bis 100-375

Abmessungen Omega, horizontale Ausführung, Aufstellung 3E

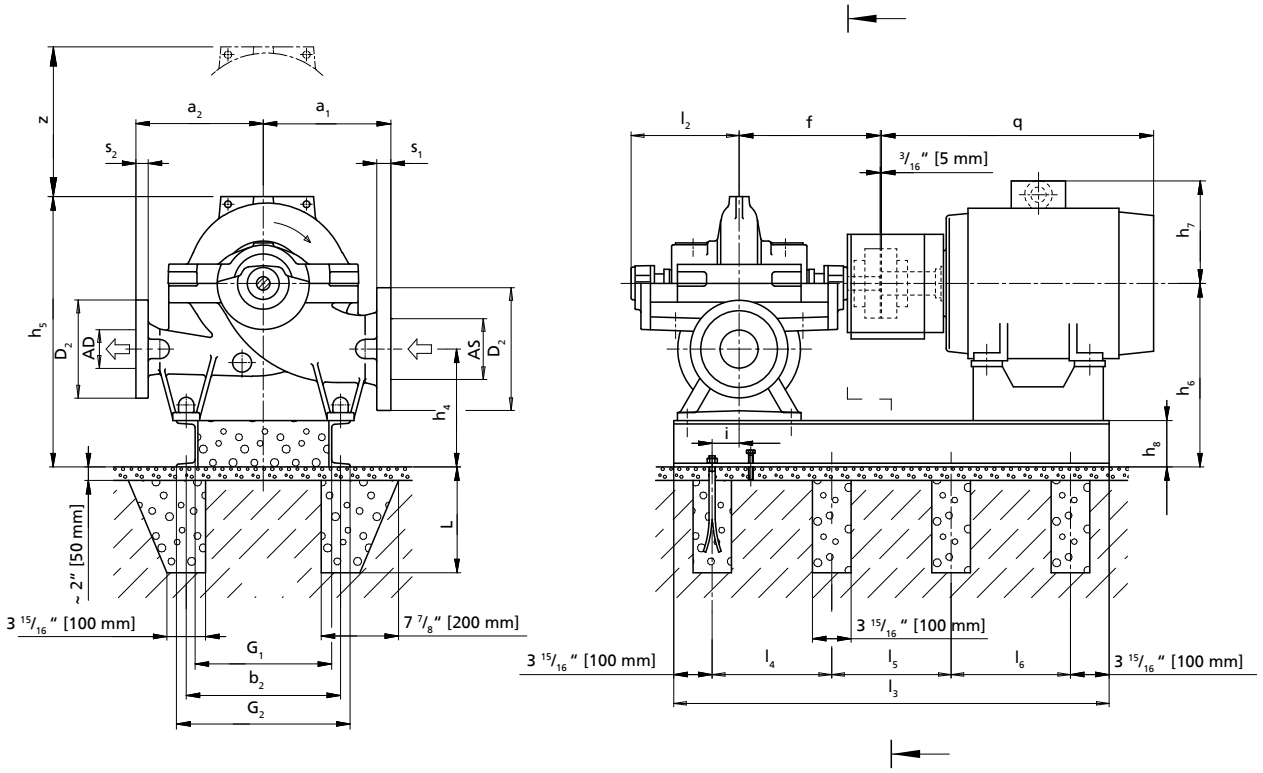

AS, AD, D_1, D_2, s_1, s_2: (⇨ Seite 76)

Zulässige Maßabweichungen für Maße ohne Toleranzangaben:

- Allgemein: ISO 2768 CK
- Achshöhen: DIN 747
- Schweißteile: ISO 13920-B/F
- Flanschposition: ISO 8062-3-DCTG13
- Flansche: gemäß der entsprechenden Norm
- Nut und Passfeder: DIN 6885 Bl. 1
- Wellendurchmesser (Kupplung): DIN 7155-h_6

Hinweise zur Aufstellung:

Die Darstellung ist nicht maßstäblich, sondern nur beispielhaft. Die Rohrleitungen müssen spannungsfrei angeschlossen werden. Die Pumpe darf nicht zur Abstützung der Rohrleitung verwendet werden. Die Rohrleitung ist so zu fixieren, dass keine Kräfte, Vibrationen oder das Gewicht der Rohrleitung an die Pumpe übertragen werden. Einschränkungen für Kräfte und Momente an Saug- und Druckstutzen sind zu beachten. Der Anschluss über unverspannte Kompensatoren ist unzulässig.

Alle Felder der Grundplatten und Löcher für die Fundamentschrauben vollständig mit schwindungsfreiem Beton ausgießen. Ausreichende Druckfestigkeit gemäß Klasse C25/30 des Betons in der Expositionsklasse XC1 nach EN 206-1 beachten.

Abmessungen Pumpe

Baugröße	Pumpe										Gewicht[9)]	
	a_1	a_2	d_3	f	h_1	h_2	h_3	l_2	l_3	z	Pumpe	Wasserfüllung
	[″]										[lbs]	
100-250	13	13	3/4	16 5/16	14	6 11/16	7 11/16	11 13/16	28 1/8	15 3/8	463	45
100-310	13	13	3/4	16 5/16	14	6 11/16	8 7/8	11 13/16	28 1/8	17 11/16	497	56
100-375	14 9/16	14 9/16	3/4	16 5/16	14	6 11/16	10 1/4	11 13/16	28 1/8	20 1/2	541	67

10) Die angegebenen Gewichte sind Richtwerte und können je nach Werkstoffausführung abweichen. Bei Werkstoffvariante DD_{35} sind die angegebenen Pumpengewichte mit dem Faktor 1,08 zu multiplizieren.
11) Der Grundrahmen wird im Auftragsfall konstruiert.

Abmessungen Grundplatte und Fundament, Fundamentschrauben, Motor und Gewichte

Baugröße	Motor	Leistung P_2 60 Hz	Polzahl	Grundplatte und Fundament													Fundament schrauben		Motor		Gewicht	
				b_2	G_1	G_2	l_3	l_4	l_5	l_6	h_4	h_5	h_6	h_8	L	i	Größe	Anzahl	q	h_7	Grundplatte	Motor
		[hp]		["]													-	[St.]	["]		[lbs]	
100-250	184T	2,76	4	10)	11)	11)	11)	11)	11)	-	12	26 3/8	18 11/16	4 3/4	9 13/16	11)	M16	6	15 7/8	6 5/8	11)	93
100-250	213T	4,10	4	11)	11)	11)	11)	11)	11)	-	12	26 3/8	18 11/16	4 3/4	9 13/16	11)	M16	6	18	7 3/8	11)	139
100-250	215T	5,59	4	11)	11)	11)	11)	11)	11)	-	12	26 3/8	18 11/16	4 3/4	9 13/16	11)	M16	6	19 1/2	7 3/8	11)	155
100-250	254T	8,20	4	11)	11)	11)	11)	11)	11)	-	12	26 3/8	18 11/16	4 3/4	9 13/16	11)	M16	6	23 3/16	8 7/16	11)	228
100-250	256T	11,19	4	11)	11)	11)	11)	11)	11)	-	12	26 3/8	18 11/16	4 3/4	9 13/16	11)	M16	6	24 15/16	8 7/16	11)	263
100-250	284T	13,80	4	11)	11)	11)	11)	11)	11)	-	12	26 3/8	18 11/16	4 3/4	9 13/16	11)	M16	6	26 7/16	9 1/8	11)	389
100-250	286T	16,41	4	11)	11)	11)	11)	11)	11)	-	12	26 3/8	18 11/16	4 3/4	9 13/16	11)	M16	6	27 15/16	9 1/8	11)	419
100-250	324TS	22,37	2	11)	11)	11)	11)	11)	11)	-	12	26 3/8	18 11/16	4 3/4	9 13/16	11)	M16	6	28 1/8	10 1/4	11)	516
100-250	326TS	27,59	2	11)	11)	11)	11)	11)	11)	-	12	26 3/8	18 11/16	4 3/4	9 13/16	11)	M16	6	29 5/8	10 1/4	11)	549
100-250	364/5TS	33,56	2	11)	11)	11)	11)	11)	11)	-	12	26 3/8	18 11/16	4 3/4	9 13/16	11)	M16	6	32 1/4	8 15/16	11)	807
100-250	364/5TS	41,01	2	11)	11)	11)	11)	11)	11)	-	12	26 3/8	18 11/16	4 3/4	9 13/16	11)	M16	6	32 1/4	8 15/16	11)	847
100-250	404/5TS	55,93	2	11)	11)	11)	11)	11)	11)	-	12	26 3/8	18 11/16	4 3/4	9 13/16	11)	M16	6	36 3/4	9 9/16	11)	1008
100-250	444/5TS	67,11	2	11)	11)	11)	11)	11)	11)	-	12	26 3/8	18 11/16	4 3/4	9 13/16	11)	M16	6	41 3/16	11 13/16	11)	1464
100-310	215T	5,59	4	11)	11)	11)	11)	11)	11)	-	12	27 9/16	18 11/16	4 3/4	9 13/16	11)	M16	6	19 1/2	7 3/8	11)	155
100-310	254T	8,20	4	11)	11)	11)	11)	11)	11)	-	12	27 9/16	18 11/16	4 3/4	9 13/16	11)	M16	6	23 3/16	8 7/16	11)	228
100-310	256T	11,19	4	11)	11)	11)	11)	11)	11)	-	12	27 9/16	18 11/16	4 3/4	9 13/16	11)	M16	6	24 15/16	8 7/16	11)	263
100-310	284T	13,80	4	11)	11)	11)	11)	11)	11)	-	12	27 9/16	18 11/16	4 3/4	9 13/16	11)	M16	6	26 7/16	9 1/8	11)	389
100-310	286T	16,41	4	11)	11)	11)	11)	11)	11)	-	12	27 9/16	18 11/16	4 3/4	9 13/16	11)	M16	6	27 15/16	9 1/8	11)	419
100-310	324T	22,37	4	11)	11)	11)	11)	11)	11)	-	12	27 9/16	18 11/16	4 3/4	9 13/16	11)	M16	6	29 5/8	10 1/4	11)	463
100-310	326T	27,59	4	11)	11)	11)	11)	11)	11)	-	12	27 9/16	18 11/16	4 3/4	9 13/16	11)	M16	6	31 1/8	10 1/4	11)	512
100-310	364/5T	33,56	4	11)	11)	11)	11)	11)	11)	-	12	27 9/16	18 11/16	4 3/4	9 13/16	11)	M16	6	34 1/4	8 15/16	11)	801
100-310	364/5TS	41,01	2	11)	11)	11)	11)	11)	11)	-	12	27 9/16	18 11/16	4 3/4	9 13/16	11)	M16	6	32 1/4	8 15/16	11)	847
100-310	404/5TS	55,93	2	11)	11)	11)	11)	11)	11)	-	12	27 9/16	18 11/16	4 3/4	9 13/16	11)	M16	6	36 3/4	9 9/16	11)	1008
100-310	444/5TS	67,11	2	11)	11)	11)	11)	11)	11)	-	12	27 9/16	18 11/16	4 3/4	9 13/16	11)	M16	6	41 3/16	11 13/16	11)	1464
100-310	444/5TS	82,03	2	11)	11)	11)	11)	11)	11)	-	12	28 9/16	18 11/16	5 11/16	9 13/16	11)	M16	6	41 3/16	11 13/16	11)	1610
100-310	445/7TS	111,85	2	11)	11)	11)	11)	11)	11)	-	12	28 9/16	18 11/16	5 11/16	9 13/16	11)	M16	6	44 15/16	11 13/16	11)	1914
100-310	504/5TS	111,85	2	11)	11)	11)	11)	11)	11)	-	12	28 9/16	18 11/16	5 11/16	9 13/16	11)	M16	6	48 3/16	12 15/16	11)	2168
100-375	256T	11,19	4	11)	11)	11)	11)	11)	11)	-	12	28 15/16	18 11/16	4 3/4	9 13/16	11)	M16	6	24 15/16	8 7/16	11)	263
100-375	284T	13,80	4	11)	11)	11)	11)	11)	11)	-	12	28 15/16	18 11/16	4 3/4	9 13/16	11)	M16	6	26 7/16	9 1/8	11)	389
100-375	286T	16,41	4	11)	11)	11)	11)	11)	11)	-	12	28 15/16	18 11/16	4 3/4	9 13/16	11)	M16	6	27 15/16	9 1/8	11)	419
100-375	324T	22,37	4	11)	11)	11)	11)	11)	11)	-	12	28 15/16	18 11/16	4 3/4	9 13/16	11)	M16	6	29 5/8	10 1/4	11)	463
100-375	326T	27,59	4	11)	11)	11)	11)	11)	11)	-	12	28 15/16	18 11/16	4 3/4	9 13/16	11)	M16	6	31 1/8	10 1/4	11)	512
100-375	364/5T	33,56	4	11)	11)	11)	11)	11)	11)	-	12	28 15/16	18 11/16	4 3/4	9 13/16	11)	M16	6	34 1/4	8 15/16	11)	801
100-375	364/5T	41,01	4	11)	11)	11)	11)	11)	11)	-	12	28 15/16	18 11/16	4 3/4	9 13/16	11)	M16	6	34 1/4	8 15/16	11)	847
100-375	404/5T	55,93	4	11)	11)	11)	11)	11)	11)	-	12	28 15/16	18 11/16	4 3/4	9 13/16	11)	M16	6	39 3/4	9 9/16	11)	1094
100-375	444/5T	67,11	4	11)	11)	11)	11)	11)	11)	-	12	28 15/16	18 11/16	4 3/4	9 13/16	11)	M16	6	44 15/16	11 13/16	11)	1445

Omega 125-230 bis 125-365

Abmessungen Omega, horizontale Ausführung, Aufstellung 3E

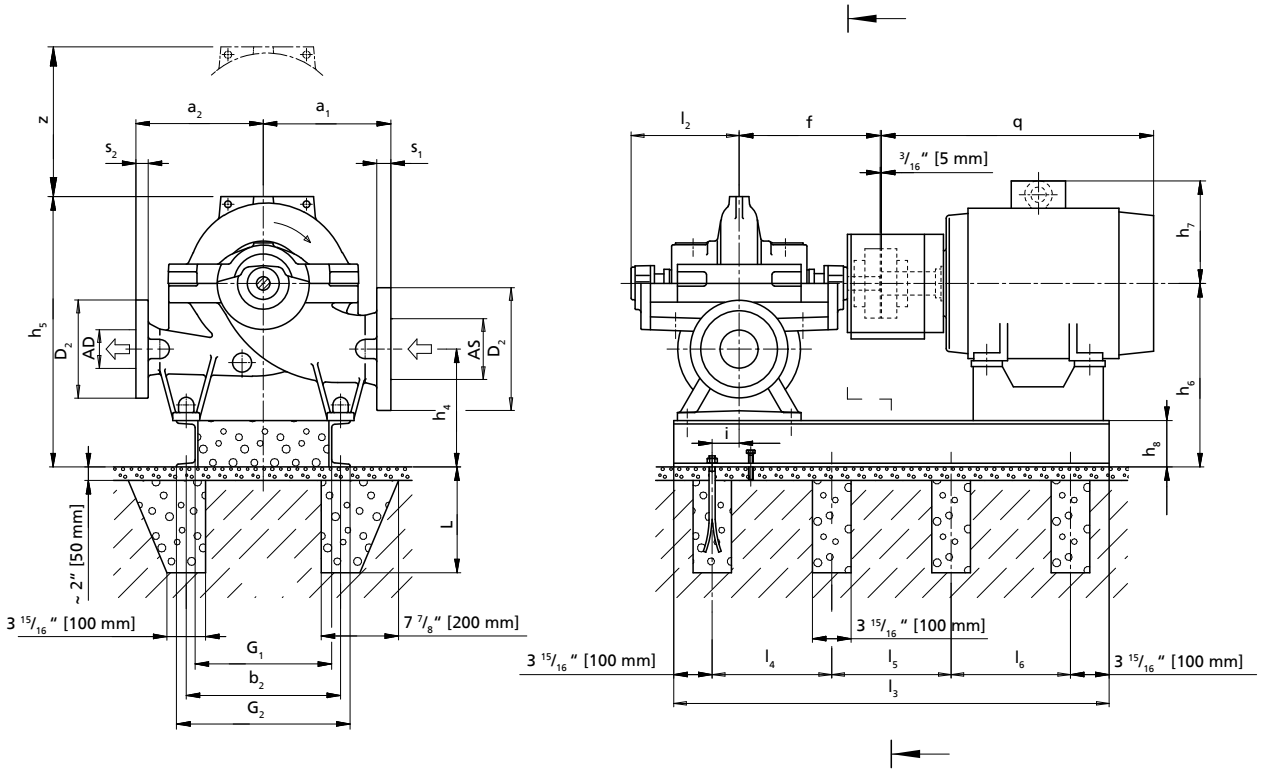

AS, AD, D_1, D_2, s_1, s_2: (⇨ Seite 76)

Zulässige Maßabweichungen für Maße ohne Toleranzangaben:

- Allgemein: ISO 2768 CK
- Achshöhen: DIN 747
- Schweißteile: ISO 13920-B/F
- Flanschposition: ISO 8062-3-DCTG13
- Flansche: gemäß der entsprechenden Norm
- Nut und Passfeder: DIN 6885 Bl. 1
- Wellendurchmesser (Kupplung): DIN 7155-h_6

Hinweise zur Aufstellung:

Die Darstellung ist nicht maßstäblich, sondern nur beispielhaft. Die Rohrleitungen müssen spannungsfrei angeschlossen werden. Die Pumpe darf nicht zur Abstützung der Rohrleitung verwendet werden. Die Rohrleitung ist so zu fixieren, dass keine Kräfte, Vibrationen oder das Gewicht der Rohrleitung an die Pumpe übertragen werden. Einschränkungen für Kräfte und Momente an Saug- und Druckstutzen sind zu beachten. Der Anschluss über unverspannte Kompensatoren ist unzulässig.

Alle Felder der Grundplatten und Löcher für die Fundamentschrauben vollständig mit schwindungsfreiem Beton ausgießen. Ausreichende Druckfestigkeit gemäß Klasse C25/30 des Betons in der Expositionsklasse XC1 nach EN 206-1 beachten.

Abmessungen Pumpe

Baugröße	Pumpe										Gewicht[11)]	
	a_1	a_2	d_3	f	h_1	h_2	h_3	l_2	l_3	z	Pumpe	Wasserfüllung
	[″]										[lbs]	
125-230	14 9/16	14 9/16	3/4	20 1/4	15 3/4	7 7/8	8 1/4	14 7/16	34 11/16	16 9/16	552	78
125-290	14 9/16	14 9/16	3/4	20 1/4	15 3/4	7 7/8	9 1/16	14 7/16	34 11/16	18 1/8	607	89
125-365	14 9/16	14 9/16	3/4	20 1/4	15 3/4	7 7/8	10 1/4	14 7/16	34 11/16	20 1/2	662	100

12) Die angegebenen Gewichte sind Richtwerte und können je nach Werkstoffausführung abweichen. Bei Werkstoffvariante DD_{35} sind die angegebenen Pumpengewichte mit dem Faktor 1,08 zu multiplizieren.
13) Der Grundrahmen wird im Auftragsfall konstruiert.

Abmessungen Grundplatte und Fundament, Fundamentschrauben, Motor und Gewichte

Baugröße	Motor	Leistung P_2 60 Hz	Polzahl	Grundplatte und Fundament													Fundament schrauben		Motor		Gewicht	
				b_2	G_1	G_2	l_3	l_4	l_5	l_6	h_4	h_5	h_6	h_8	L	i	Größe	Anzahl	q	h_7	Grundplatte	Motor
		[hp]		[″]													-	[St.]	[″]		[lbs]	
125-230	254T	8,20	4	12)	13)	13)	13)	13)	13)	-	12 5/8	28 3/4	20 1/2	4 3/4	9 13/16	13)	M16	6	23 3/16	8 7/16	13)	228
125-230	256T	11,19	4	13)	13)	13)	13)	13)	13)	-	12 5/8	28 3/4	20 1/2	4 3/4	9 13/16	13)	M16	6	24 15/16	8 7/16	13)	263
125-230	284T	13,80	4	13)	13)	13)	13)	13)	13)	-	12 5/8	28 3/4	20 1/2	4 3/4	9 13/16	13)	M16	6	26 7/16	9 1/8	13)	389
125-230	286T	16,41	4	13)	13)	13)	13)	13)	13)	-	12 5/8	28 3/4	20 1/2	4 3/4	9 13/16	13)	M16	6	27 15/16	9 1/8	13)	419
125-290	215T	5,59	4	13)	13)	13)	13)	13)	13)	-	12 5/8	29 1/2	20 1/2	4 3/4	9 13/16	13)	M16	6	19 1/2	7 3/8	13)	155
125-290	254T	8,20	4	13)	13)	13)	13)	13)	13)	-	12 5/8	29 1/2	20 1/2	4 3/4	9 13/16	13)	M16	6	23 3/16	8 7/16	13)	228
125-290	256T	11,19	4	13)	13)	13)	13)	13)	13)	-	12 5/8	29 1/2	20 1/2	4 3/4	9 13/16	13)	M16	6	24 15/16	8 7/16	13)	263
125-290	284T	13,80	4	13)	13)	13)	13)	13)	13)	-	12 5/8	29 1/2	20 1/2	4 3/4	9 13/16	13)	M16	6	26 7/16	9 1/8	13)	389
125-290	286T	16,41	4	13)	13)	13)	13)	13)	13)	-	12 5/8	29 1/2	20 1/2	4 3/4	9 13/16	13)	M16	6	27 15/16	9 1/8	13)	419
125-290	324T	22,37	4	13)	13)	13)	13)	13)	13)	-	12 5/8	29 1/2	20 1/2	4 3/4	9 13/16	13)	M16	6	29 5/8	10 1/4	13)	463
125-290	326T	27,59	4	13)	13)	13)	13)	13)	13)	-	12 5/8	29 1/2	20 1/2	4 3/4	9 13/16	13)	M16	6	31 1/8	10 1/4	13)	512
125-290	364/5T	33,56	4	13)	13)	13)	13)	13)	13)	-	12 5/8	29 1/2	20 1/2	4 3/4	9 13/16	13)	M16	6	34 1/4	8 15/16	13)	801
125-290	364/5T	41,01	4	13)	13)	13)	13)	13)	13)	-	12 5/8	29 1/2	20 1/2	4 3/4	9 13/16	13)	M16	6	34 1/4	8 15/16	13)	847
125-365	284T	13,80	4	13)	13)	13)	13)	13)	13)	-	12 5/8	28 3/4	20 1/2	4 3/4	9 13/16	13)	M16	6	26 7/16	9 1/8	13)	389
125-365	286T	16,41	4	13)	13)	13)	13)	13)	13)	-	12 5/8	30 11/16	20 1/2	4 3/4	9 13/16	13)	M16	6	27 15/16	9 1/8	13)	419
125-365	324T	22,37	4	13)	13)	13)	13)	13)	13)	-	12 5/8	30 11/16	20 1/2	4 3/4	9 13/16	13)	M16	6	29 5/8	10 1/4	13)	463
125-365	326T	27,59	4	13)	13)	13)	13)	13)	13)	-	12 5/8	30 11/16	20 1/2	4 3/4	9 13/16	13)	M16	6	31 1/8	10 1/4	13)	512
125-365	364/5T	33,56	4	13)	13)	13)	13)	13)	13)	-	12 5/8	30 11/16	20 1/2	4 3/4	9 13/16	13)	M16	6	34 1/4	8 15/16	13)	801
125-365	364/5T	41,01	4	13)	13)	13)	13)	13)	13)	-	12 5/8	30 11/16	20 1/2	4 3/4	9 13/16	13)	M16	6	34 1/4	8 15/16	13)	847
125-365	404/5T	55,93	4	13)	13)	13)	13)	13)	13)	-	12 5/8	30 11/16	20 1/2	4 3/4	9 13/16	13)	M16	6	39 3/4	9 9/16	13)	1094
125-365	444/5T	67,11	4	13)	13)	13)	13)	13)	13)	-	12 5/8	30 11/16	20 1/2	4 3/4	9 13/16	13)	M16	6	44 15/16	11 13/16	13)	1445
125-365	444/5T	82,03	4	13)	13)	13)	13)	13)	13)	-	13 9/16	31 11/16	21 7/16	5 11/16	9 13/16	13)	M16	6	44 15/16	11 13/16	13)	1553
125-365	445/7T	111,85	4	13)	13)	13)	13)	13)	13)	-	13 9/16	30 1/2	21 7/16	5 11/16	9 13/16	13)	M16	6	48 11/16	11 13/16	13)	1828

Omega 125-500 bis 150-460

Abmessungen Omega, horizontale Ausführung, Aufstellung 3E

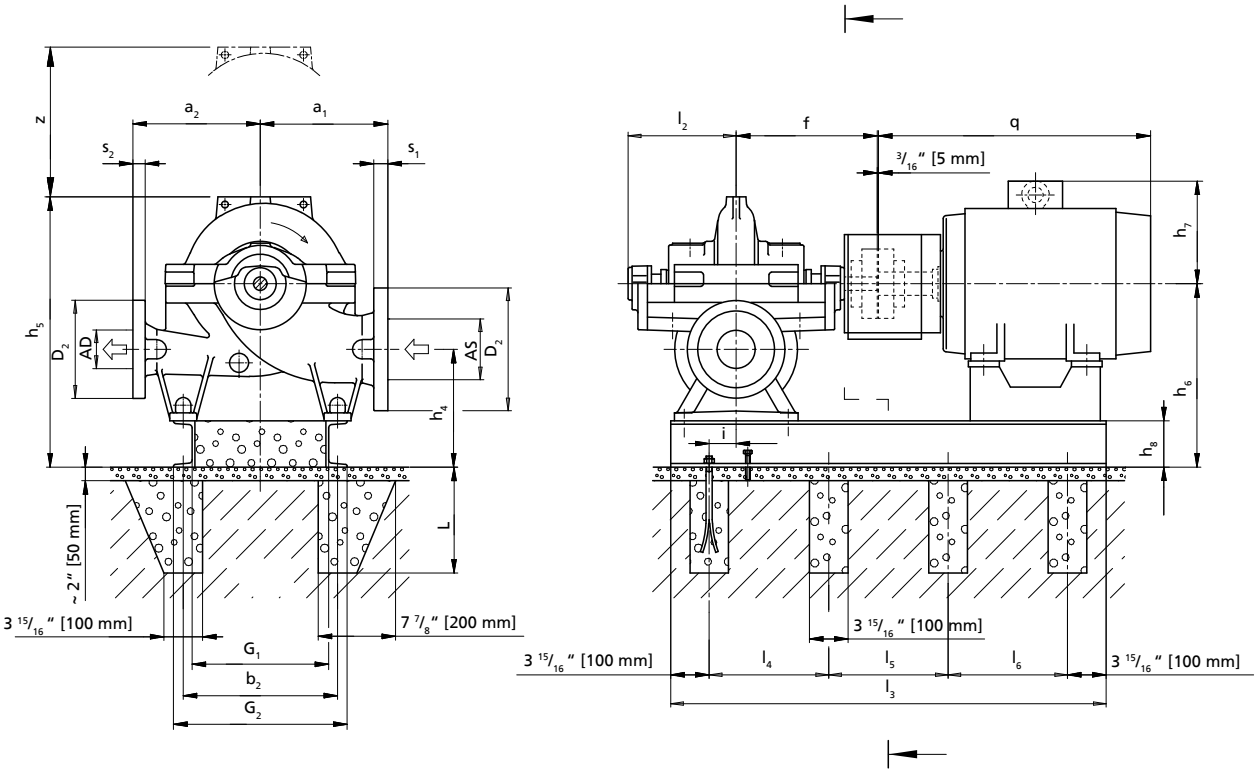

AS, AD, D_1, D_2, s_1, s_2: (⇨ Seite 76)

Zulässige Maßabweichungen für:

- Achshöhen: DIN 747
- Maße ohne Toleranzangaben: ISO 2768 CK
- Maße ohne Toleranzangaben - Schweißteile: ISO 13920-B/F
- Maße ohne Toleranzangaben - Gussteile: ISO 8062-CT13-RMA(H)
- Nut und Passfeder nach DIN 6885 Bl. 1
- Wellendurchmesser: Toleranz h_6 nach DIN 7155

Hinweise zur Aufstellung:

Die Darstellung ist nicht maßstäblich, sondern nur beispielhaft. Die Rohrleitungen müssen spannungsfrei angeschlossen werden. Die Pumpe darf nicht zur Abstützung der Rohrleitung verwendet werden. Die Rohrleitung ist so zu fixieren, dass keine Kräfte, Vibrationen oder das Gewicht der Rohrleitung an die Pumpe übertragen werden. Einschränkungen für Kräfte und Momente an Saug- und Druckstutzen sind zu beachten. Der Anschluss über unverspannte Kompensatoren ist unzulässig.

Alle Felder der Grundplatten und Löcher für die Fundamentschrauben vollständig mit schwindungsfreiem Beton ausgießen. Ausreichende Druckfestigkeit gemäß Klasse C25/30 des Betons in der Expositionsklasse XC1 nach EN 206-1 beachten.

Abmessungen Pumpe

Baugröße	Pumpe										Gewicht[13]	
	a_1	a_2	d_3	f	h_1	h_2	h_3	l_2	l_3	z	Pumpe	Wasserfüllung
	[″]										[lbs]	
125-500	17 11/16	17 11/16	3/4	20 1/4	15 3/4	7 7/8	12	14 7/16	34 11/16	24	739	122
150-290	15 3/4	15 3/4	3/4	20 1/4	15 3/4	7 7/8	9 5/8	14 7/16	34 11/16	19 5/16	772	111
150-360	15 3/4	15 3/4	3/4	20 1/4	15 3/4	7 7/8	10 7/16	14 7/16	34 11/16	20 7/8	794	133
150-460	17 11/16	17 11/16	3/4	23 1/4	15 3/4	7 7/8	12	15 11/16	38 15/16	24	971	166

Abmessungen Grundplatte und Fundament, Fundamentschrauben, Motor und Gewichte

Baugröße	Motor	Leistung P_2 60 Hz	Polzahl	Grundplatte und Fundament													Fundamentschrauben		Motor		Gewicht	
				b_2	G_1	G_2	l_3	l_4	l_5	l_6	h_4	h_5	h_6	h_8	L	i	Größe	Anzahl	q	h_7	Grundplatte	Motor
		[hp]		[″]													-	[St.]	[″]		[lbs]	
125-500	326T	27,59	4	14)	15)	15)	15)	15)	15)	-	12 5/8	32 1/2	20 1/2	4 3/4	9 13/16	15)	M16	6	31 1/8	10 1/4	15)	512
125-500	364/5T	33,56	4	15)	15)	15)	15)	15)	15)	-	12 5/8	32 1/2	20 1/2	4 3/4	9 13/16	15)	M16	6	34 1/4	8 15/16	15)	801
125-500	364/5T	41,01	4	15)	15)	15)	15)	15)	15)	-	12 5/8	32 1/2	20 1/2	4 3/4	9 13/16	15)	M16	6	34 1/4	8 15/16	15)	847
125-500	404/5T	55,93	4	15)	15)	15)	15)	15)	15)	-	12 5/8	32 1/2	20 1/2	4 3/4	9 13/16	15)	M16	6	39 3/4	9 9/16	15)	1094
125-500	444/5T	67,11	4	15)	15)	15)	15)	15)	15)	-	12 5/8	32 1/2	20 1/2	4 3/4	9 13/16	15)	M16	6	44 15/16	11 13/16	15)	1445
125-500	444/5T	82,03	4	15)	15)	15)	15)	15)	15)	-	13 9/16	32 1/2	21 7/16	5 11/16	9 13/16	15)	M16	6	44 15/16	11 13/16	15)	1553
125-500	445/7T	111,85	4	15)	15)	15)	15)	15)	15)	-	13 9/16	33 7/16	21 7/16	5 11/16	9 13/16	15)	M16	6	48 11/16	11 13/16	15)	1828
150-290	256T	11,19	4	15)	15)	15)	15)	15)	15)	-	12 5/8	30 1/8	20 1/2	4 3/4	9 13/16	15)	M16	6	24 15/16	8 7/16	15)	263
150-290	284T	13,80	4	15)	15)	15)	15)	15)	15)	-	12 5/8	30 1/8	20 1/2	4 3/4	9 13/16	15)	M16	6	26 7/16	9 1/8	15)	389
150-290	286T	16,41	4	15)	15)	15)	15)	15)	15)	-	12 5/8	30 1/8	20 1/2	4 3/4	9 13/16	15)	M16	6	27 15/16	9 1/8	15)	419
150-290	324T	22,37	4	15)	15)	15)	15)	15)	15)	-	12 5/8	30 1/8	20 1/2	4 3/4	9 13/16	15)	M16	6	29 5/8	10 1/4	15)	463
150-290	326T	27,59	4	15)	15)	15)	15)	15)	15)	-	12 5/8	30 1/8	20 1/2	4 3/4	9 13/16	15)	M16	6	31 1/8	10 1/4	15)	512
150-290	364/5T	33,56	4	15)	15)	15)	15)	15)	15)	-	12 5/8	30 1/8	20 1/2	4 3/4	9 13/16	15)	M16	6	34 1/4	8 15/16	15)	801
150-290	364/5T	41,01	4	15)	15)	15)	15)	15)	15)	-	12 5/8	30 1/8	20 1/2	4 3/4	9 13/16	15)	M16	6	34 1/4	8 15/16	15)	847
150-360	324T	22,37	4	15)	15)	15)	15)	15)	15)	-	12 5/8	30 7/8	20 1/2	4 3/4	9 13/16	15)	M16	6	29 5/8	10 1/4	15)	463
150-360	326T	27,59	4	15)	15)	15)	15)	15)	15)	-	12 5/8	30 7/8	20 1/2	4 3/4	9 13/16	15)	M16	6	31 1/8	10 1/4	15)	512
150-360	364/5T	33,56	4	15)	15)	15)	15)	15)	15)	-	12 5/8	30 7/8	20 1/2	4 3/4	9 13/16	15)	M16	6	34 1/4	8 15/16	15)	801
150-360	364/5T	41,01	4	15)	15)	15)	15)	15)	15)	-	12 5/8	30 7/8	20 1/2	4 3/4	9 13/16	15)	M16	6	34 1/4	8 15/16	15)	847
150-360	404/5T	55,93	4	15)	15)	15)	15)	15)	15)	-	12 5/8	30 7/8	20 1/2	4 3/4	9 13/16	15)	M16	6	39 3/4	9 9/16	15)	1094
150-360	444/5T	67,11	4	15)	15)	15)	15)	15)	15)	-	12 5/8	30 7/8	20 1/2	4 3/4	9 13/16	15)	M16	6	44 15/16	11 13/16	15)	1445
150-360	444/5T	82,03	4	15)	15)	15)	15)	15)	15)	-	12 5/8	30 7/8	20 1/2	4 3/4	9 13/16	15)	M16	6	44 15/16	11 13/16	15)	1553
150-460	324T	22,37	4	15)	15)	15)	15)	15)	15)	-	12 5/8	32 1/2	20 1/2	4 3/4	12 5/8	15)	M20	6	29 5/8	10 1/4	15)	463
150-460	326T	27,59	4	15)	15)	15)	15)	15)	15)	-	12 5/8	32 1/2	20 1/2	4 3/4	12 5/8	15)	M20	6	31 1/8	10 1/4	15)	512
150-460	364/5T	33,56	4	15)	15)	15)	15)	15)	15)	-	12 5/8	32 1/2	20 1/2	4 3/4	12 5/8	15)	M20	6	34 1/4	8 15/16	15)	801
150-460	364/5T	41,01	4	15)	15)	15)	15)	15)	15)	-	12 5/8	32 1/2	20 1/2	4 3/4	12 5/8	15)	M20	6	34 1/4	8 15/16	15)	847
150-460	404/5T	55,93	4	15)	15)	15)	15)	15)	15)	-	12 5/8	32 1/2	20 1/2	4 3/4	12 5/8	15)	M20	6	39 3/4	9 9/16	15)	1094
150-460	444/5T	67,11	4	15)	15)	15)	15)	15)	15)	-	12 5/8	32 1/2	20 1/2	4 3/4	12 5/8	15)	M20	6	44 15/16	11 13/16	15)	1445
150-460	444/5T	82,03	4	15)	15)	15)	15)	15)	15)	-	14 15/16	34 13/16	22 13/16	7 1/16	12 5/8	15)	M20	6	44 15/16	11 13/16	15)	1553

14) Die angegebenen Gewichte sind Richtwerte und können je nach Werkstoffausführung abweichen. Bei Werkstoffvariante DD_{35} sind die angegebenen Pumpengewichte mit dem Faktor 1,08 zu multiplizieren.
15) Der Grundrahmen wird im Auftragsfall konstruiert.

Baugröße	Motor	Leistung P_2 60 Hz	Polzahl	Grundplatte und Fundament													Fundament schrauben		Motor		Gewicht	
				b_2	G_1	G_2	l_3	l_4	l_5	l_6	h_4	h_5	h_6	h_8	L	i	Größe	Anzahl	q	h_7	Grundplatte	Motor
		[hp]		[″]													-	[St.]	[″]		[lbs]	
150-460	445/7T	111,85	4	15)	15)	15)	15)	15)	15)	-	14 15/16	34 13/16	22 13/16	7 1/16	12 5/8	15)	M20	6	48 11/16	11 13/16	15)	1828
150-460	504/5T	111,85	4	15)	15)	15)	15)	15)	15)	-	14 15/16	34 13/16	22 13/16	7 1/16	12 5/8	15)	M20	6	54 1/8	12 15/16	15)	2146
150-460	445/7T	137,95	4	15)	15)	15)	15)	15)	15)	-	14 15/16	34 13/16	22 13/16	7 1/16	12 5/8	15)	M20	6	48 11/16	11 13/16	15)	2033
150-460	504/5T	137,95	4	15)	15)	15)	15)	15)	15)	-	14 15/16	34 13/16	22 13/16	7 1/16	12 5/8	15)	M20	6	54 1/8	12 15/16	15)	2337
150-460	447/9T	164,05	4	15)	15)	15)	15)	15)	15)	-	14 15/16	34 13/16	22 13/16	7 1/16	12 5/8	15)	M20	6	56 5/16	11 13/16	15)	2375
150-460	586/7T	164,05	4	15)	15)	15)	15)	15)	15)	-	14 15/16	34 13/16	22 13/16	7 1/16	12 5/8	15)	M20	6	61 7/8	14 1/2	15)	2961
150-460	447/9T	193,88	4	15)	15)	15)	15)	15)	15)	-	14 15/16	34 13/16	22 13/16	7 1/16	12 5/8	15)	M20	6	56 5/16	11 13/16	15)	2644
150-460	586/7T	193,88	4	15)	15)	15)	15)	15)	15)	-	14 15/16	34 13/16	22 13/16	7 1/16	12 5/8	15)	M20	6	61 7/8	14 1/2	15)	3213
150-460	586/7T	223,71	4	15)	15)	15)	15)	15)	15)	-	14 15/16	34 13/16	22 13/16	7 1/16	12 5/8	15)	M20	6	61 7/8	14 1/2	15)	3455

Omega 150-605 bis 200-520

Abmessungen Omega, horizontale Ausführung, Aufstellung 3E

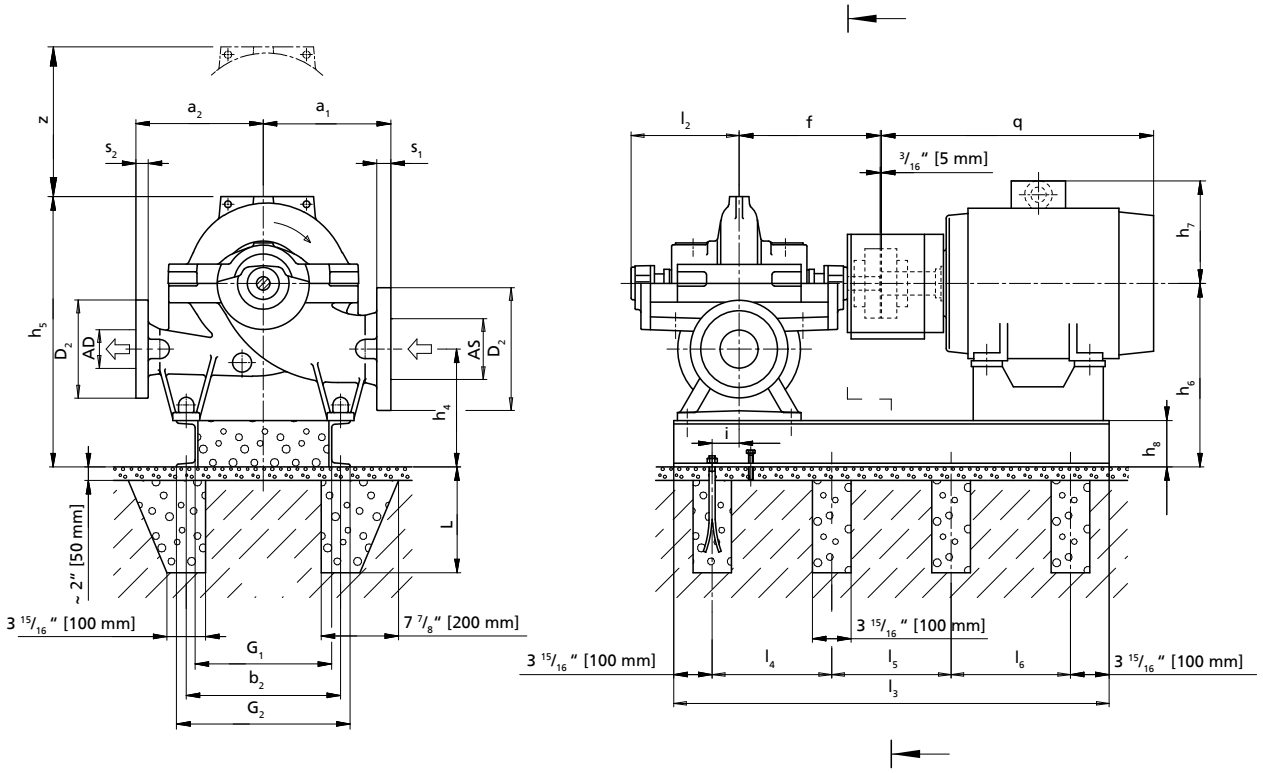

AS, AD, D_1, D_2, s_1, s_2: (⇨ Seite 76)

Zulässige Maßabweichungen für:

- Achshöhen: DIN 747
- Maße ohne Toleranzangaben: ISO 2768 CK
- Maße ohne Toleranzangaben - Schweißteile: ISO 13920-B/F
- Maße ohne Toleranzangaben - Gussteile: ISO 8062-CT13-RMA(H)
- Nut und Passfeder nach DIN 6885 Bl. 1
- Wellendurchmesser: Toleranz h_6 nach DIN 7155

Hinweise zur Aufstellung:

Die Darstellung ist nicht maßstäblich, sondern nur beispielhaft. Die Rohrleitungen müssen spannungsfrei angeschlossen werden. Die Pumpe darf nicht zur Abstützung der Rohrleitung verwendet werden. Die Rohrleitung ist so zu fixieren, dass keine Kräfte, Vibrationen oder das Gewicht der Rohrleitung an die Pumpe übertragen werden. Einschränkungen für Kräfte und Momente an Saug- und Druckstutzen sind zu beachten. Der Anschluss über unverspannte Kompensatoren ist unzulässig.

Alle Felder der Grundplatten und Löcher für die Fundamentschrauben vollständig mit schwindungsfreiem Beton ausgießen. Ausreichende Druckfestigkeit gemäß Klasse C25/30 des Betons in der Expositionsklasse XC1 nach EN 206-1 beachten.

Abmessungen Pumpe

Baugröße	Pumpe										Gewicht[15]	
	a_1	a_2	d_3	f	h_1	h_2	h_3	l_2	l_3	z	Pumpe	Wasserfüllung
	["]										[lbs]	
150-605	23 5/8	19 11/16	3/4	23 1/4	19 11/16	11 13/16	14 9/16	15 11/16	38 15/16	29 1/8	1433	199
200-320	17 11/16	17 11/16	15/16	23 1/4	19 11/16	9 7/16	11 1/4	15 11/16	38 15/16	22 7/16	993	177
200-420	19 11/16	19 11/16	15/16	23 1/4	19 11/16	9 7/16	12 3/16	15 11/16	38 15/16	24 7/16	1147	210
200-520	23 5/8	19 11/16	15/16	25 13/16	22 1/16	11 13/16	14 9/16	18 1/4	44 1/16	29 1/8	1852	254

16) Die angegebenen Gewichte sind Richtwerte und können je nach Werkstoffausführung abweichen. Bei Werkstoffvariante DD_{35} sind die angegebenen Pumpengewichte mit dem Faktor 1,08 zu multiplizieren.
17) Der Grundrahmen wird im Auftragsfall konstruiert.

Abmessungen Grundplatte und Fundament, Fundamentschrauben, Motor und Gewichte

Baugröße	Motor	Leistung P_2 60 Hz	Polzahl	Grundplatte und Fundament													Fundament schrauben		Motor		Gewicht	
				b_2	G_1	G_2	l_3	l_4	l_5	l_6	h_4	h_5	h_6	h_8	L	i	Größe	Anzahl	q	h_7	Grundplatte	Motor
		[hp]		[″]													-	[St.]	[″]		[lbs]	
150-605	444/5T	67,11	4	16)	17)	17)	17)	17)	17)	-	14 15/16	41 5/16	26 3/4	7 1/16	12 5/8	17)	M20	6	44 15/16	11 13/16	17)	1445
150-605	444/5T	82,03	4	17)	17)	17)	17)	17)	17)	-	14 15/16	41 5/16	26 3/4	7 1/16	12 5/8	17)	M20	6	44 15/16	11 13/16	17)	1553
150-605	445/7T	111,85	4	17)	17)	17)	17)	17)	17)	-	14 15/16	41 5/16	26 3/4	7 1/16	12 5/8	17)	M20	6	48 11/16	11 13/16	17)	1828
150-605	504/5T	111,85	4	17)	17)	17)	17)	17)	17)	-	14 15/16	41 5/16	26 3/4	7 1/16	12 5/8	17)	M20	6	54 1/8	12 15/16	17)	2146
150-605	445/7T	137,95	4	17)	17)	17)	17)	17)	17)	-	14 15/16	41 5/16	26 3/4	7 1/16	12 5/8	17)	M20	6	48 11/16	11 13/16	17)	2033
150-605	504/5T	137,95	4	17)	17)	17)	17)	17)	17)	-	14 15/16	41 5/16	26 3/4	7 1/16	12 5/8	17)	M20	6	54 1/8	12 15/16	17)	2337
150-605	447/9T	164,05	4	17)	17)	17)	17)	17)	17)	-	14 15/16	41 5/16	26 3/4	7 1/16	12 5/8	17)	M20	6	56 5/16	11 13/16	17)	2375
150-605	586/7T	164,05	4	17)	17)	17)	17)	17)	17)	-	14 15/16	41 5/16	26 3/4	7 1/16	12 5/8	17)	M20	6	61 7/8	14 1/2	17)	2961
150-605	447/9T	193,88	4	17)	17)	17)	17)	17)	17)	-	14 15/16	41 5/16	26 3/4	7 1/16	12 5/8	17)	M20	6	56 5/16	11 13/16	17)	2644
150-605	586/7T	193,88	4	17)	17)	17)	17)	17)	17)	-	14 15/16	41 5/16	26 3/4	7 1/16	12 5/8	17)	M20	6	61 7/8	14 1/2	17)	3213
150-605	586/7T	223,71	4	17)	17)	17)	17)	17)	17)	-	14 15/16	41 5/16	26 3/4	7 1/16	12 5/8	17)	M20	6	61 7/8	14 1/2	17)	3455
150-605	586/7T	246,08	4	17)	17)	17)	17)	17)	17)	-	14 15/16	41 5/16	26 3/4	7 1/16	12 5/8	17)	M20	6	61 7/8	14 1/2	17)	3455
150-605	586/7T	275,91	4	17)	17)	17)	17)	17)	17)	-	14 15/16	41 5/16	26 3/4	7 1/16	12 5/8	17)	M20	6	61 7/8	14 1/2	17)	3911
150-605	586/7T	275,91	4	17)	17)	17)	17)	17)	17)	-	14 15/16	41 5/16	26 3/4	7 1/16	12 5/8	17)	M16	6	61 7/8	14 1/2	17)	3911
200-320	286T	16,41	4	17)	17)	17)	17)	17)	17)	-	14 15/16	35 5/8	24 7/16	4 3/4	12 5/8	17)	M20	6	27 15/16	9 1/8	17)	419
200-320	324T	22,37	4	17)	17)	17)	17)	17)	17)	-	14 15/16	35 5/8	24 7/16	4 3/4	12 5/8	17)	M20	6	29 5/8	10 1/4	17)	463
200-320	326T	27,59	4	17)	17)	17)	17)	17)	17)	-	14 15/16	35 5/8	24 7/16	4 3/4	12 5/8	17)	M20	6	31 1/8	10 1/4	17)	512
200-320	364/5T	33,56	4	17)	17)	17)	17)	17)	17)	-	14 15/16	35 5/8	24 7/16	4 3/4	12 5/8	17)	M20	6	34 1/4	8 15/16	17)	801
200-320	364/5T	41,01	4	17)	17)	17)	17)	17)	17)	-	14 15/16	35 5/8	24 7/16	4 3/4	12 5/8	17)	M20	6	34 1/4	8 15/16	17)	847
200-320	404/5T	55,93	4	17)	17)	17)	17)	17)	17)	-	17 5/16	38	26 3/4	7 1/16	12 5/8	17)	M20	6	39 3/4	9 9/16	17)	1094
200-320	444/5T	67,11	4	17)	17)	17)	17)	17)	17)	-	17 5/16	38	26 3/4	7 1/16	12 5/8	17)	M20	6	44 15/16	11 13/16	17)	1445
200-320	444/5T	82,03	4	17)	17)	17)	17)	17)	17)	-	17 5/16	38	26 3/4	7 1/16	12 5/8	17)	M20	6	44 15/16	11 13/16	17)	1553
200-320	445/7T	111,85	4	17)	17)	17)	17)	17)	17)	-	17 5/16	38	26 3/4	7 1/16	12 5/8	17)	M20	6	48 11/16	11 13/16	17)	1828
200-320	504/5T	111,85	4	17)	17)	17)	17)	17)	17)	-	17 5/16	38	26 3/4	7 1/16	12 5/8	17)	M20	6	54 1/8	12 15/16	17)	2146
200-420	364/5T	41,01	4	17)	17)	17)	17)	17)	17)	-	14 15/16	36 5/8	24 7/16	4 3/4	12 5/8	17)	M20	6	34 1/4	8 15/16	17)	847
200-420	404/5T	55,93	4	17)	17)	17)	17)	17)	17)	-	17 5/16	39	26 3/4	7 1/16	12 5/8	17)	M20	6	39 3/4	9 9/16	17)	1094
200-420	444/5T	67,11	4	17)	17)	17)	17)	17)	17)	-	17 5/16	39	26 3/4	7 1/16	12 5/8	17)	M20	6	44 15/16	11 13/16	17)	1445
200-420	444/5T	82,03	4	17)	17)	17)	17)	17)	17)	-	17 5/16	39	26 3/4	7 1/16	12 5/8	17)	M20	6	44 15/16	11 13/16	17)	1553
200-420	445/7T	111,85	4	17)	17)	17)	17)	17)	17)	-	17 5/16	39	26 3/4	7 1/16	12 5/8	17)	M20	6	48 11/16	11 13/16	17)	1828
200-420	504/5T	111,85	4	17)	17)	17)	17)	17)	17)	-	17 5/16	39	26 3/4	7 1/16	12 5/8	17)	M20	6	54 1/8	12 15/16	17)	2146
200-420	445/7T	137,95	4	17)	17)	17)	17)	17)	17)	-	17 5/16	39	26 3/4	7 1/16	12 5/8	17)	M20	6	48 11/16	11 13/16	17)	2033
200-420	504/5T	137,95	4	17)	17)	17)	17)	17)	17)	-	17 5/16	39	26 3/4	7 1/16	12 5/8	17)	M20	6	54 1/8	12 15/16	17)	2337
200-520	444/5T	82,03	4	17)	17)	17)	17)	17)	17)	-	17 5/16	43 11/16	29 1/8	7 1/16	12 5/8	17)	M20	6	44 15/16	11 13/16	17)	1553
200-520	445/7T	111,85	4	17)	17)	17)	17)	17)	17)	-	17 5/16	43 11/16	29 1/8	7 1/16	12 5/8	17)	M20	6	48 11/16	11 13/16	17)	1828
200-520	504/5T	111,85	4	17)	17)	17)	17)	17)	17)	-	17 5/16	43 11/16	29 1/8	7 1/16	12 5/8	17)	M20	6	54 1/8	12 15/16	17)	2146
200-520	445/7T	137,95	4	17)	17)	17)	17)	17)	17)	-	17 5/16	43 11/16	29 1/8	7 1/16	12 5/8	17)	M20	6	48 11/16	11 13/16	17)	2033
200-520	504/5T	137,95	4	17)	17)	17)	17)	17)	17)	-	17 5/16	43 11/16	29 1/8	7 1/16	12 5/8	17)	M20	6	54 1/8	12 15/16	17)	2337
200-520	447/9T	164,05	4	17)	17)	17)	17)	17)	17)	-	17 5/16	43 11/16	29 1/8	7 1/16	12 5/8	17)	M20	6	56 5/16	11 13/16	17)	2375
200-520	586/7T	164,05	4	17)	17)	17)	17)	17)	17)	-	17 5/16	43 11/16	29 1/8	7 1/16	12 5/8	17)	M20	6	61 7/8	14 1/2	17)	2961
200-520	447/9T	193,88	4	17)	17)	17)	17)	17)	17)	-	17 5/16	43 11/16	29 1/8	7 1/16	12 5/8	17)	M20	6	56 5/16	11 13/16	17)	2644
200-520	586/7T	193,88	4	17)	17)	17)	17)	17)	17)	-	17 5/16	43 11/16	29 1/8	7 1/16	12 5/8	17)	M20	6	61 7/8	14 1/2	17)	3213
200-520	586/7T	223,71	4	17)	17)	17)	17)	17)	17)	-	17 5/16	43 11/16	29 1/8	7 1/16	12 5/8	17)	M20	6	61 7/8	14 1/2	17)	3455
200-520	586/7T	246,08	4	17)	17)	17)	17)	17)	17)	-	17 5/16	43 11/16	29 1/8	7 1/16	12 5/8	17)	M20	6	61 7/8	14 1/2	17)	3455
200-520	586/7T	275,91	4	17)	17)	17)	17)	17)	17)	-	17 5/16	43 11/16	29 1/8	7 1/16	12 5/8	17)	M20	6	61 7/8	14 1/2	17)	3911
200-520	586/7T	298,28	4	17)	17)	17)	17)	17)	17)	-	17 5/16	43 11/16	29 1/8	7 1/16	12 5/8	17)	M20	6	61 7/8	14 1/2	17)	4335
200-520	586/7T	328,11	4	17)	17)	17)	17)	17)	17)	-	17 5/16	43 11/16	29 1/8	7 1/16	12 5/8	17)	M20	6	61 7/8	14 1/2	17)	4335
200-520	588/9T	357,94	4	17)	17)	17)	17)	17)	17)	-	17 5/16	43 11/16	29 1/8	7 1/16	12 5/8	17)	M20	6	69 3/8	14 1/2	17)	4394
200-520	588/9T	384,18	4	17)	17)	17)	17)	17)	17)	-	17 5/16	43 11/16	29 1/8	7 1/16	12 5/8	17)	M20	6	69 3/8	14 1/2	17)	4584

Omega 200-670 bis 250-480

Abmessungen Omega, horizontale Ausführung, Aufstellung 3E

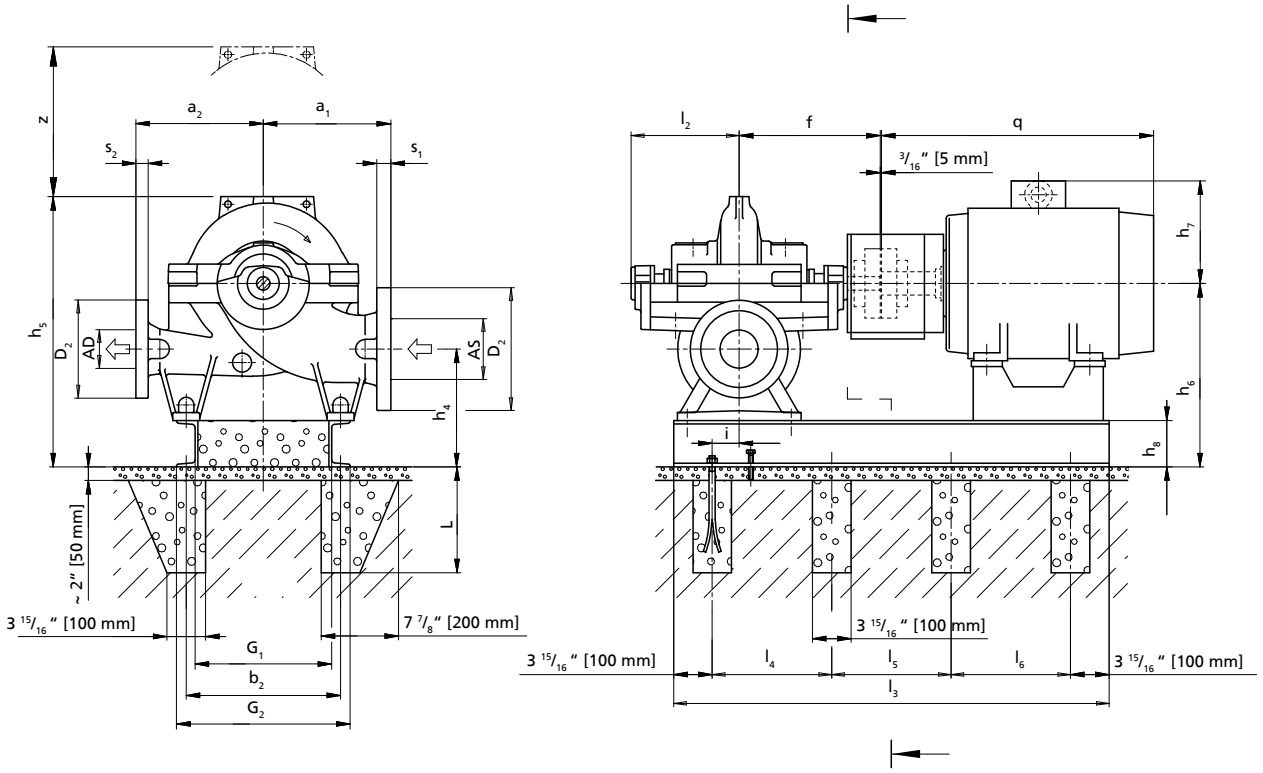

AS, AD, D_1, D_2, s_1, s_2: (⇨ Seite 76)

Zulässige Maßabweichungen für:

- Achshöhen: DIN 747
- Maße ohne Toleranzangaben: ISO 2768 CK
- Maße ohne Toleranzangaben - Schweißteile: ISO 13920-B/F
- Maße ohne Toleranzangaben - Gussteile: ISO 8062-CT13-RMA(H)
- Nut und Passfeder nach DIN 6885 Bl. 1
- Wellendurchmesser: Toleranz h_6 nach DIN 7155

Hinweise zur Aufstellung:

Die Darstellung ist nicht maßstäblich, sondern nur beispielhaft. Die Rohrleitungen müssen spannungsfrei angeschlossen werden. Die Pumpe darf nicht zur Abstützung der Rohrleitung verwendet werden. Die Rohrleitung ist so zu fixieren, dass keine Kräfte, Vibrationen oder das Gewicht der Rohrleitung an die Pumpe übertragen werden. Einschränkungen für Kräfte und Momente an Saug- und Druckstutzen sind zu beachten. Der Anschluss über unverspannte Kompensatoren ist unzulässig.

Alle Felder der Grundplatten und Löcher für die Fundamentschrauben vollständig mit schwindungsfreiem Beton ausgießen. Ausreichende Druckfestigkeit gemäß Klasse C25/30 des Betons in der Expositionsklasse XC1 nach EN 206-1 beachten.

Abmessungen Pumpe

Baugröße	Pumpe										Gewicht[17]	
	a_1	a_2	d_3	f	h_1	h_2	h_3	l_2	l_3	z	Pumpe	Wasserfüllung
	["]										[lbs]	
200-670	25 9/16	21 5/8	1 3/16	25 13/16	23 5/8	13 3/4	16 15/16	18 1/4	44 1/16	33 7/8	2183	309
250-370	19 11/16	19 11/16	15/16	25 13/16	23 5/8	11 13/16	12 5/8	18 1/4	44 1/16	25 3/16	1467	276
250-480	21 5/8	21 5/8	1 3/16	28 3/4	23 5/8	11 13/16	14	20 1/4	49	27 15/16	2007	320

18) Die angegebenen Gewichte sind Richtwerte und können je nach Werkstoffausführung abweichen. Bei Werkstoffvariante DD_{35} sind die angegebenen Pumpengewichte mit dem Faktor 1,08 zu multiplizieren.
19) Der Grundrahmen wird im Auftragsfall konstruiert.

Abmessungen Grundplatte und Fundament, Fundamentschrauben, Motor und Gewichte

Baugröße	Motor	Leistung P_2 60 Hz	Polzahl	Grundplatte und Fundament													Fundament schrauben		Motor		Gewicht	
				b_2	G_1	G_2	l_3	l_4	l_5	l_6	h_4	h_5	h_6	h_8	L	i	Größe	Anzahl	q	h_7	Grundplatte	Motor
		[hp]		[″]													-	[St.]	[″]		[lbs]	
200-670	445/7T	111,85	4	[18]	[19]	[19]	[19]	[19]	[19]	-	16 15/16	47 5/8	30 11/16	7 1/16	12 5/8	[19]	M20	6	48 11/16	11 13/16	[19]	1828
200-670	504/5T	111,85	4	[19]	[19]	[19]	[19]	[19]	[19]	-	16 15/16	47 5/8	30 11/16	7 1/16	12 5/8	[19]	M20	6	54 1/8	12 15/16	[19]	2146
200-670	445/7T	137,95	4	[19]	[19]	[19]	[19]	[19]	[19]	-	16 15/16	47 5/8	30 11/16	7 1/16	12 5/8	[19]	M20	6	48 11/16	11 13/16	[19]	2033
200-670	504/5T	137,95	4	[19]	[19]	[19]	[19]	[19]	[19]	-	16 15/16	47 5/8	30 11/16	7 1/16	12 5/8	[19]	M20	6	54 1/8	12 15/16	[19]	2337
200-670	447/9T	164,05	4	[19]	[19]	[19]	[19]	[19]	[19]	-	16 15/16	47 5/8	30 11/16	7 1/16	12 5/8	[19]	M20	6	56 5/16	11 13/16	[19]	2375
200-670	586/7T	164,05	4	[19]	[19]	[19]	[19]	[19]	[19]	-	16 15/16	47 5/8	30 11/16	7 1/16	12 5/8	[19]	M20	6	61 7/8	14 1/2	[19]	2961
200-670	447/9T	193,88	4	[19]	[19]	[19]	[19]	[19]	[19]	-	16 15/16	47 5/8	30 11/16	7 1/16	12 5/8	[19]	M20	6	56 5/16	11 13/16	[19]	2644
200-670	586/7T	193,88	4	[19]	[19]	[19]	[19]	[19]	[19]	-	16 15/16	47 5/8	30 11/16	7 1/16	12 5/8	[19]	M20	6	61 7/8	14 1/2	[19]	3213
200-670	586/7T	223,71	4	[19]	[19]	[19]	[19]	[19]	[19]	-	16 15/16	47 5/8	30 11/16	7 1/16	12 5/8	[19]	M20	6	61 7/8	14 1/2	[19]	3455
200-670	586/7T	246,08	4	[19]	[19]	[19]	[19]	[19]	[19]	-	16 15/16	47 5/8	30 11/16	7 1/16	12 5/8	[19]	M20	6	61 7/8	14 1/2	[19]	3455
200-670	586/7T	275,91	4	[19]	[19]	[19]	[19]	[19]	[19]	-	16 15/16	47 5/8	30 11/16	7 1/16	12 5/8	[19]	M20	6	61 7/8	14 1/2	[19]	3911
200-670	586/7T	298,28	4	[19]	[19]	[19]	[19]	[19]	[19]	-	16 15/16	47 5/8	30 11/16	7 1/16	12 5/8	[19]	M20	6	61 7/8	14 1/2	[19]	4335
200-670	586/7T	328,11	4	[19]	[19]	[19]	[19]	[19]	[19]	-	16 15/16	47 5/8	30 11/16	7 1/16	12 5/8	[19]	M20	6	61 7/8	14 1/2	[19]	4335
200-670	588/9T	357,94	4	[19]	[19]	[19]	[19]	[19]	[19]	-	16 15/16	47 5/8	30 11/16	7 1/16	12 5/8	[19]	M20	6	69 3/8	14 1/2	[19]	4394
200-670	588/9T	384,18	4	[19]	[19]	[19]	[19]	[19]	[19]	-	16 15/16	47 5/8	30 11/16	7 1/16	12 5/8	[19]	M20	6	69 3/8	14 1/2	[19]	4584
200-670	588/9T	410,13	4	[19]	[19]	[19]	[19]	[19]	[19]	-	16 15/16	47 5/8	30 11/16	7 1/16	12 5/8	[19]	M20	6	69 3/8	14 1/2	[19]	4952
200-670	6806/7/8T	439,96	4	[19]	[19]	[19]	[19]	[19]	[19]	-	16 15/16	47 5/8	30 11/16	7 1/16	12 5/8	[19]	M20	6	88 11/16	25	[19]	7827
200-670	6806/7/8T	492,16	4	[19]	[19]	[19]	[19]	[19]	[19]	-	16 15/16	47 5/8	30 11/16	7 1/16	12 5/8	[19]	M20	6	94 9/16	25	[19]	8268
250-370	404/5T	55,93	4	[19]	[19]	[19]	[19]	[19]	[19]	-	18 7/8	43 5/16	30 11/16	7 1/16	12 5/8	[19]	M20	6	39 3/4	9 9/16	[19]	1094
250-370	444/5T	67,11	4	[19]	[19]	[19]	[19]	[19]	[19]	-	18 7/8	43 5/16	30 11/16	7 1/16	12 5/8	[19]	M20	6	44 15/16	11 13/16	[19]	1445
250-370	444/5T	82,03	4	[19]	[19]	[19]	[19]	[19]	[19]	-	18 7/8	43 5/16	30 11/16	7 1/16	12 5/8	[19]	M20	6	44 15/16	11 13/16	[19]	1553
250-370	445/7T	111,85	4	[19]	[19]	[19]	[19]	[19]	[19]	-	18 7/8	43 5/16	30 11/16	7 1/16	12 5/8	[19]	M20	6	48 11/16	11 13/16	[19]	1828
250-370	504/5T	111,85	4	[19]	[19]	[19]	[19]	[19]	[19]	-	18 7/8	43 5/16	30 11/16	7 1/16	12 5/8	[19]	M20	6	54 1/8	12 15/16	[19]	2146
250-370	445/7T	137,95	4	[19]	[19]	[19]	[19]	[19]	[19]	-	18 7/8	43 5/16	30 11/16	7 1/16	12 5/8	[19]	M20	6	48 11/16	11 13/16	[19]	2033
250-370	504/5T	137,95	4	[19]	[19]	[19]	[19]	[19]	[19]	-	18 7/8	43 5/16	30 11/16	7 1/16	12 5/8	[19]	M20	6	54 1/8	12 15/16	[19]	2337
250-370	447/9T	164,05	4	[19]	[19]	[19]	[19]	[19]	[19]	-	18 7/8	43 5/16	30 11/16	7 1/16	12 5/8	[19]	M20	6	56 5/16	11 13/16	[19]	2375
250-370	586/7T	164,05	4	[19]	[19]	[19]	[19]	[19]	[19]	-	18 7/8	43 5/16	30 11/16	7 1/16	12 5/8	[19]	M20	6	61 7/8	14 1/2	[19]	2961
250-370	447/9T	193,88	4	[19]	[19]	[19]	[19]	[19]	[19]	-	18 7/8	43 5/16	30 11/16	7 1/16	12 5/8	[19]	M20	6	56 5/16	11 13/16	[19]	2644
250-370	586/7T	193,88	4	[19]	[19]	[19]	[19]	[19]	[19]	-	18 7/8	43 5/16	30 11/16	7 1/16	12 5/8	[19]	M20	6	61 7/8	14 1/2	[19]	3213
250-480	445/7T	111,85	4	[19]	[19]	[19]	[19]	[19]	[19]	-	19 11/16	45 1/2	31 1/2	7 7/8	12 5/8	[19]	M20	6	48 11/16	11 13/16	[19]	1828
250-480	504/5T	111,85	4	[19]	[19]	[19]	[19]	[19]	[19]	-	19 11/16	45 1/2	31 1/2	7 7/8	12 5/8	[19]	M20	6	54 1/8	12 15/16	[19]	2146
250-480	445/7T	137,95	4	[19]	[19]	[19]	[19]	[19]	[19]	-	19 11/16	45 1/2	31 1/2	7 7/8	12 5/8	[19]	M20	6	48 11/16	11 13/16	[19]	2033
250-480	504/5T	137,95	4	[19]	[19]	[19]	[19]	[19]	[19]	-	19 11/16	45 1/2	31 1/2	7 7/8	12 5/8	[19]	M20	6	54 1/8	12 15/16	[19]	2337
250-480	447/9T	164,05	4	[19]	[19]	[19]	[19]	[19]	[19]	-	19 11/16	45 1/2	31 1/2	7 7/8	12 5/8	[19]	M20	6	56 5/16	11 13/16	[19]	2375
250-480	586/7T	164,05	4	[19]	[19]	[19]	[19]	[19]	[19]	-	19 11/16	45 1/2	31 1/2	7 7/8	12 5/8	[19]	M20	6	61 7/8	14 1/2	[19]	2961
250-480	447/9T	193,88	4	[19]	[19]	[19]	[19]	[19]	[19]	-	19 11/16	45 1/2	31 1/2	7 7/8	12 5/8	[19]	M20	6	56 5/16	11 13/16	[19]	2644
250-480	586/7T	193,88	4	[19]	[19]	[19]	[19]	[19]	[19]	-	19 11/16	45 1/2	31 1/2	7 7/8	12 5/8	[19]	M20	6	61 7/8	14 1/2	[19]	3213
250-480	586/7T	223,71	4	[19]	[19]	[19]	[19]	[19]	[19]	-	19 11/16	45 1/2	31 1/2	7 7/8	12 5/8	[19]	M20	6	61 7/8	14 1/2	[19]	3455
250-480	586/7T	246,08	4	[19]	[19]	[19]	[19]	[19]	[19]	-	19 11/16	45 1/2	31 1/2	7 7/8	12 5/8	[19]	M20	6	61 7/8	14 1/2	[19]	3455

Omega 250-600 bis 300-435

Abmessungen Omega, horizontale Ausführung, Aufstellung 3E

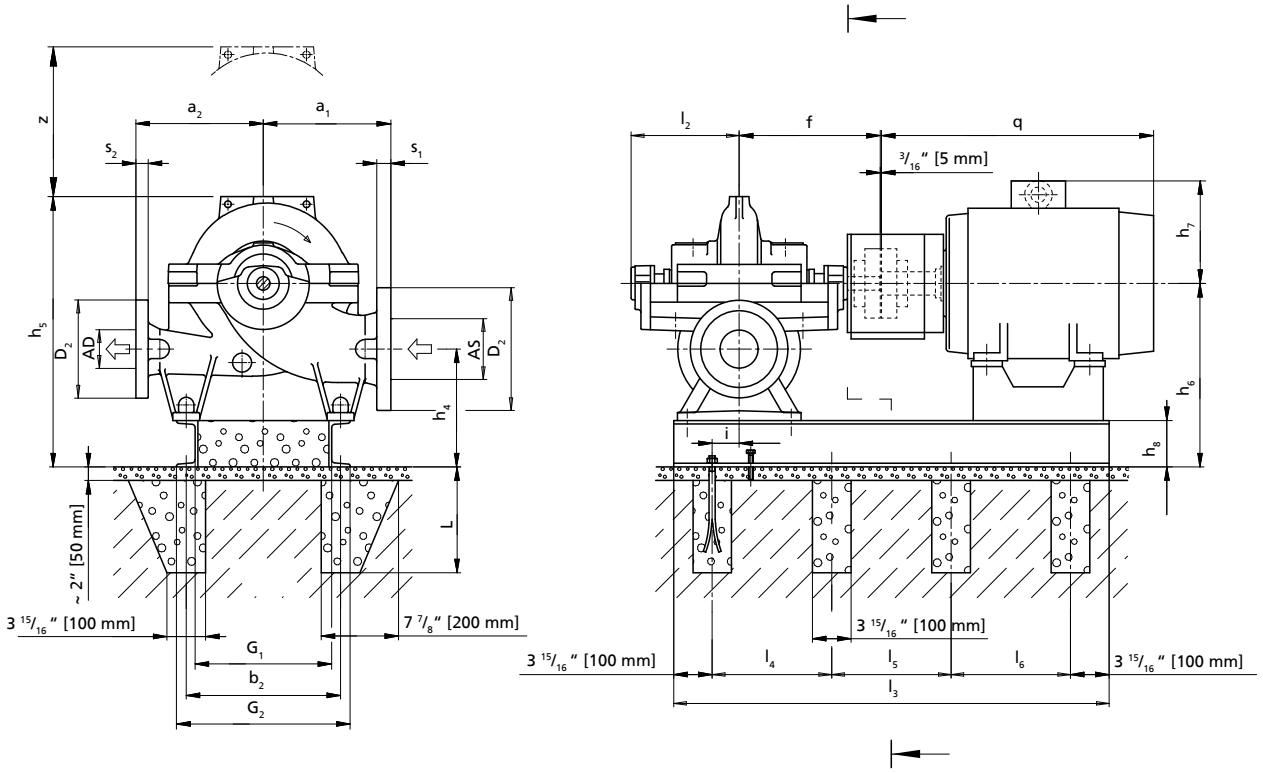

AS, AD, D_1, D_2, s_1, s_2: (⇨ Seite 76)

Zulässige Maßabweichungen für Maße ohne Toleranzangaben:

- Allgemein: ISO 2768 CK
- Achshöhen: DIN 747
- Schweißteile: ISO 13920-B/F
- Flanschposition: ISO 8062-3-DCTG13
- Flansche: gemäß der entsprechenden Norm
- Nut und Passfeder: DIN 6885 Bl. 1
- Wellendurchmesser (Kupplung): DIN 7155-h_6

Hinweise zur Aufstellung:

Die Darstellung ist nicht maßstäblich, sondern nur beispielhaft. Die Rohrleitungen müssen spannungsfrei angeschlossen werden. Die Pumpe darf nicht zur Abstützung der Rohrleitung verwendet werden. Die Rohrleitung ist so zu fixieren, dass keine Kräfte, Vibrationen oder das Gewicht der Rohrleitung an die Pumpe übertragen werden. Einschränkungen für Kräfte und Momente an Saug- und Druckstutzen sind zu beachten. Der Anschluss über unverspannte Kompensatoren ist unzulässig.

Alle Felder der Grundplatten und Löcher für die Fundamentschrauben vollständig mit schwindungsfreiem Beton ausgießen. Ausreichende Druckfestigkeit gemäß Klasse C25/30 des Betons in der Expositionsklasse XC1 nach EN 206-1 beachten.

Abmessungen Pumpe

Baugröße	Pumpe										Gewicht[19]	
	a_1	a_2	d_3	f	h_1	h_2	h_3	l_2	l_3	z	Pumpe	Wasserfüllung
	[″]										[lbs]	
250-600	25 9/16	21 5/8	1 3/16	28 3/4	24 13/16	13 3/4	16 9/16	20 1/4	49	33 1/16	2679	397
250-800	31 1/2	27 9/16	1 3/16	31 7/8	27 15/16	15 3/4	20 1/2	23 1/16	54 15/16	40 15/16	3307	331
300-300	21 5/8	19 11/16	1 3/16	25 13/16	24 13/16	11 13/16	14 3/16	18 1/4	44 1/16	28 3/8	1919	331
300-435	25 9/16	21 5/8	1 3/16	28 3/4	26 3/8	13 3/4	14 3/8	20 1/4	49	28 3/4	1996	419

20) Die angegebenen Gewichte sind Richtwerte und können je nach Werkstoffausführung abweichen. Bei Werkstoffvariante DD_{35} sind die angegebenen Pumpengewichte mit dem Faktor 1,08 zu multiplizieren.
21) Der Grundrahmen wird im Auftragsfall konstruiert.

Abmessungen Grundplatte und Fundament, Fundamentschrauben, Motor und Gewichte

Baugröße	Motor	Leistung P_2 60 Hz	Polzahl	Grundplatte und Fundament													Fundamentschrauben		Motor		Gewicht	
				b_2	G_1	G_2	l_3	l_4	l_5	l_6	h_4	h_5	h_6	h_8	L	i	Größe	Anzahl	q	h_7	Grundplatte	Motor
		[hp]		[″]													-	[St.]	[″]		[lbs]	
250-600	445/7T	137,95	4	20)	21)	21)	21)	21)	21)	-	18 7/8	49 3/16	32 11/16	7 7/8	12 5/8	21)	M20	6	48 11/16	11 13/16	21)	2033
250-600	504/5T	137,95	4	21)	21)	21)	21)	21)	21)	-	18 7/8	49 3/16	32 11/16	7 7/8	12 5/8	21)	M20	6	54 1/8	12 15/16	21)	2337
250-600	447/9T	164,05	4	21)	21)	21)	21)	21)	21)	-	18 7/8	49 3/16	32 11/16	7 7/8	12 5/8	21)	M20	6	56 5/16	11 13/16	21)	2375
250-600	586/7T	164,05	4	21)	21)	21)	21)	21)	21)	-	18 7/8	49 3/16	32 11/16	7 7/8	12 5/8	21)	M20	6	61 7/8	14 1/2	21)	2961
250-600	447/9T	193,88	4	21)	21)	21)	21)	21)	21)	-	18 7/8	49 3/16	32 11/16	7 7/8	12 5/8	21)	M20	6	56 5/16	11 13/16	21)	2644
250-600	586/7T	193,88	4	21)	21)	21)	21)	21)	21)	-	18 7/8	49 3/16	32 11/16	7 7/8	12 5/8	21)	M20	6	61 7/8	14 1/2	21)	3213
250-600	586/7T	223,71	4	21)	21)	21)	21)	21)	21)	-	18 7/8	49 3/16	32 11/16	7 7/8	12 5/8	21)	M20	6	61 7/8	14 1/2	21)	3455
250-600	586/7T	246,08	4	21)	21)	21)	21)	21)	21)	-	18 7/8	49 3/16	32 11/16	7 7/8	12 5/8	21)	M20	6	61 7/8	14 1/2	21)	3455
250-600	586/7T	275,91	4	21)	21)	21)	21)	21)	21)	-	18 7/8	49 3/16	32 11/16	7 7/8	12 5/8	21)	M20	6	61 7/8	14 1/2	21)	3911
250-600	586/7T	298,28	4	21)	21)	21)	21)	21)	21)	-	18 7/8	49 3/16	32 11/16	7 7/8	12 5/8	21)	M20	6	61 7/8	14 1/2	21)	4335
250-600	586/7T	328,11	4	21)	21)	21)	21)	21)	21)	-	18 7/8	49 3/16	32 11/16	7 7/8	12 5/8	21)	M20	6	61 7/8	14 1/2	21)	4335
250-600	588/9T	357,94	4	21)	21)	21)	21)	21)	21)	-	18 7/8	49 3/16	32 11/16	7 7/8	12 5/8	21)	M20	6	69 3/8	14 1/2	21)	4394
250-600	588/9T	384,18	4	21)	21)	21)	21)	21)	21)	-	18 7/8	49 3/16	32 11/16	7 7/8	12 5/8	21)	M20	6	69 3/8	14 1/2	21)	4584
250-600	588/9T	410,13	4	21)	21)	21)	21)	21)	21)	-	18 7/8	49 3/16	32 11/16	7 7/8	12 5/8	21)	M20	6	69 3/8	14 1/2	21)	4952
250-600	6806/7/8T	439,96	4	21)	21)	21)	21)	21)	21)	21)	18 7/8	49 3/16	32 11/16	7 7/8	12 5/8	21)	M20	8	88 11/16	25	21)	7827
250-600	6806/7/8T	492,16	4	21)	21)	21)	21)	21)	21)	21)	18 7/8	49 3/16	32 11/16	7 7/8	12 5/8	21)	M20	8	94 9/16	25	21)	8268
250-600	6809/10/11T	559,27	4	21)	21)	21)	21)	21)	21)	21)	18 7/8	49 3/16	32 11/16	7 7/8	12 5/8	21)	M20	8	100 1/2	25	21)	9767
250-600	6809/10/11T	596,56	4	21)	21)	21)	21)	21)	21)	21)	18 7/8	49 3/16	32 11/16	7 7/8	12 5/8	21)	M20	8	106 3/8	25	21)	9921
250-600	7006/10T	671,13	4	21)	21)	21)	21)	21)	21)	21)	18 7/8	49 3/16	32 11/16	7 7/8	12 5/8	21)	M20	8	99 5/8	28 9/16	21)	11299
300-300	404/5T	55,93	4	21)	21)	21)	21)	21)	21)	-	20 1/16	46 1/16	31 7/8	7 1/16	12 5/8	21)	M20	6	39 3/4	9 9/16	21)	1094
300-300	444/5T	67,11	4	21)	21)	21)	21)	21)	21)	-	20 1/16	46 1/16	31 7/8	7 1/16	12 5/8	21)	M20	6	44 15/16	11 13/16	21)	1445
300-300	444/5T	82,03	4	21)	21)	21)	21)	21)	21)	-	20 1/16	46 1/16	31 7/8	7 1/16	12 5/8	21)	M20	6	44 15/16	11 13/16	21)	1553
300-300	445/7T	111,85	4	21)	21)	21)	21)	21)	21)	-	20 1/16	46 1/16	31 7/8	7 1/16	12 5/8	21)	M20	6	48 11/16	11 13/16	21)	1828
300-300	504/5T	111,85	4	21)	21)	21)	21)	21)	21)	-	20 1/16	46 1/16	31 7/8	7 1/16	12 5/8	21)	M20	6	54 1/8	12 15/16	21)	2146
300-300	445/7T	137,95	4	21)	21)	21)	21)	21)	21)	-	20 1/16	46 1/16	31 7/8	7 1/16	12 5/8	21)	M20	6	48 11/16	11 13/16	21)	2033
300-300	504/5T	137,95	4	21)	21)	21)	21)	21)	21)	-	20 1/16	46 1/16	31 7/8	7 1/16	12 5/8	21)	M20	6	54 1/8	12 15/16	21)	2337
300-435	445/7T	111,85	4	21)	21)	21)	21)	21)	21)	-	20 1/2	48 5/8	34 1/4	7 7/8	12 5/8	21)	M20	6	48 11/16	11 13/16	21)	1828
300-435	504/5T	111,85	4	21)	21)	21)	21)	21)	21)	-	20 1/2	48 5/8	34 1/4	7 7/8	12 5/8	21)	M20	6	54 1/8	12 15/16	21)	2146
300-435	445/7T	137,95	4	21)	21)	21)	21)	21)	21)	-	20 1/2	48 5/8	34 1/4	7 7/8	12 5/8	21)	M20	6	48 11/16	11 13/16	21)	2033
300-435	504/5T	137,95	4	21)	21)	21)	21)	21)	21)	-	20 1/2	48 5/8	34 1/4	7 7/8	12 5/8	21)	M20	6	54 1/8	12 15/16	21)	2337
300-435	447/9T	164,05	4	21)	21)	21)	21)	21)	21)	-	20 1/2	48 5/8	34 1/4	7 7/8	12 5/8	21)	M20	6	56 5/16	11 13/16	21)	2375
300-435	586/7T	164,05	4	21)	21)	21)	21)	21)	21)	-	20 1/2	48 5/8	34 1/4	7 7/8	12 5/8	21)	M20	6	61 7/8	14 1/2	21)	2961
300-435	447/9T	193,88	4	21)	21)	21)	21)	21)	21)	-	20 1/2	48 5/8	34 1/4	7 7/8	12 5/8	21)	M20	6	56 5/16	11 13/16	21)	2644
300-435	586/7T	193,88	4	21)	21)	21)	21)	21)	21)	-	20 1/2	48 5/8	34 1/4	7 7/8	12 5/8	21)	M20	6	61 7/8	14 1/2	21)	3213
300-435	586/7T	223,71	4	21)	21)	21)	21)	21)	21)	-	20 1/2	48 5/8	34 1/4	7 7/8	12 5/8	21)	M20	6	61 7/8	14 1/2	21)	3455
300-435	586/7T	246,08	4	21)	21)	21)	21)	21)	21)	-	20 1/2	48 5/8	34 1/4	7 7/8	12 5/8	21)	M20	6	61 7/8	14 1/2	21)	3455
300-435	586/7T	275,91	4	21)	21)	21)	21)	21)	21)	-	20 1/2	48 5/8	34 1/4	7 7/8	12 5/8	21)	M20	6	61 7/8	14 1/2	21)	3911
300-435	586/7T	298,28	4	21)	21)	21)	21)	21)	21)	-	20 1/2	48 5/8	34 1/4	7 7/8	12 5/8	21)	M20	6	61 7/8	14 1/2	21)	4335

Omega 300-560 bis 350-360

Abmessungen Omega, horizontale Ausführung, Aufstellung 3E

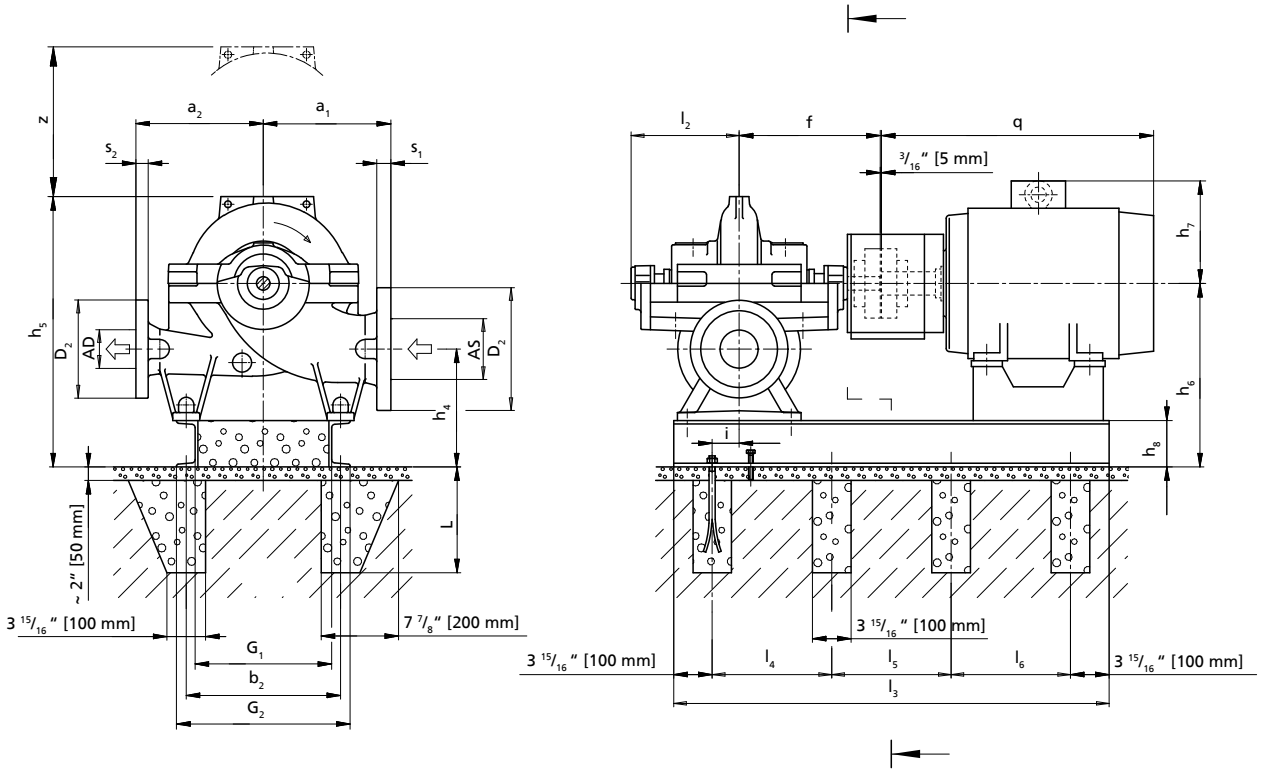

AS, AD, D_1, D_2, s_1, s_2: (⇨ Seite 76)

Zulässige Maßabweichungen für Maße ohne Toleranzangaben:

- Allgemein: ISO 2768 CK
- Achshöhen: DIN 747
- Schweißteile: ISO 13920-B/F
- Flanschposition: ISO 8062-3-DCTG13
- Flansche: gemäß der entsprechenden Norm
- Nut und Passfeder: DIN 6885 Bl. 1
- Wellendurchmesser (Kupplung): DIN 7155-h_6

Hinweise zur Aufstellung:

Die Darstellung ist nicht maßstäblich, sondern nur beispielhaft. Die Rohrleitungen müssen spannungsfrei angeschlossen werden. Die Pumpe darf nicht zur Abstützung der Rohrleitung verwendet werden. Die Rohrleitung ist so zu fixieren, dass keine Kräfte, Vibrationen oder das Gewicht der Rohrleitung an die Pumpe übertragen werden. Einschränkungen für Kräfte und Momente an Saug- und Druckstutzen sind zu beachten. Der Anschluss über unverspannte Kompensatoren ist unzulässig.

Alle Felder der Grundplatten und Löcher für die Fundamentschrauben vollständig mit schwindungsfreiem Beton ausgießen. Ausreichende Druckfestigkeit gemäß Klasse C25/30 des Betons in der Expositionsklasse XC1 nach EN 206-1 beachten.

Abmessungen Pumpe

Baugröße	Pumpe										Gewicht[21)]	
	a_1	a_2	d_3	f	h_1	h_2	h_3	l_2	l_3	z	Pumpe	Wasserfüllung
	[″]										[lbs]	
300-560	27 9/16	25 9/16	1 3/16	31 7/8	27 15/16	13 3/4	16 15/16	23 1/16	54 15/16	33 7/8	3142	497
300-700	29 1/2	25 9/16	1 3/16	31 7/8	29 1/2	15 3/4	19 1/8	23 1/16	54 15/16	38 3/16	3726	607
350-360	25 9/16	21 5/8	1 3/16	28 3/4	26 3/8	13 3/4	16 1/8	20 1/4	49	32 5/16	2426	508

22) Die angegebenen Gewichte sind Richtwerte und können je nach Werkstoffausführung abweichen. Bei Werkstoffvariante DD_{35} sind die angegebenen Pumpengewichte mit dem Faktor 1,08 zu multiplizieren.
23) Der Grundrahmen wird im Auftragsfall konstruiert.

Abmessungen Grundplatte und Fundament, Fundamentschrauben, Motor und Gewichte

Baugröße	Motor	Leistung P_2 60 Hz	Polzahl	Grundplatte und Fundament													Fundamentschrauben		Motor		Gewicht	
				b_2	G_1	G_2	l_3	l_4	l_5	l_6	h_4	h_5	h_6	h_8	L	i	Größe	Anzahl	q	h_7	Grundplatte	Motor
		[hp]		[″]													-	[St.]	[″]		[lbs]	
300-560	447/9T	193,88	4	22)	23)	23)	23)	23)	23)	23)	22 1/16	52 3/4	35 13/16	7 7/8	12 5/8	23)	M20	8	56 5/16	11 13/16	23)	2644
300-560	586/7T	193,88	4	23)	23)	23)	23)	23)	23)	23)	22 1/16	52 3/4	35 13/16	7 7/8	12 5/8	23)	M20	8	61 7/8	14 1/2	23)	3213
300-560	586/7T	223,71	4	23)	23)	23)	23)	23)	23)	23)	22 1/16	52 3/4	35 13/16	7 7/8	12 5/8	23)	M20	8	61 7/8	14 1/2	23)	3455
300-560	586/7T	246,08	4	23)	23)	23)	23)	23)	23)	23)	22 1/16	52 3/4	35 13/16	7 7/8	12 5/8	23)	M20	8	61 7/8	14 1/2	23)	3455
300-560	586/7T	275,91	4	23)	23)	23)	23)	23)	23)	23)	22 1/16	52 3/4	35 13/16	7 7/8	12 5/8	23)	M20	8	61 7/8	14 1/2	23)	3911
300-560	586/7T	298,28	4	23)	23)	23)	23)	23)	23)	23)	22 1/16	52 3/4	35 13/16	7 7/8	12 5/8	23)	M20	8	61 7/8	14 1/2	23)	4335
300-560	586/7T	328,11	4	23)	23)	23)	23)	23)	23)	23)	22 1/16	52 3/4	35 13/16	7 7/8	12 5/8	23)	M20	8	61 7/8	14 1/2	23)	4335
300-560	588/9T	357,94	4	23)	23)	23)	23)	23)	23)	23)	22 1/16	52 3/4	35 13/16	7 7/8	12 5/8	23)	M20	8	69 3/8	14 1/2	23)	4394
300-560	588/9T	384,18	4	23)	23)	23)	23)	23)	23)	23)	22 1/16	52 3/4	35 13/16	7 7/8	12 5/8	23)	M20	8	69 3/8	14 1/2	23)	4584
300-560	588/9T	410,13	4	23)	23)	23)	23)	23)	23)	23)	22 1/16	52 3/4	35 13/16	7 7/8	12 5/8	23)	M20	8	69 3/8	14 1/2	23)	4952
300-560	6806/7/8T	439,96	4	23)	23)	23)	23)	23)	23)	23)	22 1/16	52 3/4	35 13/16	7 7/8	12 5/8	23)	M20	8	88 11/16	25	23)	7827
300-560	6806/7/8T	492,16	4	23)	23)	23)	23)	23)	23)	23)	22 1/16	52 3/4	35 13/16	7 7/8	12 5/8	23)	M20	8	94 9/16	25	23)	8268
300-560	6809/10/11T	559,27	4	23)	23)	23)	23)	23)	23)	23)	22 1/16	52 3/4	35 13/16	7 7/8	12 5/8	23)	M20	8	100 1/2	25	23)	9767
300-560	6809/10/11T	596,56	4	23)	23)	23)	23)	23)	23)	23)	22 1/16	52 3/4	35 13/16	7 7/8	12 5/8	23)	M20	8	106 3/8	25	23)	9921
300-700	586/7T	298,28	4	23)	23)	23)	23)	23)	23)	23)	21 5/8	56 1/2	37 3/8	7 7/8	12 5/8	23)	M20	8	61 7/8	14 1/2	23)	4335
300-700	586/7T	328,11	4	23)	23)	23)	23)	23)	23)	23)	21 5/8	56 1/2	37 3/8	7 7/8	12 5/8	23)	M20	8	61 7/8	14 1/2	23)	4335
300-700	588/9T	357,94	4	23)	23)	23)	23)	23)	23)	23)	21 5/8	56 1/2	37 3/8	7 7/8	12 5/8	23)	M20	8	69 3/8	14 1/2	23)	4394
300-700	588/9T	384,18	4	23)	23)	23)	23)	23)	23)	23)	21 5/8	56 1/2	37 3/8	7 7/8	12 5/8	23)	M20	8	69 3/8	14 1/2	23)	4584
300-700	588/9T	410,13	4	23)	23)	23)	23)	23)	23)	23)	21 5/8	56 1/2	37 3/8	7 7/8	12 5/8	23)	M20	8	69 3/8	14 1/2	23)	4952
300-700	6806/7/8T	439,96	4	23)	23)	23)	23)	23)	23)	23)	21 5/8	56 1/2	37 3/8	7 7/8	12 5/8	23)	M20	8	88 11/16	25	23)	7827
300-700	6806/7/8T	492,16	4	23)	23)	23)	23)	23)	23)	23)	21 5/8	56 1/2	37 3/8	7 7/8	12 5/8	23)	M20	8	94 9/16	25	23)	8268
300-700	6809/10/11T	559,27	4	23)	23)	23)	23)	23)	23)	23)	21 5/8	56 1/2	37 3/8	7 7/8	12 5/8	23)	M20	8	100 1/2	25	23)	9767
300-700	6809/10/11T	596,56	4	23)	23)	23)	23)	23)	23)	23)	21 5/8	56 1/2	37 3/8	7 7/8	12 5/8	23)	M20	8	106 3/8	25	23)	9921
300-700	7006/10T	671,13	4	23)	23)	23)	23)	23)	23)	23)	21 5/8	56 1/2	37 3/8	7 7/8	12 5/8	23)	M20	8	99 5/8	28 9/16	23)	11299
300-700	7006/10T	745,70	4	23)	23)	23)	23)	23)	23)	23)	21 5/8	56 1/2	37 3/8	7 7/8	12 5/8	23)	M20	8	99 5/8	28 9/16	23)	11960
350-360	445/7T	111,85	4	23)	23)	23)	23)	23)	23)	-	20 1/2	50 3/8	34 1/4	7 7/8	12 5/8	23)	M20	6	48 11/16	11 13/16	23)	1828
350-360	504/5T	111,85	4	23)	23)	23)	23)	23)	23)	-	20 1/2	50 3/8	34 1/4	7 7/8	12 5/8	23)	M20	6	54 1/8	12 15/16	23)	2146
350-360	445/7T	137,95	4	23)	23)	23)	23)	23)	23)	-	20 1/2	50 3/8	34 1/4	7 7/8	12 5/8	23)	M20	6	48 11/16	11 13/16	23)	2033
350-360	504/5T	137,95	4	23)	23)	23)	23)	23)	23)	-	20 1/2	50 3/8	34 1/4	7 7/8	12 5/8	23)	M20	6	54 1/8	12 15/16	23)	2337
350-360	447/9T	164,05	4	23)	23)	23)	23)	23)	23)	-	20 1/2	50 3/8	34 1/4	7 7/8	12 5/8	23)	M20	6	56 5/16	11 13/16	23)	2375
350-360	586/7T	164,05	4	23)	23)	23)	23)	23)	23)	-	20 1/2	50 3/8	34 1/4	7 7/8	12 5/8	23)	M20	6	61 7/8	14 1/2	23)	2961
350-360	447/9T	193,88	4	23)	23)	23)	23)	23)	23)	-	20 1/2	50 3/8	34 1/4	7 7/8	12 5/8	23)	M20	6	56 5/16	11 13/16	23)	2644
350-360	586/7T	193,88	4	23)	23)	23)	23)	23)	23)	-	20 1/2	50 3/8	34 1/4	7 7/8	12 5/8	23)	M20	6	61 7/8	14 1/2	23)	3213
350-360	586/7T	223,71	4	23)	23)	23)	23)	23)	23)	-	20 1/2	50 3/8	34 1/4	7 7/8	12 5/8	23)	M20	6	61 7/8	14 1/2	23)	3455
350-360	586/7T	246,08	4	23)	23)	23)	23)	23)	23)	-	20 1/2	50 3/8	34 1/4	7 7/8	12 5/8	23)	M20	6	61 7/8	14 1/2	23)	3455
350-360	586/7T	275,91	4	23)	23)	23)	23)	23)	23)	-	20 1/2	50 3/8	34 1/4	7 7/8	12 5/8	23)	M20	6	61 7/8	14 1/2	23)	3911
350-360	586/7T	298,28	4	23)	23)	23)	23)	23)	23)	-	20 1/2	50 3/8	34 1/4	7 7/8	12 5/8	23)	M20	6	61 7/8	14 1/2	23)	4335

DJ

Abmessungen Omega V, vertikale Ausführung, Aufstellung DJ

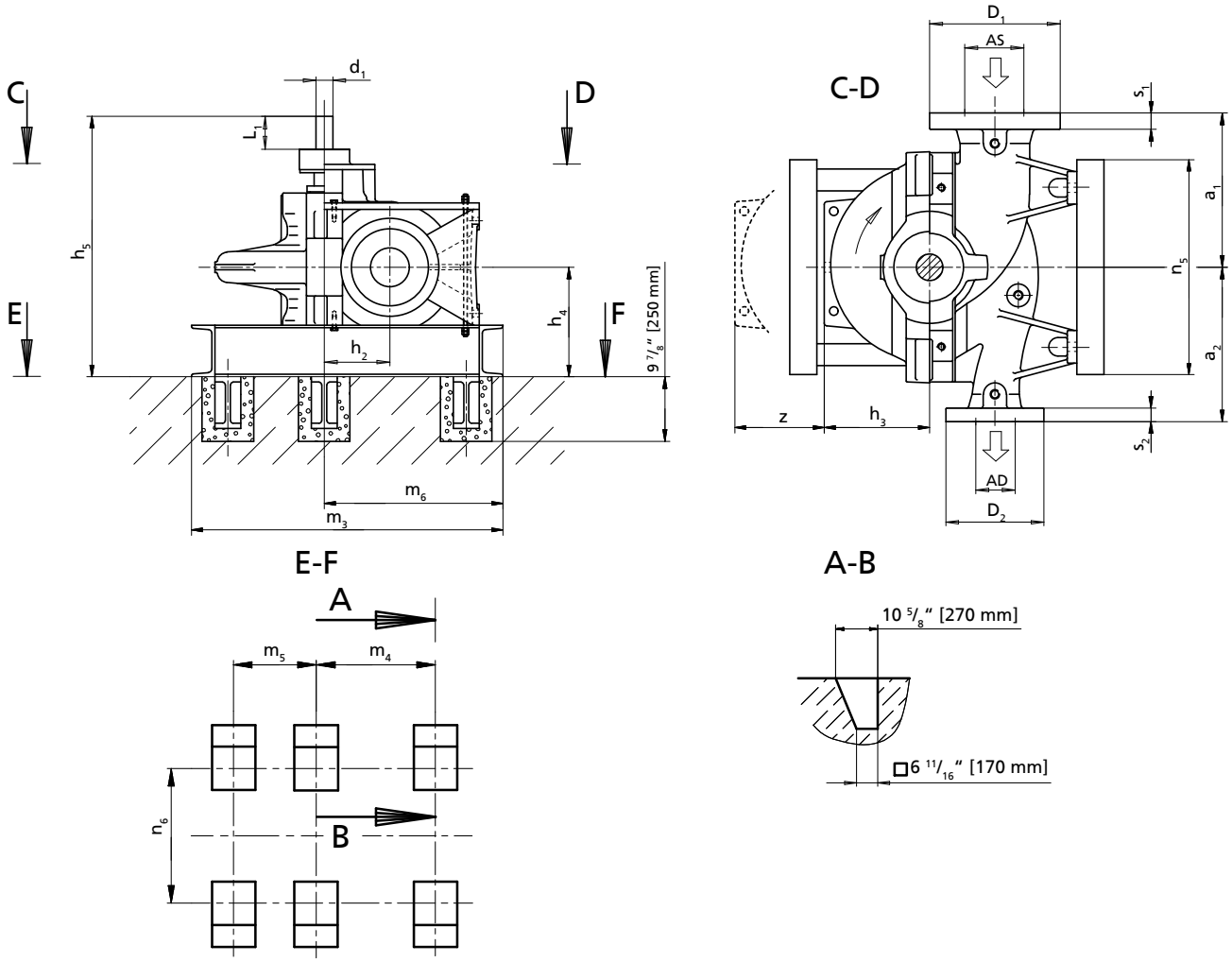

AS, AD, D_1, D_2, s_1, s_2: (⇨ Seite 76)

Zulässige Maßabweichungen für:

- Achshöhen: DIN 747
- Maße ohne Toleranzangaben: ISO 2768 CK
- Maße ohne Toleranzangaben - Schweißteile: ISO 13920-B/F
- Maße ohne Toleranzangaben - Gussteile: ISO 8062-CT13-RMA(H)
- Nut und Passfeder nach DIN 6885 Bl. 1
- Wellendurchmesser: Toleranz h_6 nach DIN 7155

Hinweise zur Aufstellung:

Die Darstellung ist nicht maßstäblich, sondern nur beispielhaft. Die Rohrleitungen müssen spannungsfrei angeschlossen werden. Die Pumpe darf nicht zur Abstützung der Rohrleitung verwendet werden. Die Rohrleitung ist so zu fixieren, dass keine Kräfte, Vibrationen oder das Gewicht der Rohrleitung an die Pumpe übertragen werden. Einschränkungen für Kräfte und Momente an Saug- und Druckstutzen sind zu beachten. Der Anschluss über unverspannte Kompensatoren ist unzulässig.

Das Gewicht der verwendeten Kupplung/Kardanwelle darf nicht von der Pumpe getragen werden. Die max. zulässige Gewichtsbelastung ist im Werk zu erfragen.

Alle Löcher für die Fundamentklötze vollständig mit schwindungsfreiem Beton ausgießen. Ausreichende Druckfestigkeit gemäß Klasse C25/30 des Betons in der Expositionsklasse XC1 nach EN 206-1 beachten.

24) Die angegebenen Gewichte sind Richtwerte und können je nach Werkstoffausführung abweichen. Bei Werkstoffvariante DD_{35} sind die angegebenen Pumpengewichte mit dem Faktor 1,08 zu multiplizieren.

Abmessungen Pumpe, Welle, Fuß und Fundament, Fundamentschrauben und Gewicht

Baugröße	Pumpe							Welle		Fuß und Fundament						Fundament-schrauben		Gewicht[23]		
	a_1	a_2	h_2	h_3	h_4	h_5	z	d_1	L_1	m_3	m_4	m_5	m_6	n_5	n_6	Größe	Anzahl	Pumpe	Wasser-füllung	Funda-mentfuß
	[″]							[″]		[″]						-	[St.]	[lbs]		
080-210	11 13/16	11 13/16	5 1/2	6 5/8	11 13/16	28 1/8	13 3/8	1 3/8	3 1/8	25 3/16	10 13/16	3 15/16	14 15/16	17 11/16	13 3/8	M16	4	408	23	78
080-270	11 13/16	11 13/16	5 1/2	7 1/2	11 13/16	28 1/8	14 15/16	1 3/8	3 1/8	25 3/16	10 13/16	3 15/16	14 15/16	17 11/16	13 3/8	M16	4	430	34	78
080-370	13	13	5 1/2	8 7/8	11 13/16	28 1/8	17 11/16	1 3/8	3 1/8	25 3/16	10 13/16	3 15/16	14 15/16	17 11/16	13 3/8	M16	4	452	45	78
100-250	13	13	6 11/16	7 11/16	11 13/16	28 1/8	15 3/8	1 3/8	3 1/8	27 3/8	12 3/8	4 1/2	16 9/16	19 11/16	15 3/4	M16	4	463	45	86
100-310	13	13	6 11/16	8 7/8	11 13/16	28 1/8	17 11/16	1 3/8	3 1/8	27 3/8	12 3/8	4 1/2	16 9/16	19 11/16	15 3/4	M16	4	497	56	86
100-375	14 9/16	14 9/16	6 11/16	10 1/4	11 13/16	28 1/8	20 1/2	1 3/8	3 1/8	27 3/8	12 3/8	4 1/2	16 9/16	19 11/16	15 3/4	M16	4	541	67	86
125-230	14 9/16	14 9/16	7 7/8	8 1/4	14	34 1/4	16 9/16	1 3/4	3 15/16	33 11/16	14 3/16	8 1/4	18 11/16	23 5/8	17 11/16	M16	4	552	78	122
125-290	14 9/16	14 9/16	7 7/8	9 1/16	14	34 1/4	18 1/8	1 3/4	3 15/16	33 11/16	14 3/16	8 1/4	18 11/16	23 5/8	17 11/16	M16	4	607	89	122
125-365	14 9/16	14 9/16	7 7/8	10 1/4	14	34 1/4	20 1/2	1 3/4	3 15/16	33 11/16	14 3/16	8 1/4	18 11/16	23 5/8	17 11/16	M16	4	662	100	122
125-500	17 11/16	17 11/16	7 7/8	12	14	34 1/4	24	1 3/4	3 15/16	33 11/16	14 3/16	8 1/4	18 11/16	27 9/16	22 1/16	M16	4	739	122	131
150-290	15 3/4	15 3/4	7 7/8	9 5/8	14	34 1/4	19 5/16	1 3/4	3 15/16	33 11/16	14 3/16	8 1/4	18 11/16	23 5/8	17 11/16	M16	4	772	111	122
150-360	15 3/4	15 3/4	7 7/8	10 7/16	14	34 1/4	20 7/8	1 3/4	3 15/16	33 11/16	14 3/16	8 1/4	18 11/16	23 5/8	17 11/16	M16	4	794	133	122
150-460	17 11/16	17 11/16	7 7/8	12	15 3/4	39	24	2 3/16	4 15/16	33 11/16	14 3/16	8 1/4	18 11/16	27 9/16	22 1/16	M16	4	971	166	131
150-605	23 5/8	19 11/16	11 13/16	14 9/16	15 3/4	39	29 1/8	2 3/16	4 15/16	41 3/4	18 1/8	12 3/8	22 5/8	35 7/16	27 9/16	M16	6	1433	199	164
200-320	17 11/16	17 11/16	9 7/16	11 1/4	15 3/4	39	22 7/16	2 3/16	4 15/16	41 3/4	18 1/8	12 3/8	22 5/8	27 9/16	22 1/16	M16	6	993	177	148
200-420	19 11/16	19 11/16	9 7/16	12 3/16	15 3/4	39	24 7/16	2 3/16	4 15/16	41 3/4	18 1/8	12 3/8	22 5/8	27 9/16	22 1/16	M16	6	1147	210	148
200-520	23 5/8	19 11/16	11 13/16	14 9/16	17 5/16	43 1/8	29 1/8	2 9/16	5 1/2	44 1/8	20 1/2	12 3/8	25	35 7/16	27 9/16	M16	6	1852	254	228
200-670	25 9/16	21 5/8	13 3/4	16 15/16	17 5/16	43 1/8	33 7/8	2 9/16	5 1/2	46 7/16	22 1/16	12 3/8	26 15/16	35 7/16	27 9/16	M20	6	2183	309	234
250-370	19 11/16	19 11/16	11 13/16	12 5/8	17 5/16	43 1/8	25 3/16	2 9/16	5 1/2	46 7/16	22 1/16	12 3/8	26 15/16	35 7/16	27 9/16	M20	6	1467	276	234
250-480	21 5/8	21 5/8	11 13/16	14	19 11/16	48 7/16	27 15/16	2 15/16	6 5/16	46 7/16	22 1/16	12 3/8	26 15/16	35 7/16	27 9/16	M20	6	2007	320	234
250-600	25 9/16	21 5/8	13 3/4	16 9/16	19 11/16	48 7/16	33 1/16	2 15/16	6 5/16	47 5/8	23 1/4	12 3/8	28 1/8	35 7/16	27 9/16	M20	6	2679	397	236
300-300	21 5/8	19 11/16	11 13/16	14 3/16	17 5/16	43 1/8	28 3/8	2 9/16	5 1/2	47 5/8	23 1/4	12 3/8	28 1/8	35 7/16	27 9/16	M20	6	1919	331	236
300-435	25 9/16	21 5/8	13 3/4	14 3/8	19 11/16	48 7/16	28 3/4	2 15/16	6 5/16	49 3/16	24 13/16	12 3/8	29 3/4	35 7/16	27 9/16	M20	6	1996	419	241
300-560	27 9/16	25 9/16	13 3/4	16 15/16	22 7/16	54 5/16	33 7/8	3 3/8	7 1/16	54 1/8	26 3/8	15 3/4	31 5/16	47 1/4	37 3/8	M20	6	3142	497	455
300-700	29 1/2	25 9/16	15 3/4	19 1/8	22 7/16	54 5/16	38 3/16	3 3/8	7 1/16	55 11/16	27 15/16	15 3/4	32 7/8	47 1/4	37 3/8	M20	6	3726	607	461
350-360	25 9/16	21 5/8	13 3/4	16 1/8	19 11/16	48 7/16	32 5/16	2 15/16	6 5/16	49 3/16	24 13/16	12 3/8	29 3/4	35 7/16	27 9/16	M20	6	2426	508	241
350-430	29 1/2	25 9/16	15 3/4	18 5/16	22 7/16	54 5/16	36 5/8	3 3/8	7 1/16	55 11/16	27 15/16	15 3/4	32 7/8	47 1/4	37 3/8	M20	6	2833	530	461
350-510	27 9/16	25 9/16	15 3/4	16 9/16	22 7/16	54 5/16	33 1/16	3 3/8	7 1/16	55 11/16	27 15/16	15 3/4	32 7/8	47 1/4	37 3/8	M20	6	3076	640	461

DB/DK/DP

Omega V 80-210 bis 80-370

Abmessungen Omega V, vertikale Ausführung, Aufstellung DB/DK/DP

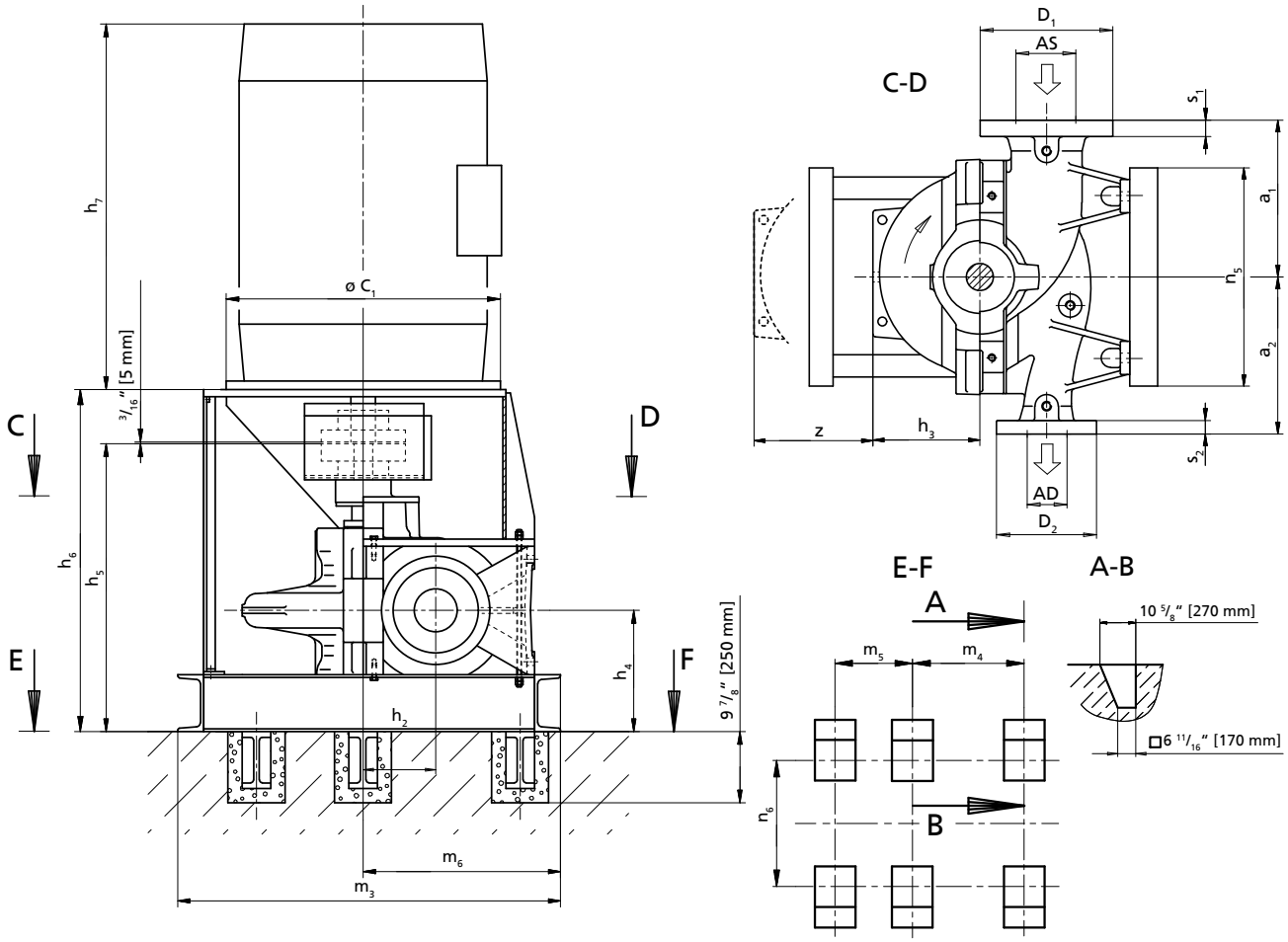

AS, AD, D_1, D_2, s_1, s_2: (⇨ Seite 76)

Zulässige Maßabweichungen für:

- Achshöhen: DIN 747
- Maße ohne Toleranzangaben: ISO 2768 CK
- Maße ohne Toleranzangaben - Schweißteile: ISO 13920-B/F
- Maße ohne Toleranzangaben - Gussteile: ISO 8062-CT13-RMA(H)
- Nut und Passfeder nach DIN 6885 Bl. 1
- Wellendurchmesser: Toleranz h_6 nach DIN 7155

Die Darstellung ist nicht maßstäblich, sondern nur beispielhaft. Die Abmessungen sind für KSB-Standard-Motoren gültig und beziehen sich auf die Ausführung mit mediengeschmierten Lager auf der Endseite. Für die Ausführung mit fettgeschmierten Kugellager auf Antriebs- und Endseite gelten abweichende Abmessungen. Verbindlicher Aufstellungsplan nur auf Anfrage und gegen Vorlage eines verbindlichen Motormaßblattes. Die Rohrleitungen müssen spannungsfrei angeschlossen werden. Die Pumpe darf nicht zur Abstützung der Rohrleitung verwendet werden. Die Rohrleitung ist so zu fixieren, dass keine Kräfte, Vibrationen oder das Gewicht der Rohrleitung an die Pumpe übertragen werden. Einschränkungen für Kräfte und Momente an Saug- und Druckstutzen sind zu beachten. Der Anschluss über unverspannte Kompensatoren ist unzulässig.

Alle Löcher für die Fundamentklötze vollständig mit schwindungsfreiem Beton ausgießen. Ausreichende Druckfestigkeit gemäß Klasse C25/30 des Betons in der Expositionsklasse XC1 nach EN 206-1 beachten.

25) Nicht dokumentierte Motoren auf Anfrage.
26) Die angegebenen Gewichte sind Richtwerte und können je nach Werkstoffausführung abweichen. Bei Werkstoffvariante DD_{35} sind die angegebenen Pumpengewichte mit dem Faktor 1,08 zu multiplizieren.
27) Der Grundrahmen wird im Auftragsfall konstruiert.

Abmessungen Pumpe, Motor und Gewichte

Baugröße	Motor[24]	Leistung P_2 60 Hz	Polzahl	Aufstellungsart	Pumpe					Motor											Gewicht[25]			
					a_1	a_2	h_2	h_3	z	c_1	h_4	h_5	h_6	h_7	m_3	m_4	m_5	m_6	n_5	n_6	Pumpe	Wasserfüllung	Fundamentfuß	Motor
		[hp]			[″]					[″]											[lbs]			
080-210	182TD	1,64	4	[26]	11 13/16	11 13/16	5 1/2	6 5/8	13 3/8	[27]	11 13/16	28 1/8	[27]	12 1/8	[27]	[27]	[27]	[27]	[27]	[27]	408	23	[27]	84
080-210	184TD	2,76	4	[27]	11 13/16	11 13/16	5 1/2	6 5/8	13 3/8	[27]	11 13/16	28 1/8	[27]	13 1/8	[27]	[27]	[27]	[27]	[27]	[27]	408	23	[27]	93
080-210	213TD	4,10	4	[27]	11 13/16	11 13/16	5 1/2	6 5/8	13 3/8	[27]	11 13/16	28 1/8	[27]	14 5/8	[27]	[27]	[27]	[27]	[27]	[27]	408	23	[27]	139
080-210	215TD	5,59	4	[27]	11 13/16	11 13/16	5 1/2	6 5/8	13 3/8	[27]	11 13/16	28 1/8	[27]	16 1/8	[27]	[27]	[27]	[27]	[27]	[27]	408	23	[27]	155
080-210	254TD	8,20	2	[27]	11 13/16	11 13/16	5 1/2	6 5/8	13 3/8	[27]	11 13/16	28 1/8	[27]	19 3/16	[27]	[27]	[27]	[27]	[27]	[27]	408	23	[27]	225
080-210	256TD	11,19	2	[27]	11 13/16	11 13/16	5 1/2	6 5/8	13 3/8	[27]	11 13/16	28 1/8	[27]	20 15/16	[27]	[27]	[27]	[27]	[27]	[27]	408	23	[27]	265
080-210	284TSD	13,80	2	[27]	11 13/16	11 13/16	5 1/2	6 5/8	13 3/8	[27]	11 13/16	28 1/8	[27]	21 13/16	[27]	[27]	[27]	[27]	[27]	[27]	408	23	[27]	344
080-210	286TSD	16,41	2	[27]	11 13/16	11 13/16	5 1/2	6 5/8	13 3/8	[27]	11 13/16	28 1/8	[27]	23 5/16	[27]	[27]	[27]	[27]	[27]	[27]	408	23	[27]	375
080-210	324TSD	22,37	2	[27]	11 13/16	11 13/16	5 1/2	6 5/8	13 3/8	[27]	11 13/16	28 1/8	[27]	24 3/8	[27]	[27]	[27]	[27]	[27]	[27]	408	23	[27]	516
080-210	326TSD	27,59	2	[27]	11 13/16	11 13/16	5 1/2	6 5/8	13 3/8	[27]	11 13/16	28 1/8	[27]	25 7/8	[27]	[27]	[27]	[27]	[27]	[27]	408	23	[27]	549
080-210	364/5TSD	33,56	2	[27]	11 13/16	11 13/16	5 1/2	6 5/8	13 3/8	[27]	11 13/16	28 1/8	[27]	28 1/2	[27]	[27]	[27]	[27]	[27]	[27]	408	23	[27]	807
080-210	364/5TSD	41,01	2	[27]	11 13/16	11 13/16	5 1/2	6 5/8	13 3/8	[27]	11 13/16	28 1/8	[27]	28 1/2	[27]	[27]	[27]	[27]	[27]	[27]	408	23	[27]	847
080-210	404/5TSD	55,93	2	[27]	11 13/16	11 13/16	5 1/2	6 5/8	13 3/8	[27]	11 13/16	28 1/8	[27]	32 1/2	[27]	[27]	[27]	[27]	[27]	[27]	408	23	[27]	1008
080-270	184TD	2,76	4	[27]	11 13/16	11 13/16	5 1/2	7 1/2	14 15/16	[27]	11 13/16	28 1/8	[27]	13 1/8	[27]	[27]	[27]	[27]	[27]	[27]	430	34	[27]	93
080-270	213TD	4,10	4	[27]	11 13/16	11 13/16	5 1/2	7 1/2	14 15/16	[27]	11 13/16	28 1/8	[27]	14 5/8	[27]	[27]	[27]	[27]	[27]	[27]	430	34	[27]	139
080-270	215TD	5,59	4	[27]	11 13/16	11 13/16	5 1/2	7 1/2	14 15/16	[27]	11 13/16	28 1/8	[27]	16 1/8	[27]	[27]	[27]	[27]	[27]	[27]	430	34	[27]	155
080-270	254TD	8,20	4	[27]	11 13/16	11 13/16	5 1/2	7 1/2	14 15/16	[27]	11 13/16	28 1/8	[27]	19 3/16	[27]	[27]	[27]	[27]	[27]	[27]	430	34	[27]	228
080-270	256TD	11,19	4	[27]	11 13/16	11 13/16	5 1/2	7 1/2	14 15/16	[27]	11 13/16	28 1/8	[27]	20 15/16	[27]	[27]	[27]	[27]	[27]	[27]	430	34	[27]	263
080-270	284TD	13,80	4	[27]	11 13/16	11 13/16	5 1/2	7 1/2	14 15/16	[27]	11 13/16	28 1/8	[27]	21 13/16	[27]	[27]	[27]	[27]	[27]	[27]	430	34	[27]	389
080-270	286TSD	16,41	2	[27]	11 13/16	11 13/16	5 1/2	7 1/2	14 15/16	[27]	11 13/16	28 1/8	[27]	23 5/16	[27]	[27]	[27]	[27]	[27]	[27]	430	34	[27]	375
080-270	286TD	16,41	4	[27]	11 13/16	11 13/16	5 1/2	7 1/2	14 15/16	[27]	11 13/16	28 1/8	[27]	23 5/16	[27]	[27]	[27]	[27]	[27]	[27]	430	34	[27]	419
080-270	324TSD	22,37	2	[27]	11 13/16	11 13/16	5 1/2	7 1/2	14 15/16	[27]	11 13/16	28 1/8	[27]	24 3/8	[27]	[27]	[27]	[27]	[27]	[27]	430	34	[27]	516
080-270	326TSD	27,59	2	[27]	11 13/16	11 13/16	5 1/2	7 1/2	14 15/16	[27]	11 13/16	28 1/8	[27]	25 7/8	[27]	[27]	[27]	[27]	[27]	[27]	430	34	[27]	549
080-270	364/5TSD	33,56	2	[27]	11 13/16	11 13/16	5 1/2	7 1/2	14 15/16	[27]	11 13/16	28 1/8	[27]	28 1/2	[27]	[27]	[27]	[27]	[27]	[27]	430	34	[27]	807
080-270	364/5TSD	41,01	2	[27]	11 13/16	11 13/16	5 1/2	7 1/2	14 15/16	[27]	11 13/16	28 1/8	[27]	28 1/2	[27]	[27]	[27]	[27]	[27]	[27]	430	34	[27]	847
080-270	404/5TSD	55,93	2	[27]	11 13/16	11 13/16	5 1/2	7 1/2	14 15/16	[27]	11 13/16	28 1/8	[27]	32 1/2	[27]	[27]	[27]	[27]	[27]	[27]	430	34	[27]	1008
080-270	444/5TSD	67,11	2	[27]	11 13/16	11 13/16	5 1/2	7 1/2	14 15/16	[27]	11 13/16	28 1/8	[27]	36 7/16	[27]	[27]	[27]	[27]	[27]	[27]	430	34	[27]	1464
080-270	444/5TSD	82,03	2	[27]	11 13/16	11 13/16	5 1/2	7 1/2	14 15/16	[27]	11 13/16	28 1/8	[27]	36 7/16	[27]	[27]	[27]	[27]	[27]	[27]	430	34	[27]	1610
080-370	213TD	4,10	4	[27]	13	13	5 1/2	8 7/8	17 11/16	[27]	11 13/16	28 1/8	[27]	14 5/8	[27]	[27]	[27]	[27]	[27]	[27]	452	45	[27]	139
080-370	215TD	5,59	4	[27]	13	13	5 1/2	8 7/8	17 11/16	[27]	11 13/16	28 1/8	[27]	16 1/8	[27]	[27]	[27]	[27]	[27]	[27]	452	45	[27]	155
080-370	254TD	8,20	4	[27]	13	13	5 1/2	8 7/8	17 11/16	[27]	11 13/16	28 1/8	[27]	19 3/16	[27]	[27]	[27]	[27]	[27]	[27]	452	45	[27]	228
080-370	256TD	11,19	4	[27]	13	13	5 1/2	8 7/8	17 11/16	[27]	11 13/16	28 1/8	[27]	20 15/16	[27]	[27]	[27]	[27]	[27]	[27]	452	45	[27]	263
080-370	284TD	13,80	4	[27]	13	13	5 1/2	8 7/8	17 11/16	[27]	11 13/16	28 1/8	[27]	21 13/16	[27]	[27]	[27]	[27]	[27]	[27]	452	45	[27]	389
080-370	286TD	16,41	4	[27]	13	13	5 1/2	8 7/8	17 11/16	[27]	11 13/16	28 1/8	[27]	23 5/16	[27]	[27]	[27]	[27]	[27]	[27]	452	45	[27]	419
080-370	324TD	22,37	4	[27]	13	13	5 1/2	8 7/8	17 11/16	[27]	11 13/16	28 1/8	[27]	24 3/8	[27]	[27]	[27]	[27]	[27]	[27]	452	45	[27]	463
080-370	326TD	27,59	4	[27]	13	13	5 1/2	8 7/8	17 11/16	[27]	11 13/16	28 1/8	[27]	25 7/8	[27]	[27]	[27]	[27]	[27]	[27]	452	45	[27]	512
080-370	364/5TD	33,56	4	[27]	13	13	5 1/2	8 7/8	17 11/16	[27]	11 13/16	28 1/8	[27]	28 3/8	[27]	[27]	[27]	[27]	[27]	[27]	452	45	[27]	801

Omega V 100-250 bis 100-375

Abmessungen Omega V, vertikale Ausführung, Aufstellung DB/DK/DP

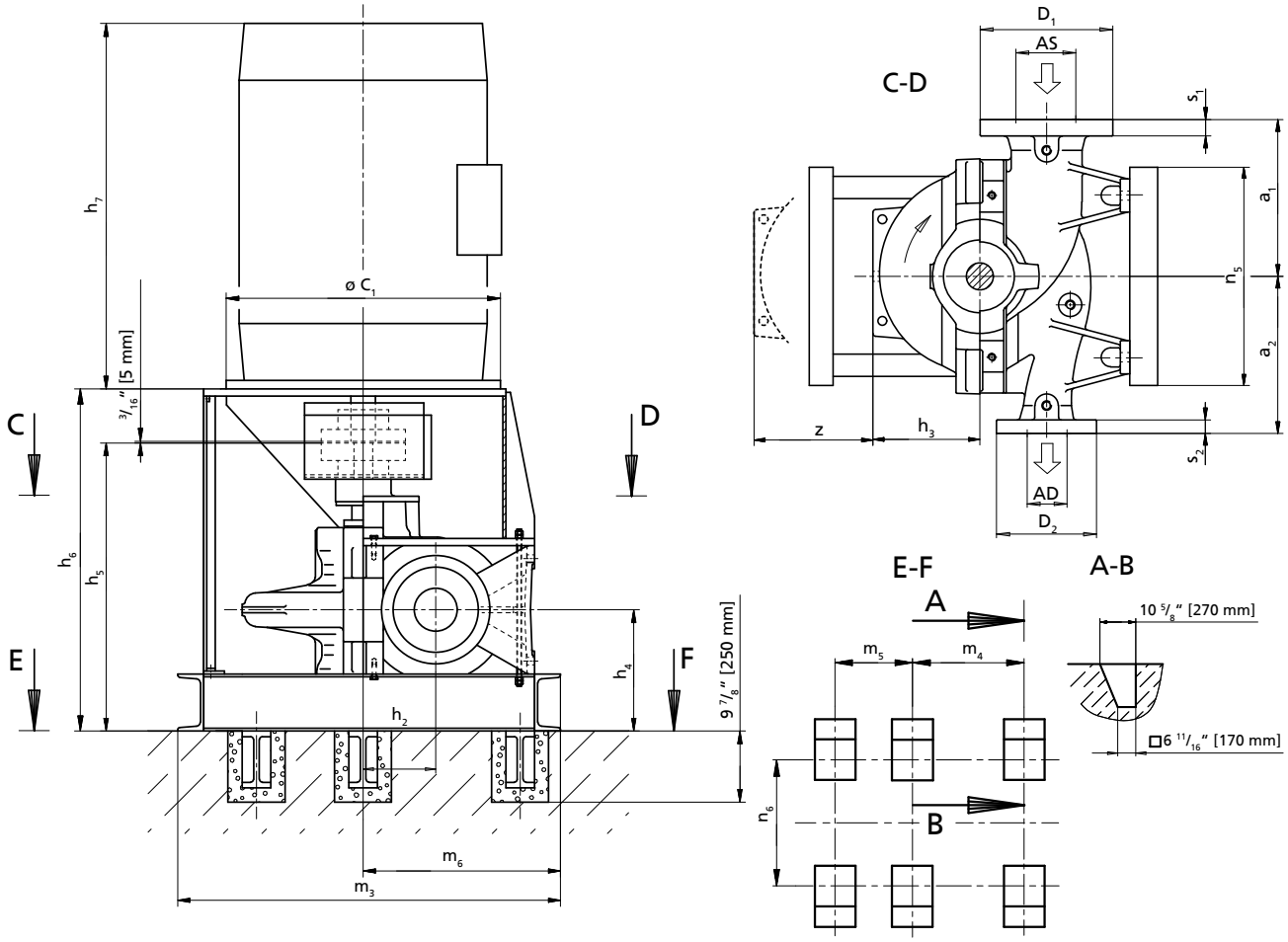

AS, AD, D_1, D_2, s_1, s_2: (⇨ Seite 76)

Zulässige Maßabweichungen für:

- Achshöhen: DIN 747
- Maße ohne Toleranzangaben: ISO 2768 CK
- Maße ohne Toleranzangaben - Schweißteile: ISO 13920-B/F
- Maße ohne Toleranzangaben - Gussteile: ISO 8062-CT13-RMA(H)
- Nut und Passfeder nach DIN 6885 Bl. 1
- Wellendurchmesser: Toleranz h_6 nach DIN 7155

Die Darstellung ist nicht maßstäblich, sondern nur beispielhaft. Die Abmessungen sind für KSB-Standard-Motoren gültig und beziehen sich auf die Ausführung mit mediengeschmierten Lager auf der Endseite. Für die Ausführung mit fettgeschmierten Kugellager auf Antriebs- und Endseite gelten abweichende Abmessungen. Verbindlicher Aufstellungsplan nur auf Anfrage und gegen Vorlage eines verbindlichen Motormaßblattes. Die Rohrleitungen müssen spannungsfrei angeschlossen werden. Die Pumpe darf nicht zur Abstützung der Rohrleitung verwendet werden. Die Rohrleitung ist so zu fixieren, dass keine Kräfte, Vibrationen oder das Gewicht der Rohrleitung an die Pumpe übertragen werden. Einschränkungen für Kräfte und Momente an Saug- und Druckstutzen sind zu beachten. Der Anschluss über unverspannte Kompensatoren ist unzulässig.

Alle Löcher für die Fundamentklötze vollständig mit schwindungsfreiem Beton ausgießen. Ausreichende Druckfestigkeit gemäß Klasse C25/30 des Betons in der Expositionsklasse XC1 nach EN 206-1 beachten.

28) Nicht dokumentierte Motoren auf Anfrage.
29) Die angegebenen Gewichte sind Richtwerte und können je nach Werkstoffausführung abweichen. Bei Werkstoffvariante DD_{35} sind die angegebenen Pumpengewichte mit dem Faktor 1,08 zu multiplizieren.
30) Der Grundrahmen wird im Auftragsfall konstruiert.

Abmessungen Pumpe, Motor und Gewichte

Baugröße	Motor[27]	Leistung P_2 60 Hz	Polzahl	Aufstellungsart	Pumpe					Motor											Gewicht[28]			
					a_1	a_2	h_2	h_3	z	c_1	h_4	h_5	h_6	h_7	m_3	m_4	m_5	m_6	n_5	n_6	Pumpe	Wasserfüllung	Fundamentfuß	Motor
		[hp]			[″]					[″]											[lbs]			
100-250	184TD	2,76	4	[29]	13	13	6 11/16	7 11/16	15 3/8	[30]	11 13/16	28 1/8	[30]	13 1/8	[30]	[30]	[30]	[30]	[30]	[30]	463	45	[30]	93
100-250	213TD	4,10	4	[30]	13	13	6 11/16	7 11/16	15 3/8	[30]	11 13/16	28 1/8	[30]	14 5/8	[30]	[30]	[30]	[30]	[30]	[30]	463	45	[30]	139
100-250	215TD	5,59	4	[30]	13	13	6 11/16	7 11/16	15 3/8	[30]	11 13/16	28 1/8	[30]	16 1/8	[30]	[30]	[30]	[30]	[30]	[30]	463	45	[30]	155
100-250	254TD	8,20	4	[30]	13	13	6 11/16	7 11/16	15 3/8	[30]	11 13/16	28 1/8	[30]	19 3/16	[30]	[30]	[30]	[30]	[30]	[30]	463	45	[30]	228
100-250	256TD	11,19	4	[30]	13	13	6 11/16	7 11/16	15 3/8	[30]	11 13/16	28 1/8	[30]	20 15/16	[30]	[30]	[30]	[30]	[30]	[30]	463	45	[30]	263
100-250	284TD	13,80	4	[30]	13	13	6 11/16	7 11/16	15 3/8	[30]	11 13/16	28 1/8	[30]	21 13/16	[30]	[30]	[30]	[30]	[30]	[30]	463	45	[30]	389
100-250	286TD	16,41	4	[30]	13	13	6 11/16	7 11/16	15 3/8	[30]	11 13/16	28 1/8	[30]	23 5/16	[30]	[30]	[30]	[30]	[30]	[30]	463	45	[30]	419
100-250	324TSD	22,37	2	[30]	13	13	6 11/16	7 11/16	15 3/8	[30]	11 13/16	28 1/8	[30]	24 3/8	[30]	[30]	[30]	[30]	[30]	[30]	463	45	[30]	516
100-250	326TSD	27,59	2	[30]	13	13	6 11/16	7 11/16	15 3/8	[30]	11 13/16	28 1/8	[30]	25 7/8	[30]	[30]	[30]	[30]	[30]	[30]	463	45	[30]	549
100-250	364/5TSD	33,56	2	[30]	13	13	6 11/16	7 11/16	15 3/8	[30]	11 13/16	28 1/8	[30]	28 1/2	[30]	[30]	[30]	[30]	[30]	[30]	463	45	[30]	807
100-250	364/5TSD	41,01	2	[30]	13	13	6 11/16	7 11/16	15 3/8	[30]	11 13/16	28 1/8	[30]	28 1/2	[30]	[30]	[30]	[30]	[30]	[30]	463	45	[30]	847
100-250	404/5TSD	55,93	2	[30]	13	13	6 11/16	7 11/16	15 3/8	[30]	11 13/16	28 1/8	[30]	32 1/2	[30]	[30]	[30]	[30]	[30]	[30]	463	45	[30]	1008
100-250	444/5TSD	67,11	2	[30]	13	13	6 11/16	7 11/16	15 3/8	[30]	11 13/16	28 1/8	[30]	36 7/16	[30]	[30]	[30]	[30]	[30]	[30]	463	45	[30]	1464
100-310	215TD	5,59	4	[30]	13	13	6 11/16	8 7/8	17 11/16	[30]	11 13/16	28 1/8	[30]	16 1/8	[30]	[30]	[30]	[30]	[30]	[30]	497	56	[30]	155
100-310	254TD	8,20	4	[30]	13	13	6 11/16	8 7/8	17 11/16	[30]	11 13/16	28 1/8	[30]	19 3/16	[30]	[30]	[30]	[30]	[30]	[30]	497	56	[30]	228
100-310	256TD	11,19	4	[30]	13	13	6 11/16	8 7/8	17 11/16	[30]	11 13/16	28 1/8	[30]	20 15/16	[30]	[30]	[30]	[30]	[30]	[30]	497	56	[30]	263
100-310	284TD	13,80	4	[30]	13	13	6 11/16	8 7/8	17 11/16	[30]	11 13/16	28 1/8	[30]	21 13/16	[30]	[30]	[30]	[30]	[30]	[30]	497	56	[30]	389
100-310	286TD	16,41	4	[30]	13	13	6 11/16	8 7/8	17 11/16	[30]	11 13/16	28 1/8	[30]	23 5/16	[30]	[30]	[30]	[30]	[30]	[30]	497	56	[30]	419
100-310	324TD	22,37	4	[30]	13	13	6 11/16	8 7/8	17 11/16	[30]	11 13/16	28 1/8	[30]	24 3/8	[30]	[30]	[30]	[30]	[30]	[30]	497	56	[30]	463
100-310	326TD	27,59	4	[30]	13	13	6 11/16	8 7/8	17 11/16	[30]	11 13/16	28 1/8	[30]	25 7/8	[30]	[30]	[30]	[30]	[30]	[30]	497	56	[30]	512
100-310	364/5TD	33,56	4	[30]	13	13	6 11/16	8 7/8	17 11/16	[30]	11 13/16	28 1/8	[30]	28 3/8	[30]	[30]	[30]	[30]	[30]	[30]	497	56	[30]	801
100-310	364/5TSD	41,01	2	[30]	13	13	6 11/16	8 7/8	17 11/16	[30]	11 13/16	28 1/8	[30]	28 1/2	[30]	[30]	[30]	[30]	[30]	[30]	497	56	[30]	847
100-310	404/5TSD	55,93	2	[30]	13	13	6 11/16	8 7/8	17 11/16	[30]	11 13/16	28 1/8	[30]	32 1/2	[30]	[30]	[30]	[30]	[30]	[30]	497	56	[30]	1008
100-310	444/5TSD	67,11	2	[30]	13	13	6 11/16	8 7/8	17 11/16	[30]	11 13/16	28 1/8	[30]	36 7/16	[30]	[30]	[30]	[30]	[30]	[30]	497	56	[30]	1464
100-310	444/5TSD	82,03	2	[30]	13	13	6 11/16	8 7/8	17 11/16	[30]	11 13/16	28 1/8	[30]	36 7/16	[30]	[30]	[30]	[30]	[30]	[30]	497	56	[30]	1610
100-310	445/7TSD	111,85	2	[30]	13	13	6 11/16	8 7/8	17 11/16	[30]	11 13/16	28 1/8	[30]	40 3/16	[30]	[30]	[30]	[30]	[30]	[30]	497	56	[30]	1914
100-310	504/5TSD	111,85	2	[30]	13	13	6 11/16	8 7/8	17 11/16	[30]	11 13/16	28 1/8	[30]	43 7/16	[30]	[30]	[30]	[30]	[30]	[30]	497	56	[30]	2168
100-375	256TD	11,19	4	[30]	14 9/16	14 9/16	6 11/16	10 1/4	20 1/2	[30]	11 13/16	28 1/8	[30]	20 15/16	[30]	[30]	[30]	[30]	[30]	[30]	541	67	[30]	263
100-375	284TD	13,80	4	[30]	14 9/16	14 9/16	6 11/16	10 1/4	20 1/2	[30]	11 13/16	28 1/8	[30]	21 13/16	[30]	[30]	[30]	[30]	[30]	[30]	541	67	[30]	389
100-375	286TD	16,41	4	[30]	14 9/16	14 9/16	6 11/16	10 1/4	20 1/2	[30]	11 13/16	28 1/8	[30]	23 5/16	[30]	[30]	[30]	[30]	[30]	[30]	541	67	[30]	419
100-375	324TD	22,37	4	[30]	14 9/16	14 9/16	6 11/16	10 1/4	20 1/2	[30]	11 13/16	28 1/8	[30]	24 3/8	[30]	[30]	[30]	[30]	[30]	[30]	541	67	[30]	463
100-375	326TD	27,59	4	[30]	14 9/16	14 9/16	6 11/16	10 1/4	20 1/2	[30]	11 13/16	28 1/8	[30]	25 7/8	[30]	[30]	[30]	[30]	[30]	[30]	541	67	[30]	512
100-375	364/5TD	33,56	4	[30]	14 9/16	14 9/16	6 11/16	10 1/4	20 1/2	[30]	11 13/16	28 1/8	[30]	28 3/8	[30]	[30]	[30]	[30]	[30]	[30]	541	67	[30]	801
100-375	364/5TD	41,01	4	[30]	14 9/16	14 9/16	6 11/16	10 1/4	20 1/2	[30]	11 13/16	28 1/8	[30]	28 3/8	[30]	[30]	[30]	[30]	[30]	[30]	541	67	[30]	847
100-375	404/5TD	55,93	4	[30]	14 9/16	14 9/16	6 11/16	10 1/4	20 1/2	[30]	11 13/16	28 1/8	[30]	32 1/2	[30]	[30]	[30]	[30]	[30]	[30]	541	67	[30]	1094
100-375	444/5TD	67,11	4	[30]	14 9/16	14 9/16	6 11/16	10 1/4	20 1/2	[30]	11 13/16	28 1/8	[30]	36 7/16	[30]	[30]	[30]	[30]	[30]	[30]	541	67	[30]	1445

Omega V 125-230 bis 150-360

Abmessungen Omega V, vertikale Ausführung, Aufstellung DB/DK/DP

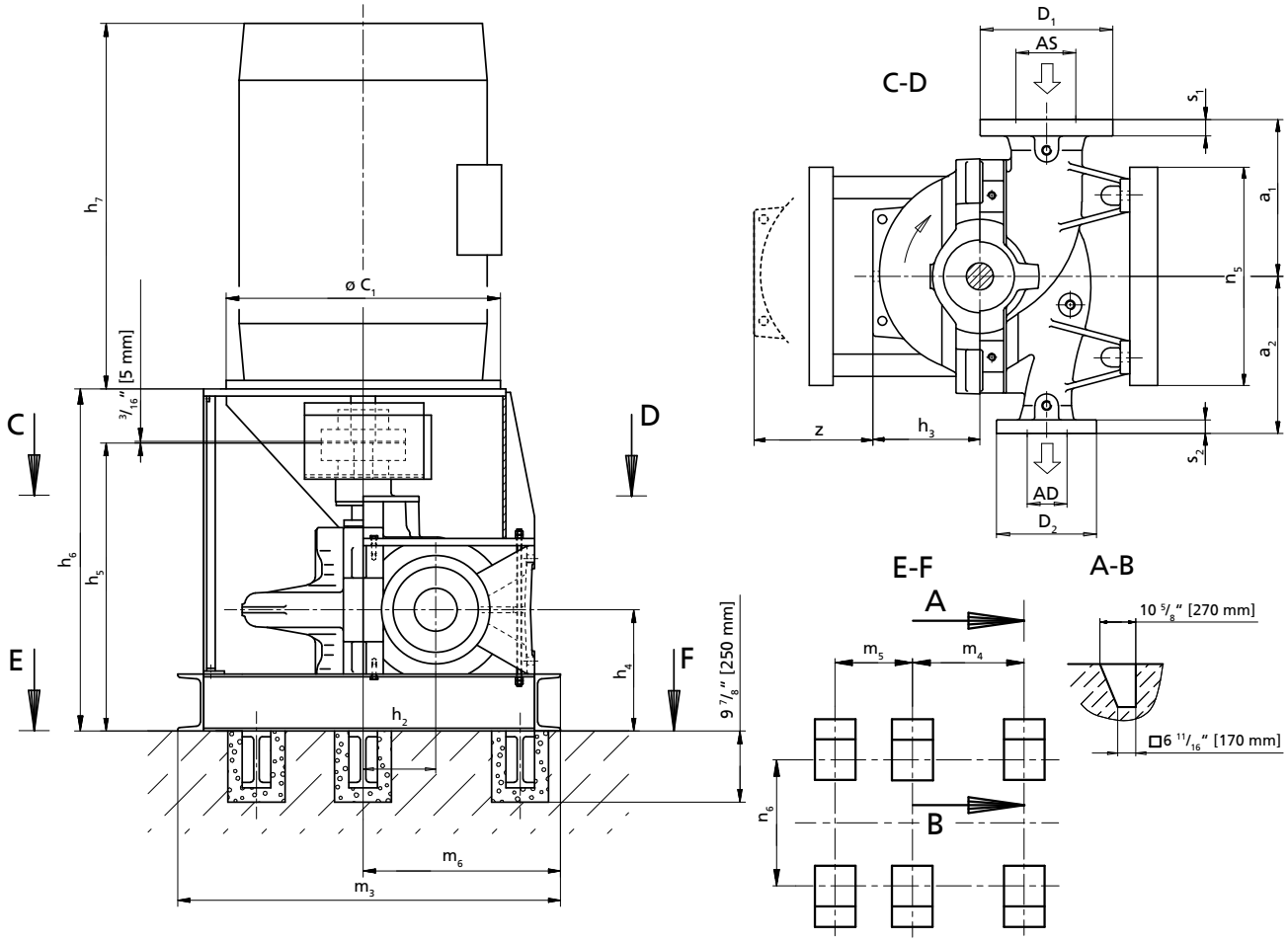

AS, AD, D_1, D_2, s_1, s_2: (⇨ Seite 76)

Zulässige Maßabweichungen für:

- Achshöhen: DIN 747
- Maße ohne Toleranzangaben: ISO 2768 CK
- Maße ohne Toleranzangaben - Schweißteile: ISO 13920-B/F
- Maße ohne Toleranzangaben - Gussteile: ISO 8062-CT13-RMA(H)
- Nut und Passfeder nach DIN 6885 Bl. 1
- Wellendurchmesser: Toleranz h_6 nach DIN 7155

Die Darstellung ist nicht maßstäblich, sondern nur beispielhaft. Die Abmessungen sind für KSB-Standard-Motoren gültig und beziehen sich auf die Ausführung mit mediengeschmierten Lager auf der Endseite. Für die Ausführung mit fettgeschmierten Kugellager auf Antriebs- und Endseite gelten abweichende Abmessungen. Verbindlicher Aufstellungsplan nur auf Anfrage und gegen Vorlage eines verbindlichen Motormaßblattes. Die Rohrleitungen müssen spannungsfrei angeschlossen werden. Die Pumpe darf nicht zur Abstützung der Rohrleitung verwendet werden. Die Rohrleitung ist so zu fixieren, dass keine Kräfte, Vibrationen oder das Gewicht der Rohrleitung an die Pumpe übertragen werden. Einschränkungen für Kräfte und Momente an Saug- und Druckstutzen sind zu beachten. Der Anschluss über unverspannte Kompensatoren ist unzulässig.

Alle Löcher für die Fundamentklötze vollständig mit schwindungsfreiem Beton ausgießen. Ausreichende Druckfestigkeit gemäß Klasse C25/30 des Betons in der Expositionsklasse XC1 nach EN 206-1 beachten.

31) Nicht dokumentierte Motoren auf Anfrage.
32) Die angegebenen Gewichte sind Richtwerte und können je nach Werkstoffausführung abweichen. Bei Werkstoffvariante DD_{35} sind die angegebenen Pumpengewichte mit dem Faktor 1,08 zu multiplizieren.
33) Der Grundrahmen wird im Auftragsfall konstruiert.

Abmessungen Pumpe, Motor und Gewichte

Baugröße	Motor[30]	Leistung P_2 60 Hz	Polzahl	Aufstellungsart	Pumpe					Motor											Gewicht[31]			
					a_1	a_2	h_2	h_3	z	c_1	h_4	h_5	h_6	h_7	m_3	m_4	m_5	m_6	n_5	n_6	Pumpe	Wasserfüllung	Fundamentfuß	Motor
		[hp]			[″]					[″]											[lbs]			
125-230	254TD	8,20	4	[32]	14 9/16	14 9/16	7 7/8	8 1/4	16 9/16	[33]	14	34 1/4	[33]	19 3/16	[33]	[33]	[33]	[33]	[33]	[33]	552	78	[33]	228
125-230	256TD	11,19	4	[33]	14 9/16	14 9/16	7 7/8	8 1/4	16 9/16	[33]	14	34 1/4	[33]	20 15/16	[33]	[33]	[33]	[33]	[33]	[33]	552	78	[33]	263
125-230	284TD	13,80	4	[33]	14 9/16	14 9/16	7 7/8	8 1/4	16 9/16	[33]	14	34 1/4	[33]	21 13/16	[33]	[33]	[33]	[33]	[33]	[33]	552	78	[33]	389
125-230	286TD	16,41	4	[33]	14 9/16	14 9/16	7 7/8	8 1/4	16 9/16	[33]	14	34 1/4	[33]	23 5/16	[33]	[33]	[33]	[33]	[33]	[33]	552	78	[33]	419
125-290	215TD	5,59	4	[33]	14 9/16	14 9/16	7 7/8	9 1/16	18 1/8	[33]	14	34 1/4	[33]	16 1/8	[33]	[33]	[33]	[33]	[33]	[33]	607	89	[33]	155
125-290	254TD	8,20	4	[33]	14 9/16	14 9/16	7 7/8	9 1/16	18 1/8	[33]	14	34 1/4	[33]	19 3/16	[33]	[33]	[33]	[33]	[33]	[33]	607	89	[33]	228
125-290	256TD	11,19	4	[33]	14 9/16	14 9/16	7 7/8	9 1/16	18 1/8	[33]	14	34 1/4	[33]	20 15/16	[33]	[33]	[33]	[33]	[33]	[33]	607	89	[33]	263
125-290	284TD	13,80	4	[33]	14 9/16	14 9/16	7 7/8	9 1/16	18 1/8	[33]	14	34 1/4	[33]	21 13/16	[33]	[33]	[33]	[33]	[33]	[33]	607	89	[33]	389
125-290	286TD	16,41	4	[33]	14 9/16	14 9/16	7 7/8	9 1/16	18 1/8	[33]	14	34 1/4	[33]	23 5/16	[33]	[33]	[33]	[33]	[33]	[33]	607	89	[33]	419
125-290	324TD	22,37	4	[33]	14 9/16	14 9/16	7 7/8	9 1/16	18 1/8	[33]	14	34 1/4	[33]	24 3/8	[33]	[33]	[33]	[33]	[33]	[33]	607	89	[33]	463
125-290	326TD	27,59	4	[33]	14 9/16	14 9/16	7 7/8	9 1/16	18 1/8	[33]	14	34 1/4	[33]	25 7/8	[33]	[33]	[33]	[33]	[33]	[33]	607	89	[33]	512
125-290	364/5TD	33,56	4	[33]	14 9/16	14 9/16	7 7/8	9 1/16	18 1/8	[33]	14	34 1/4	[33]	28 3/8	[33]	[33]	[33]	[33]	[33]	[33]	607	89	[33]	801
125-290	364/5TD	41,01	4	[33]	14 9/16	14 9/16	7 7/8	9 1/16	18 1/8	[33]	14	34 1/4	[33]	28 3/8	[33]	[33]	[33]	[33]	[33]	[33]	607	89	[33]	847
125-365	284TD	13,80	4	[33]	14 9/16	14 9/16	7 7/8	10 1/4	20 1/2	[33]	14	34 1/4	[33]	21 13/16	[33]	[33]	[33]	[33]	[33]	[33]	662	100	[33]	389
125-365	286TD	16,41	4	[33]	14 9/16	14 9/16	7 7/8	10 1/4	20 1/2	[33]	14	34 1/4	[33]	23 5/16	[33]	[33]	[33]	[33]	[33]	[33]	662	100	[33]	419
125-365	324TD	22,37	4	[33]	14 9/16	14 9/16	7 7/8	10 1/4	20 1/2	[33]	14	34 1/4	[33]	24 3/8	[33]	[33]	[33]	[33]	[33]	[33]	662	100	[33]	463
125-365	326TD	27,59	4	[33]	14 9/16	14 9/16	7 7/8	10 1/4	20 1/2	[33]	14	34 1/4	[33]	25 7/8	[33]	[33]	[33]	[33]	[33]	[33]	662	100	[33]	512
125-365	364/5TD	33,56	4	[33]	14 9/16	14 9/16	7 7/8	10 1/4	20 1/2	[33]	14	34 1/4	[33]	28 3/8	[33]	[33]	[33]	[33]	[33]	[33]	662	100	[33]	801
125-365	364/5TD	41,01	4	[33]	14 9/16	14 9/16	7 7/8	10 1/4	20 1/2	[33]	14	34 1/4	[33]	28 3/8	[33]	[33]	[33]	[33]	[33]	[33]	662	100	[33]	847
125-365	404/5TD	55,93	4	[33]	14 9/16	14 9/16	7 7/8	10 1/4	20 1/2	[33]	14	34 1/4	[33]	32 1/2	[33]	[33]	[33]	[33]	[33]	[33]	662	100	[33]	1094
125-365	444/5TD	67,11	4	[33]	14 9/16	14 9/16	7 7/8	10 1/4	20 1/2	[33]	14	34 1/4	[33]	36 7/16	[33]	[33]	[33]	[33]	[33]	[33]	662	100	[33]	1445
125-365	444/5TD	82,03	4	[33]	14 9/16	14 9/16	7 7/8	10 1/4	20 1/2	[33]	14	34 1/4	[33]	36 7/16	[33]	[33]	[33]	[33]	[33]	[33]	662	100	[33]	1553
125-500	326TD	27,59	4	[33]	17 11/16	17 11/16	7 7/8	12	24	[33]	14	34 1/4	[33]	25 7/8	[33]	[33]	[33]	[33]	[33]	[33]	739	122	[33]	512
125-500	364/5TD	33,56	4	[33]	17 11/16	17 11/16	7 7/8	12	24	[33]	14	34 1/4	[33]	28 3/8	[33]	[33]	[33]	[33]	[33]	[33]	739	122	[33]	801
125-500	364/5TD	41,01	4	[33]	17 11/16	17 11/16	7 7/8	12	24	[33]	14	34 1/4	[33]	28 3/8	[33]	[33]	[33]	[33]	[33]	[33]	739	122	[33]	847
125-500	404/5TD	55,93	4	[33]	17 11/16	17 11/16	7 7/8	12	24	[33]	14	34 1/4	[33]	32 1/2	[33]	[33]	[33]	[33]	[33]	[33]	739	122	[33]	1094
125-500	444/5TD	67,11	4	[33]	17 11/16	17 11/16	7 7/8	12	24	[33]	14	34 1/4	[33]	36 7/16	[33]	[33]	[33]	[33]	[33]	[33]	739	122	[33]	1445
125-500	444/5TD	82,03	4	[33]	17 11/16	17 11/16	7 7/8	12	24	[33]	14	34 1/4	[33]	36 7/16	[33]	[33]	[33]	[33]	[33]	[33]	739	122	[33]	1553
150-290	256TD	11,19	4	[33]	15 3/4	15 3/4	7 7/8	9 5/8	19 5/16	[33]	14	34 1/4	[33]	20 15/16	[33]	[33]	[33]	[33]	[33]	[33]	772	111	[33]	263
150-290	284TD	13,80	4	[33]	15 3/4	15 3/4	7 7/8	9 5/8	19 5/16	[33]	14	34 1/4	[33]	21 13/16	[33]	[33]	[33]	[33]	[33]	[33]	772	111	[33]	389
150-290	286TD	16,41	4	[33]	15 3/4	15 3/4	7 7/8	9 5/8	19 5/16	[33]	14	34 1/4	[33]	23 5/16	[33]	[33]	[33]	[33]	[33]	[33]	772	111	[33]	419
150-290	324TD	22,37	4	[33]	15 3/4	15 3/4	7 7/8	9 5/8	19 5/16	[33]	14	34 1/4	[33]	24 3/8	[33]	[33]	[33]	[33]	[33]	[33]	772	111	[33]	463
150-290	326TD	27,59	4	[33]	15 3/4	15 3/4	7 7/8	9 5/8	19 5/16	[33]	14	34 1/4	[33]	25 7/8	[33]	[33]	[33]	[33]	[33]	[33]	772	111	[33]	512
150-290	364/5TD	33,56	4	[33]	15 3/4	15 3/4	7 7/8	9 5/8	19 5/16	[33]	14	34 1/4	[33]	28 3/8	[33]	[33]	[33]	[33]	[33]	[33]	772	111	[33]	801
150-290	364/5TD	41,01	4	[33]	15 3/4	15 3/4	7 7/8	9 5/8	19 5/16	[33]	14	34 1/4	[33]	28 3/8	[33]	[33]	[33]	[33]	[33]	[33]	772	111	[33]	847
150-360	324TD	22,37	4	[33]	15 3/4	15 3/4	7 7/8	10 7/16	20 7/8	[33]	14	34 1/4	[33]	24 3/8	[33]	[33]	[33]	[33]	[33]	[33]	794	133	[33]	463
150-360	326TD	27,59	4	[33]	15 3/4	15 3/4	7 7/8	10 7/16	20 7/8	[33]	14	34 1/4	[33]	25 7/8	[33]	[33]	[33]	[33]	[33]	[33]	794	133	[33]	512
150-360	364/5TD	33,56	4	[33]	15 3/4	15 3/4	7 7/8	10 7/16	20 7/8	[33]	14	34 1/4	[33]	28 3/8	[33]	[33]	[33]	[33]	[33]	[33]	794	133	[33]	801
150-360	364/5TD	41,01	4	[33]	15 3/4	15 3/4	7 7/8	10 7/16	20 7/8	[33]	14	34 1/4	[33]	28 3/8	[33]	[33]	[33]	[33]	[33]	[33]	794	133	[33]	847
150-360	404/5TD	55,93	4	[33]	15 3/4	15 3/4	7 7/8	10 7/16	20 7/8	[33]	14	34 1/4	[33]	32 1/2	[33]	[33]	[33]	[33]	[33]	[33]	794	133	[33]	1094
150-360	444/5TD	67,11	4	[33]	15 3/4	15 3/4	7 7/8	10 7/16	20 7/8	[33]	14	34 1/4	[33]	36 7/16	[33]	[33]	[33]	[33]	[33]	[33]	794	133	[33]	1445
150-360	444/5TD	82,03	4	[33]	15 3/4	15 3/4	7 7/8	10 7/16	20 7/8	[33]	14	34 1/4	[33]	36 7/16	[33]	[33]	[33]	[33]	[33]	[33]	794	133	[33]	1553

Omega V 150-460 bis 200-420

Abmessungen Omega V, vertikale Ausführung, Aufstellung DB/DK/DP

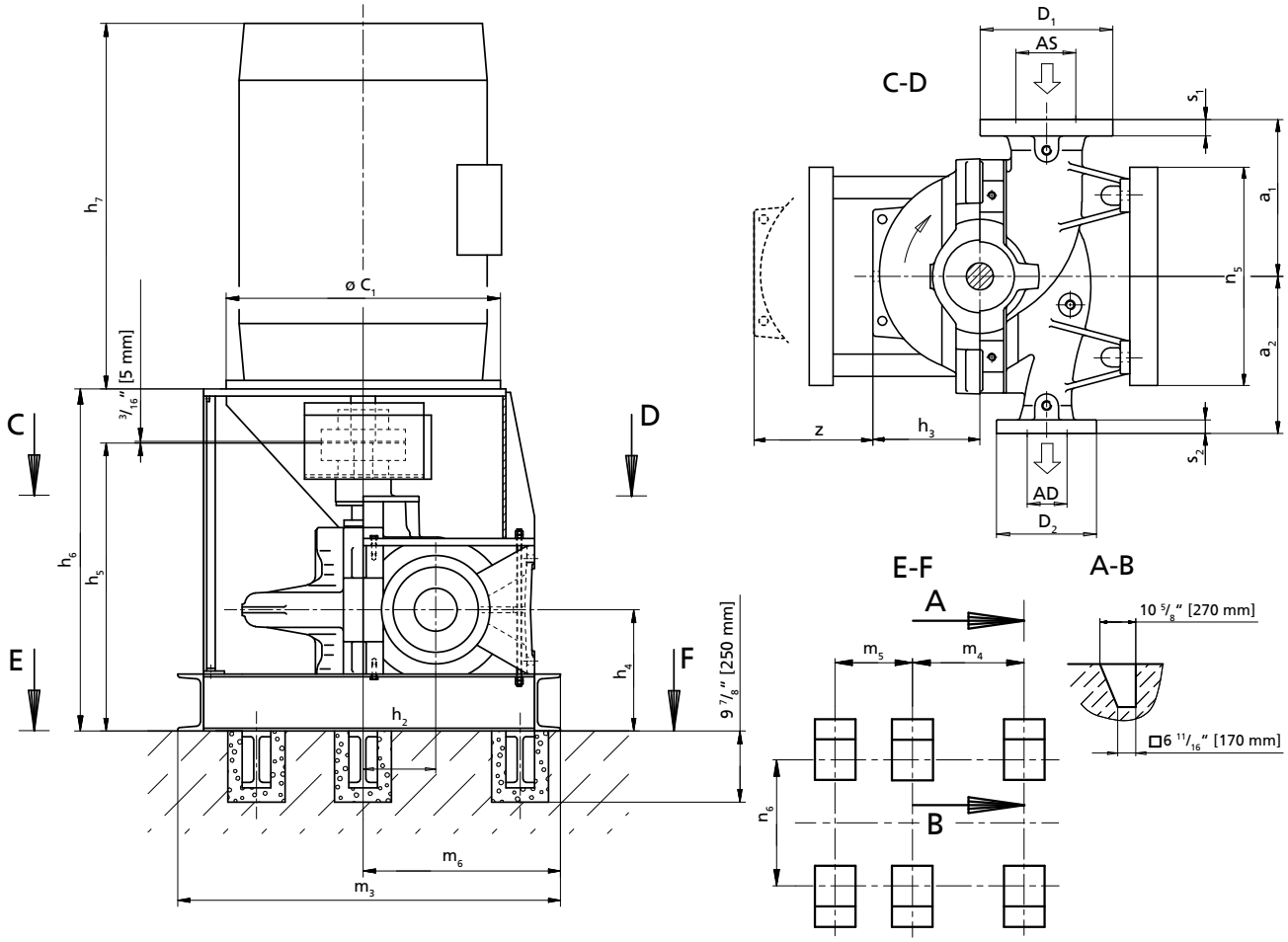

AS, AD, D_1, D_2, s_1, s_2: (⇨ Seite 76)

Zulässige Maßabweichungen für:

- Achshöhen: DIN 747
- Maße ohne Toleranzangaben: ISO 2768 CK
- Maße ohne Toleranzangaben - Schweißteile: ISO 13920-B/F
- Maße ohne Toleranzangaben - Gussteile: ISO 8062-CT13-RMA(H)
- Nut und Passfeder nach DIN 6885 Bl. 1
- Wellendurchmesser: Toleranz h_6 nach DIN 7155

Die Darstellung ist nicht maßstäblich, sondern nur beispielhaft. Die Abmessungen sind für KSB-Standard-Motoren gültig und beziehen sich auf die Ausführung mit mediengeschmierten Lager auf der Endseite. Für die Ausführung mit fettgeschmierten Kugellager auf Antriebs- und Endseite gelten abweichende Abmessungen. Verbindlicher Aufstellungsplan nur auf Anfrage und gegen Vorlage eines verbindlichen Motormaßblattes. Die Rohrleitungen müssen spannungsfrei angeschlossen werden. Die Pumpe darf nicht zur Abstützung der Rohrleitung verwendet werden. Die Rohrleitung ist so zu fixieren, dass keine Kräfte, Vibrationen oder das Gewicht der Rohrleitung an die Pumpe übertragen werden. Einschränkungen für Kräfte und Momente an Saug- und Druckstutzen sind zu beachten. Der Anschluss über unverspannte Kompensatoren ist unzulässig.

Alle Löcher für die Fundamentklötze vollständig mit schwindungsfreiem Beton ausgießen. Ausreichende Druckfestigkeit gemäß Klasse C25/30 des Betons in der Expositionsklasse XC1 nach EN 206-1 beachten.

34) Nicht dokumentierte Motoren auf Anfrage.
35) Die angegebenen Gewichte sind Richtwerte und können je nach Werkstoffausführung abweichen. Bei Werkstoffvariante DD_{35} sind die angegebenen Pumpengewichte mit dem Faktor 1,08 zu multiplizieren.
36) Der Grundrahmen wird im Auftragsfall konstruiert.

Abmessungen Pumpe, Motor und Gewichte

Baugröße	Motor[33]	Leistung P_2 60 Hz	Polzahl	Aufstellungsart	Pumpe					Motor											Gewicht[34]			
					a_1	a_2	h_2	h_3	z	c_1	h_4	h_5	h_6	h_7	m_3	m_4	m_5	m_6	n_5	n_6	Pumpe	Wasserfüllung	Fundamentfuß	Motor
		[hp]			[″]					[″]											[lbs]			
150-460	324TD	22,37	4	[35]	17 11/16	17 11/16	7 7/8	12	24	[36]	15 3/4	39	[36]	24 3/8	[36]	[36]	[36]	[36]	[36]	[36]	971	166	[36]	463
150-460	326TD	27,59	4	[36]	17 11/16	17 11/16	7 7/8	12	24	[36]	15 3/4	39	[36]	25 7/8	[36]	[36]	[36]	[36]	[36]	[36]	971	166	[36]	512
150-460	364/5TD	33,56	4	[36]	17 11/16	17 11/16	7 7/8	12	24	[36]	15 3/4	39	[36]	28 3/8	[36]	[36]	[36]	[36]	[36]	[36]	971	166	[36]	801
150-460	364/5TD	41,01	4	[36]	17 11/16	17 11/16	7 7/8	12	24	[36]	15 3/4	39	[36]	28 3/8	[36]	[36]	[36]	[36]	[36]	[36]	971	166	[36]	847
150-460	404/5TD	55,93	4	[36]	17 11/16	17 11/16	7 7/8	12	24	[36]	15 3/4	39	[36]	32 1/2	[36]	[36]	[36]	[36]	[36]	[36]	971	166	[36]	1094
150-460	444/5TD	67,11	4	[36]	17 11/16	17 11/16	7 7/8	12	24	[36]	15 3/4	39	[36]	36 7/16	[36]	[36]	[36]	[36]	[36]	[36]	971	166	[36]	1445
150-460	444/5TD	82,03	4	[36]	17 11/16	17 11/16	7 7/8	12	24	[36]	15 3/4	39	[36]	36 7/16	[36]	[36]	[36]	[36]	[36]	[36]	971	166	[36]	1553
150-460	445/7TD	111,85	4	[36]	17 11/16	17 11/16	7 7/8	12	24	[36]	15 3/4	39	[36]	40 3/16	[36]	[36]	[36]	[36]	[36]	[36]	971	166	[36]	1828
150-460	504/5TD	111,85	4	[36]	17 11/16	17 11/16	7 7/8	12	24	[36]	15 3/4	39	[36]	43 7/16	[36]	[36]	[36]	[36]	[36]	[36]	971	166	[36]	2146
150-460	445/7TD	137,95	4	[36]	17 11/16	17 11/16	7 7/8	12	24	[36]	15 3/4	39	[36]	40 3/16	[36]	[36]	[36]	[36]	[36]	[36]	971	166	[36]	2033
150-460	504/5TD	137,95	4	[36]	17 11/16	17 11/16	7 7/8	12	24	[36]	15 3/4	39	[36]	43 7/16	[36]	[36]	[36]	[36]	[36]	[36]	971	166	[36]	2337
150-460	447/9TD	164,05	4	[36]	17 11/16	17 11/16	7 7/8	12	24	[36]	15 3/4	39	[36]	47 13/16	[36]	[36]	[36]	[36]	[36]	[36]	971	166	[36]	2375
150-460	586/7TD	164,05	4	[36]	17 11/16	17 11/16	7 7/8	12	24	[36]	15 3/4	39	[36]	50 1/4	[36]	[36]	[36]	[36]	[36]	[36]	971	166	[36]	2961
150-460	447/9TD	193,88	4	[36]	17 11/16	17 11/16	7 7/8	12	24	[36]	15 3/4	39	[36]	47 13/16	[36]	[36]	[36]	[36]	[36]	[36]	971	166	[36]	2644
150-460	586/7TD	193,88	4	[36]	17 11/16	17 11/16	7 7/8	12	24	[36]	15 3/4	39	[36]	50 1/4	[36]	[36]	[36]	[36]	[36]	[36]	971	166	[36]	3213
150-460	586/7TD	223,71	4	[36]	17 11/16	17 11/16	7 7/8	12	24	[36]	15 3/4	39	[36]	50 1/4	[36]	[36]	[36]	[36]	[36]	[36]	971	166	[36]	3455
150-605	444/5TD	67,11	4	[36]	23 5/8	19 11/16	11 13/16	14 9/16	29 1/8	[36]	15 3/4	39	[36]	36 7/16	[36]	[36]	[36]	[36]	[36]	[36]	1433	199	[36]	1445
150-605	444/5TD	82,03	4	[36]	23 5/8	19 11/16	11 13/16	14 9/16	29 1/8	[36]	15 3/4	39	[36]	36 7/16	[36]	[36]	[36]	[36]	[36]	[36]	1433	199	[36]	1553
150-605	445/7TD	111,85	4	[36]	23 5/8	19 11/16	11 13/16	14 9/16	29 1/8	[36]	15 3/4	39	[36]	40 3/16	[36]	[36]	[36]	[36]	[36]	[36]	1433	199	[36]	1828
150-605	504/5TD	111,85	4	[36]	23 5/8	19 11/16	11 13/16	14 9/16	29 1/8	[36]	15 3/4	39	[36]	43 7/16	[36]	[36]	[36]	[36]	[36]	[36]	1433	199	[36]	2146
150-605	445/7TD	137,95	4	[36]	23 5/8	19 11/16	11 13/16	14 9/16	29 1/8	[36]	15 3/4	39	[36]	40 3/16	[36]	[36]	[36]	[36]	[36]	[36]	1433	199	[36]	2033
150-605	504/5TD	137,95	4	[36]	23 5/8	19 11/16	11 13/16	14 9/16	29 1/8	[36]	15 3/4	39	[36]	43 7/16	[36]	[36]	[36]	[36]	[36]	[36]	1433	199	[36]	2337
150-605	447/9TD	164,05	4	[36]	23 5/8	19 11/16	11 13/16	14 9/16	29 1/8	[36]	15 3/4	39	[36]	47 13/16	[36]	[36]	[36]	[36]	[36]	[36]	1433	199	[36]	2375
150-605	586/7TD	164,05	4	[36]	23 5/8	19 11/16	11 13/16	14 9/16	29 1/8	[36]	15 3/4	39	[36]	50 1/4	[36]	[36]	[36]	[36]	[36]	[36]	1433	199	[36]	2961
150-605	447/9TD	193,88	4	[36]	23 5/8	19 11/16	11 13/16	14 9/16	29 1/8	[36]	15 3/4	39	[36]	47 13/16	[36]	[36]	[36]	[36]	[36]	[36]	1433	199	[36]	2644
150-605	586/7TD	193,88	4	[36]	23 5/8	19 11/16	11 13/16	14 9/16	29 1/8	[36]	15 3/4	39	[36]	50 1/4	[36]	[36]	[36]	[36]	[36]	[36]	1433	199	[36]	3213
150-605	586/7TD	223,71	4	[36]	23 5/8	19 11/16	11 13/16	14 9/16	29 1/8	[36]	15 3/4	39	[36]	50 1/4	[36]	[36]	[36]	[36]	[36]	[36]	1433	199	[36]	3455
150-605	586/7TD	246,08	4	[36]	23 5/8	19 11/16	11 13/16	14 9/16	29 1/8	[36]	15 3/4	39	[36]	50 1/4	[36]	[36]	[36]	[36]	[36]	[36]	1433	199	[36]	3455
150-605	586/7TD	275,91	4	[36]	23 5/8	19 11/16	11 13/16	14 9/16	29 1/8	[36]	15 3/4	39	[36]	50 1/4	[36]	[36]	[36]	[36]	[36]	[36]	1433	199	[36]	3911
200-320	286TD	16,41	4	[36]	17 11/16	17 11/16	9 7/16	11 1/4	22 7/16	[36]	15 3/4	39	[36]	23 5/16	[36]	[36]	[36]	[36]	[36]	[36]	993	177	[36]	419
200-320	324TD	22,37	4	[36]	17 11/16	17 11/16	9 7/16	11 1/4	22 7/16	[36]	15 3/4	39	[36]	24 3/8	[36]	[36]	[36]	[36]	[36]	[36]	993	177	[36]	463
200-320	326TD	27,59	4	[36]	17 11/16	17 11/16	9 7/16	11 1/4	22 7/16	[36]	15 3/4	39	[36]	25 7/8	[36]	[36]	[36]	[36]	[36]	[36]	993	177	[36]	512
200-320	364/5TD	33,56	4	[36]	17 11/16	17 11/16	9 7/16	11 1/4	22 7/16	[36]	15 3/4	39	[36]	28 3/8	[36]	[36]	[36]	[36]	[36]	[36]	993	177	[36]	801
200-320	364/5TD	41,01	4	[36]	17 11/16	17 11/16	9 7/16	11 1/4	22 7/16	[36]	15 3/4	39	[36]	28 3/8	[36]	[36]	[36]	[36]	[36]	[36]	993	177	[36]	847
200-320	404/5TD	55,93	4	[36]	17 11/16	17 11/16	9 7/16	11 1/4	22 7/16	[36]	15 3/4	39	[36]	32 1/2	[36]	[36]	[36]	[36]	[36]	[36]	993	177	[36]	1094
200-320	444/5TD	67,11	4	[36]	17 11/16	17 11/16	9 7/16	11 1/4	22 7/16	[36]	15 3/4	39	[36]	36 7/16	[36]	[36]	[36]	[36]	[36]	[36]	993	177	[36]	1445
200-320	444/5TD	82,03	4	[36]	17 11/16	17 11/16	9 7/16	11 1/4	22 7/16	[36]	15 3/4	39	[36]	36 7/16	[36]	[36]	[36]	[36]	[36]	[36]	993	177	[36]	1553
200-320	445/7TD	111,85	4	[36]	17 11/16	17 11/16	9 7/16	11 1/4	22 7/16	[36]	15 3/4	39	[36]	40 3/16	[36]	[36]	[36]	[36]	[36]	[36]	993	177	[36]	1828
200-320	504/5TD	111,85	4	[36]	17 11/16	17 11/16	9 7/16	11 1/4	22 7/16	[36]	15 3/4	39	[36]	43 7/16	[36]	[36]	[36]	[36]	[36]	[36]	993	177	[36]	2146
200-420	364/5TD	41,01	4	[36]	19 11/16	19 11/16	9 7/16	12 3/16	22 7/16	[36]	15 3/4	39	[36]	28 3/8	[36]	[36]	[36]	[36]	[36]	[36]	1147	210	[36]	847
200-420	404/5TD	55,93	4	[36]	19 11/16	19 11/16	9 7/16	12 3/16	22 7/16	[36]	15 3/4	39	[36]	32 1/2	[36]	[36]	[36]	[36]	[36]	[36]	1147	210	[36]	1094
200-420	444/5TD	67,11	4	[36]	19 11/16	19 11/16	9 7/16	12 3/16	22 7/16	[36]	15 3/4	39	[36]	36 7/16	[36]	[36]	[36]	[36]	[36]	[36]	1147	210	[36]	1445
200-420	444/5TD	82,03	4	[36]	19 11/16	19 11/16	9 7/16	12 3/16	22 7/16	[36]	15 3/4	39	[36]	36 7/16	[36]	[36]	[36]	[36]	[36]	[36]	1147	210	[36]	1553
200-420	445/7TD	111,85	4	[36]	19 11/16	19 11/16	9 7/16	12 3/16	22 7/16	[36]	15 3/4	39	[36]	40 3/16	[36]	[36]	[36]	[36]	[36]	[36]	1147	210	[36]	1828
200-420	504/5TD	111,85	4	[36]	19 11/16	19 11/16	9 7/16	12 3/16	22 7/16	[36]	15 3/4	39	[36]	43 7/16	[36]	[36]	[36]	[36]	[36]	[36]	1147	210	[36]	2146
200-420	445/7TD	137,95	4	[36]	19 11/16	19 11/16	9 7/16	12 3/16	22 7/16	[36]	15 3/4	39	[36]	40 3/16	[36]	[36]	[36]	[36]	[36]	[36]	1147	210	[36]	2033
200-420	504/5TD	137,95	4	[36]	19 11/16	19 11/16	9 7/16	12 3/16	22 7/16	[36]	15 3/4	39	[36]	43 7/16	[36]	[36]	[36]	[36]	[36]	[36]	1147	210	[36]	2337

Omega V 200-520 bis 250-370

Abmessungen Omega V, vertikale Ausführung, Aufstellung DB/DK/DP

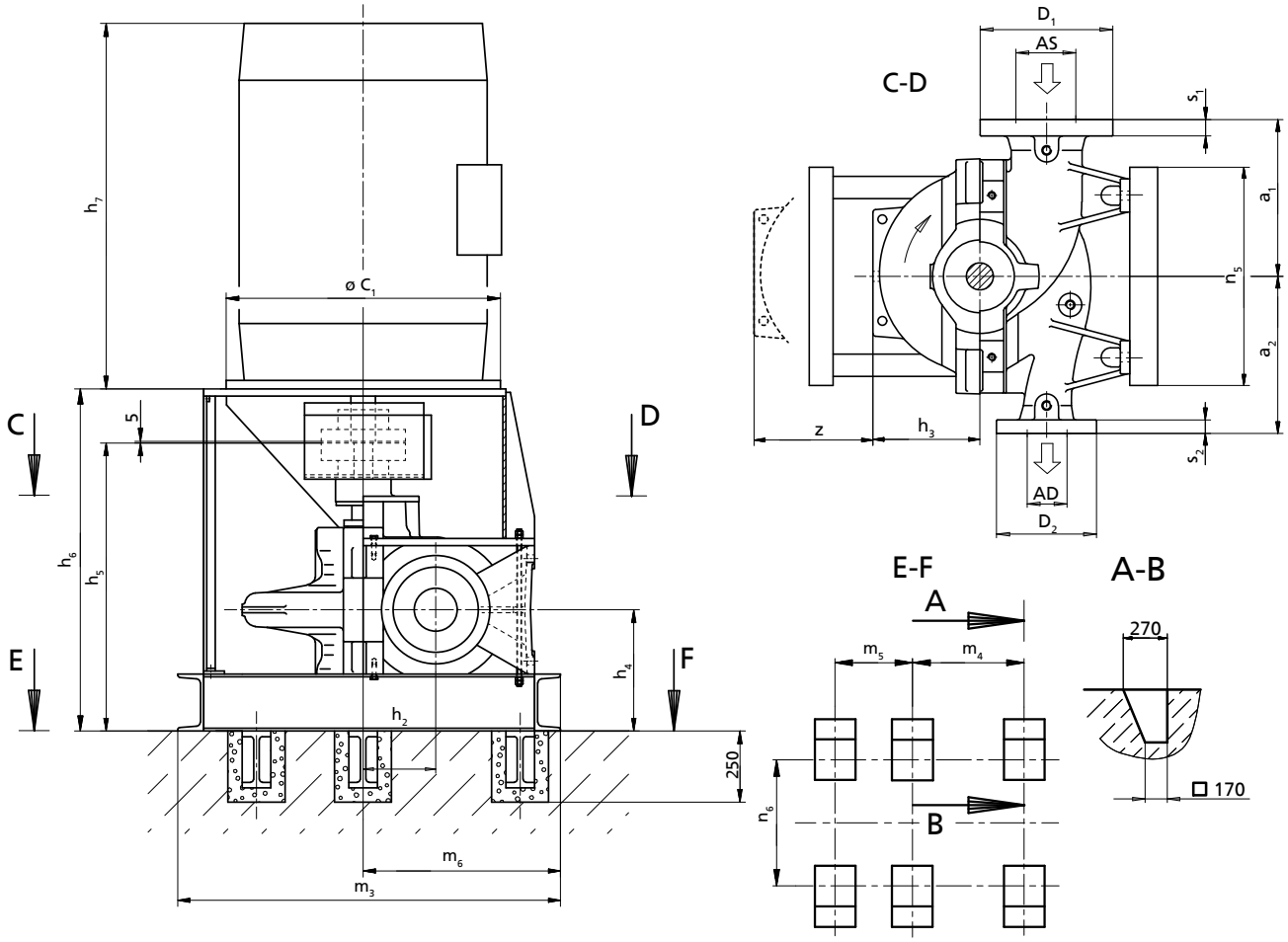

AS, AD, D_1, D_2, s_1, s_2: (⇨ Seite 76)

Zulässige Maßabweichungen für:

- Achshöhen: DIN 747
- Maße ohne Toleranzangaben: ISO 2768 CK
- Maße ohne Toleranzangaben - Schweißteile: ISO 13920-B/F
- Maße ohne Toleranzangaben - Gussteile: ISO 8062-CT13-RMA(H)
- Nut und Passfeder nach DIN 6885 Bl. 1
- Wellendurchmesser: Toleranz h_6 nach DIN 7155

Die Darstellung ist nicht maßstäblich, sondern nur beispielhaft. Die Abmessungen sind für KSB-Standard-Motoren gültig und beziehen sich auf die Ausführung mit mediengeschmierten Lager auf der Endseite. Für die Ausführung mit fettgeschmierten Kugellager auf Antriebs- und Endseite gelten abweichende Abmessungen. Verbindlicher Aufstellungsplan nur auf Anfrage und gegen Vorlage eines verbindlichen Motormaßblattes. Die Rohrleitungen müssen spannungsfrei angeschlossen werden. Die Pumpe darf nicht zur Abstützung der Rohrleitung verwendet werden. Die Rohrleitung ist so zu fixieren, dass keine Kräfte, Vibrationen oder das Gewicht der Rohrleitung an die Pumpe übertragen werden. Einschränkungen für Kräfte und Momente an Saug- und Druckstutzen sind zu beachten. Der Anschluss über unverspannte Kompensatoren ist unzulässig.

Alle Löcher für die Fundamentklötze vollständig mit schwindungsfreiem Beton ausgießen. Ausreichende Druckfestigkeit gemäß Klasse C25/30 des Betons in der Expositionsklasse XC1 nach EN 206-1 beachten.

37) Nicht dokumentierte Motoren auf Anfrage.
38) Die angegebenen Gewichte sind Richtwerte und können je nach Werkstoffausführung abweichen. Bei Werkstoffvariante DD_{35} sind die angegebenen Pumpengewichte mit dem Faktor 1,08 zu multiplizieren.
39) Der Grundrahmen wird im Auftragsfall konstruiert.

Abmessungen Pumpe, Motor und Gewichte

Baugröße	Motor[36]	Leistung P_2 60 Hz	Polzahl	Aufstellungsart	Pumpe					Motor											Gewicht[37]			
					a_1	a_2	h_2	h_3	z	c_1	h_4	h_5	h_6	h_7	m_3	m_4	m_5	m_6	n_5	n_6	Pumpe	Wasserfüllung	Fundamentfuß	Motor
		[hp]			[″]					[″]											[lbs]			
200-520	444/5TD	82,03	4	[38]	23 5/8	19 11/16	11 13/16	14 9/16	29 1/8	[39]	17 5/16	43 1/8	[39]	36 7/16	[39]	[39]	[39]	[39]	[39]	[39]	1852	254	[39]	1553
200-520	445/7TD	111,85	4	[39]	23 5/8	19 11/16	11 13/16	14 9/16	29 1/8	[39]	17 5/16	43 1/8	[39]	40 3/16	[39]	[39]	[39]	[39]	[39]	[39]	1852	254	[39]	1828
200-520	504/5TD	111,85	4	[39]	23 5/8	19 11/16	11 13/16	14 9/16	29 1/8	[39]	17 5/16	43 1/8	[39]	43 7/16	[39]	[39]	[39]	[39]	[39]	[39]	1852	254	[39]	2146
200-520	445/7TD	137,95	4	[39]	23 5/8	19 11/16	11 13/16	14 9/16	29 1/8	[39]	17 5/16	43 1/8	[39]	40 3/16	[39]	[39]	[39]	[39]	[39]	[39]	1852	254	[39]	2033
200-520	504/5TD	137,95	4	[39]	23 5/8	19 11/16	11 13/16	14 9/16	29 1/8	[39]	17 5/16	43 1/8	[39]	43 7/16	[39]	[39]	[39]	[39]	[39]	[39]	1852	254	[39]	2337
200-520	447/9TD	164,05	4	[39]	23 5/8	19 11/16	11 13/16	14 9/16	29 1/8	[39]	17 5/16	43 1/8	[39]	47 13/16	[39]	[39]	[39]	[39]	[39]	[39]	1852	254	[39]	2375
200-520	586/7TD	164,05	4	[39]	23 5/8	19 11/16	11 13/16	14 9/16	29 1/8	[39]	17 5/16	43 1/8	[39]	50 1/4	[39]	[39]	[39]	[39]	[39]	[39]	1852	254	[39]	2961
200-520	447/9TD	193,88	4	[39]	23 5/8	19 11/16	11 13/16	14 9/16	29 1/8	[39]	17 5/16	43 1/8	[39]	47 13/16	[39]	[39]	[39]	[39]	[39]	[39]	1852	254	[39]	2644
200-520	586/7TD	193,88	4	[39]	23 5/8	19 11/16	11 13/16	14 9/16	29 1/8	[39]	17 5/16	43 1/8	[39]	50 1/4	[39]	[39]	[39]	[39]	[39]	[39]	1852	254	[39]	3213
200-520	586/7TD	223,71	4	[39]	23 5/8	19 11/16	11 13/16	14 9/16	29 1/8	[39]	17 5/16	43 1/8	[39]	50 1/4	[39]	[39]	[39]	[39]	[39]	[39]	1852	254	[39]	3455
200-520	586/7TD	246,08	4	[39]	23 5/8	19 11/16	11 13/16	14 9/16	29 1/8	[39]	17 5/16	43 1/8	[39]	50 1/4	[39]	[39]	[39]	[39]	[39]	[39]	1852	254	[39]	3455
200-520	586/7TD	275,91	4	[39]	23 5/8	19 11/16	11 13/16	14 9/16	29 1/8	[39]	17 5/16	43 1/8	[39]	50 1/4	[39]	[39]	[39]	[39]	[39]	[39]	1852	254	[39]	3911
200-520	586/7TD	298,28	4	[39]	23 5/8	19 11/16	11 13/16	14 9/16	29 1/8	[39]	17 5/16	43 1/8	[39]	50 1/4	[39]	[39]	[39]	[39]	[39]	[39]	1852	254	[39]	4335
200-520	586/7TD	328,11	4	[39]	23 5/8	19 11/16	11 13/16	14 9/16	29 1/8	[39]	17 5/16	43 1/8	[39]	50 1/4	[39]	[39]	[39]	[39]	[39]	[39]	1852	254	[39]	4335
200-520	588/9TD	357,94	4	[39]	23 5/8	19 11/16	11 13/16	14 9/16	29 1/8	[39]	17 5/16	43 1/8	[39]	57 3/4	[39]	[39]	[39]	[39]	[39]	[39]	1852	254	[39]	4394
200-520	588/9TD	384,18	4	[39]	23 5/8	19 11/16	11 13/16	14 9/16	29 1/8	[39]	17 5/16	43 1/8	[39]	57 3/4	[39]	[39]	[39]	[39]	[39]	[39]	1852	254	[39]	4584
200-670	445/7TD	111,85	4	[39]	25 9/16	21 5/8	13 3/4	16 15/16	33 7/8	[39]	17 5/16	43 1/8	[39]	40 3/16	[39]	[39]	[39]	[39]	[39]	[39]	2183	309	[39]	1828
200-670	504/5TD	111,85	4	[39]	25 9/16	21 5/8	13 3/4	16 15/16	33 7/8	[39]	17 5/16	43 1/8	[39]	43 7/16	[39]	[39]	[39]	[39]	[39]	[39]	2183	309	[39]	2146
200-670	445/7TD	137,95	4	[39]	25 9/16	21 5/8	13 3/4	16 15/16	33 7/8	[39]	17 5/16	43 1/8	[39]	40 3/16	[39]	[39]	[39]	[39]	[39]	[39]	2183	309	[39]	2033
200-670	504/5TD	137,95	4	[39]	25 9/16	21 5/8	13 3/4	16 15/16	33 7/8	[39]	17 5/16	43 1/8	[39]	43 7/16	[39]	[39]	[39]	[39]	[39]	[39]	2183	309	[39]	2337
200-670	447/9TD	164,05	4	[39]	25 9/16	21 5/8	13 3/4	16 15/16	33 7/8	[39]	17 5/16	43 1/8	[39]	47 13/16	[39]	[39]	[39]	[39]	[39]	[39]	2183	309	[39]	2375
200-670	586/7TD	164,05	4	[39]	25 9/16	21 5/8	13 3/4	16 15/16	33 7/8	[39]	17 5/16	43 1/8	[39]	50 1/4	[39]	[39]	[39]	[39]	[39]	[39]	2183	309	[39]	2961
200-670	447/9TD	193,88	4	[39]	25 9/16	21 5/8	13 3/4	16 15/16	33 7/8	[39]	17 5/16	43 1/8	[39]	47 13/16	[39]	[39]	[39]	[39]	[39]	[39]	2183	309	[39]	2644
200-670	586/7TD	193,88	4	[39]	25 9/16	21 5/8	13 3/4	16 15/16	33 7/8	[39]	17 5/16	43 1/8	[39]	50 1/4	[39]	[39]	[39]	[39]	[39]	[39]	2183	309	[39]	3213
200-670	586/7TD	223,71	4	[39]	25 9/16	21 5/8	13 3/4	16 15/16	33 7/8	[39]	17 5/16	43 1/8	[39]	50 1/4	[39]	[39]	[39]	[39]	[39]	[39]	2183	309	[39]	3455
200-670	586/7TD	246,08	4	[39]	25 9/16	21 5/8	13 3/4	16 15/16	33 7/8	[39]	17 5/16	43 1/8	[39]	50 1/4	[39]	[39]	[39]	[39]	[39]	[39]	2183	309	[39]	3455
200-670	586/7TD	275,91	4	[39]	25 9/16	21 5/8	13 3/4	16 15/16	33 7/8	[39]	17 5/16	43 1/8	[39]	50 1/4	[39]	[39]	[39]	[39]	[39]	[39]	2183	309	[39]	3911
200-670	586/7TD	298,28	4	[39]	25 9/16	21 5/8	13 3/4	16 15/16	33 7/8	[39]	17 5/16	43 1/8	[39]	50 1/4	[39]	[39]	[39]	[39]	[39]	[39]	2183	309	[39]	4335
200-670	586/7TD	328,11	4	[39]	25 9/16	21 5/8	13 3/4	16 15/16	33 7/8	[39]	17 5/16	43 1/8	[39]	50 1/4	[39]	[39]	[39]	[39]	[39]	[39]	2183	309	[39]	4335
200-670	588/9TD	357,94	4	[39]	25 9/16	21 5/8	13 3/4	16 15/16	33 7/8	[39]	17 5/16	43 1/8	[39]	57 3/4	[39]	[39]	[39]	[39]	[39]	[39]	2183	309	[39]	4394
200-670	588/9TD	384,18	4	[39]	25 9/16	21 5/8	13 3/4	16 15/16	33 7/8	[39]	17 5/16	43 1/8	[39]	57 3/4	[39]	[39]	[39]	[39]	[39]	[39]	2183	309	[39]	4584
200-670	588/9TD	410,13	4	[39]	25 9/16	21 5/8	13 3/4	16 15/16	33 7/8	[39]	17 5/16	43 1/8	[39]	57 3/4	[39]	[39]	[39]	[39]	[39]	[39]	2183	309	[39]	4952
250-370	404/5TD	55,93	4	[39]	19 11/16	19 11/16	11 13/16	12 5/8	25 3/16	[39]	17 5/16	43 1/8	[39]	32 1/2	[39]	[39]	[39]	[39]	[39]	[39]	1467	276	[39]	1094
250-370	444/5TD	67,11	4	[39]	19 11/16	19 11/16	11 13/16	12 5/8	25 3/16	[39]	17 5/16	43 1/8	[39]	36 7/16	[39]	[39]	[39]	[39]	[39]	[39]	1467	276	[39]	1445
250-370	444/5TD	82,03	4	[39]	19 11/16	19 11/16	11 13/16	12 5/8	25 3/16	[39]	17 5/16	43 1/8	[39]	36 7/16	[39]	[39]	[39]	[39]	[39]	[39]	1467	276	[39]	1553
250-370	445/7TD	111,85	4	[39]	19 11/16	19 11/16	11 13/16	12 5/8	25 3/16	[39]	17 5/16	43 1/8	[39]	40 3/16	[39]	[39]	[39]	[39]	[39]	[39]	1467	276	[39]	1828
250-370	504/5TD	111,85	4	[39]	19 11/16	19 11/16	11 13/16	12 5/8	25 3/16	[39]	17 5/16	43 1/8	[39]	43 7/16	[39]	[39]	[39]	[39]	[39]	[39]	1467	276	[39]	2146
250-370	445/7TD	137,95	4	[39]	19 11/16	19 11/16	11 13/16	12 5/8	25 3/16	[39]	17 5/16	43 1/8	[39]	40 3/16	[39]	[39]	[39]	[39]	[39]	[39]	1467	276	[39]	2033
250-370	504/5TD	137,95	4	[39]	19 11/16	19 11/16	11 13/16	12 5/8	25 3/16	[39]	17 5/16	43 1/8	[39]	43 7/16	[39]	[39]	[39]	[39]	[39]	[39]	1467	276	[39]	2337
250-370	447/9TD	164,05	4	[39]	19 11/16	19 11/16	11 13/16	12 5/8	25 3/16	[39]	17 5/16	43 1/8	[39]	47 13/16	[39]	[39]	[39]	[39]	[39]	[39]	1467	276	[39]	2375
250-370	586/7TD	164,05	4	[39]	19 11/16	19 11/16	11 13/16	12 5/8	25 3/16	[39]	17 5/16	43 1/8	[39]	50 1/4	[39]	[39]	[39]	[39]	[39]	[39]	1467	276	[39]	2961
250-370	447/9TD	193,88	4	[39]	19 11/16	19 11/16	11 13/16	12 5/8	25 3/16	[39]	17 5/16	43 1/8	[39]	47 13/16	[39]	[39]	[39]	[39]	[39]	[39]	1467	276	[39]	2644
250-370	586/7TD	193,88	4	[39]	19 11/16	19 11/16	11 13/16	12 5/8	25 3/16	[39]	17 5/16	43 1/8	[39]	50 1/4	[39]	[39]	[39]	[39]	[39]	[39]	1467	276	[39]	3213

Omega V 250-480 bis 300-435

Abmessungen Omega V, vertikale Ausführung, Aufstellung DB/DK/DP

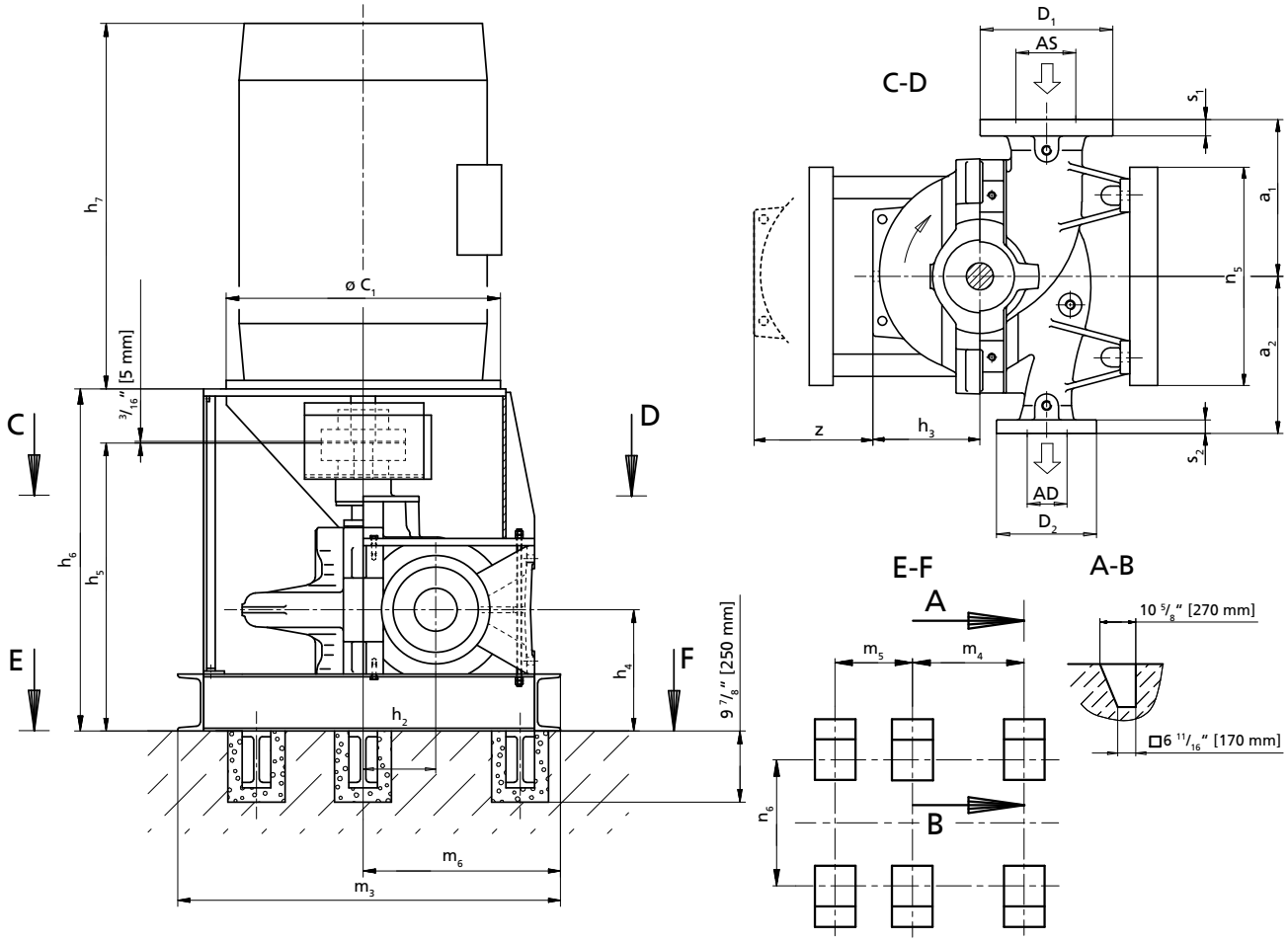

AS, AD, D_1, D_2, s_1, s_2: (⇨ Seite 76)

Zulässige Maßabweichungen für:

- Achshöhen: DIN 747
- Maße ohne Toleranzangaben: ISO 2768 CK
- Maße ohne Toleranzangaben - Schweißteile: ISO 13920-B/F
- Maße ohne Toleranzangaben - Gussteile: ISO 8062-CT13-RMA(H)
- Nut und Passfeder nach DIN 6885 Bl. 1
- Wellendurchmesser: Toleranz h_6 nach DIN 7155

Die Darstellung ist nicht maßstäblich, sondern nur beispielhaft. Die Abmessungen sind für KSB-Standard-Motoren gültig und beziehen sich auf die Ausführung mit mediengeschmierten Lager auf der Endseite. Für die Ausführung mit fettgeschmierten Kugellager auf Antriebs- und Endseite gelten abweichende Abmessungen. Verbindlicher Aufstellungsplan nur auf Anfrage und gegen Vorlage eines verbindlichen Motormaßblattes. Die Rohrleitungen müssen spannungsfrei angeschlossen werden. Die Pumpe darf nicht zur Abstützung der Rohrleitung verwendet werden. Die Rohrleitung ist so zu fixieren, dass keine Kräfte, Vibrationen oder das Gewicht der Rohrleitung an die Pumpe übertragen werden. Einschränkungen für Kräfte und Momente an Saug- und Druckstutzen sind zu beachten. Der Anschluss über unverspannte Kompensatoren ist unzulässig.

Alle Löcher für die Fundamentklötze vollständig mit schwindungsfreiem Beton ausgießen. Ausreichende Druckfestigkeit gemäß Klasse C25/30 des Betons in der Expositionsklasse XC1 nach EN 206-1 beachten.

40) Nicht dokumentierte Motoren auf Anfrage.
41) Die angegebenen Gewichte sind Richtwerte und können je nach Werkstoffausführung abweichen. Bei Werkstoffvariante DD_{35} sind die angegebenen Pumpengewichte mit dem Faktor 1,08 zu multiplizieren.
42) Der Grundrahmen wird im Auftragsfall konstruiert.

Abmessungen Pumpe, Motor und Gewichte

Baugröße	Motor[39]	Leistung P_2 60 Hz	Polzahl	Aufstellungsart	Pumpe					Motor											Gewicht[40]			
					a_1	a_2	h_2	h_3	z	c_1	h_4	h_5	h_6	h_7	m_3	m_4	m_5	m_6	n_5	n_6	Pumpe	Wasserfüllung	Fundamentfuß	Motor
		[hp]			[″]					[″]											[lbs]			
250-480	445/7TD	111,85	4	[41]	21 5/8	21 5/8	11 13/16	14	27 15/16	[42]	19 11/16	48 7/16	[42]	40 3/16	[42]	[42]	[42]	[42]	[42]	[42]	2007	320	[42]	1828
250-480	504/5TD	111,85	4	[42]	21 5/8	21 5/8	11 13/16	14	27 15/16	[42]	19 11/16	48 7/16	[42]	43 7/16	[42]	[42]	[42]	[42]	[42]	[42]	2007	320	[42]	2146
250-480	445/7TD	137,95	4	[42]	21 5/8	21 5/8	11 13/16	14	27 15/16	[42]	19 11/16	48 7/16	[42]	40 3/16	[42]	[42]	[42]	[42]	[42]	[42]	2007	320	[42]	2033
250-480	504/5TD	137,95	4	[42]	21 5/8	21 5/8	11 13/16	14	27 15/16	[42]	19 11/16	48 7/16	[42]	43 7/16	[42]	[42]	[42]	[42]	[42]	[42]	2007	320	[42]	2337
250-480	447/9TD	164,05	4	[42]	21 5/8	21 5/8	11 13/16	14	27 15/16	[42]	19 11/16	48 7/16	[42]	47 13/16	[42]	[42]	[42]	[42]	[42]	[42]	2007	320	[42]	2375
250-480	586/7TD	164,05	4	[42]	21 5/8	21 5/8	11 13/16	14	27 15/16	[42]	19 11/16	48 7/16	[42]	50 1/4	[42]	[42]	[42]	[42]	[42]	[42]	2007	320	[42]	2961
250-480	447/9TD	193,88	4	[42]	21 5/8	21 5/8	11 13/16	14	27 15/16	[42]	19 11/16	48 7/16	[42]	47 13/16	[42]	[42]	[42]	[42]	[42]	[42]	2007	320	[42]	2644
250-480	586/7TD	164,05	4	[42]	21 5/8	21 5/8	11 13/16	14	27 15/16	[42]	19 11/16	48 7/16	[42]	50 1/4	[42]	[42]	[42]	[42]	[42]	[42]	2007	320	[42]	2961
250-480	586/7TD	193,88	4	[42]	21 5/8	21 5/8	11 13/16	14	27 15/16	[42]	19 11/16	48 7/16	[42]	50 1/4	[42]	[42]	[42]	[42]	[42]	[42]	2007	320	[42]	3213
250-480	586/7TD	223,71	4	[42]	21 5/8	21 5/8	11 13/16	14	27 15/16	[42]	19 11/16	48 7/16	[42]	50 1/4	[42]	[42]	[42]	[42]	[42]	[42]	2007	320	[42]	3455
250-480	586/7TD	246,08	4	[42]	21 5/8	21 5/8	11 13/16	14	27 15/16	[42]	19 11/16	48 7/16	[42]	50 1/4	[42]	[42]	[42]	[42]	[42]	[42]	2007	320	[42]	3455
250-480	586/7TD	275,91	4	[42]	21 5/8	21 5/8	11 13/16	14	27 15/16	[42]	19 11/16	48 7/16	[42]	50 1/4	[42]	[42]	[42]	[42]	[42]	[42]	2007	320	[42]	3911
250-600	445/7TD	137,95	4	[42]	25 9/16	21 5/8	13 3/4	16 9/16	33 1/16	[42]	19 11/16	48 7/16	[42]	40 3/16	[42]	[42]	[42]	[42]	[42]	[42]	2679	397	[42]	2033
250-600	504/5TD	137,95	4	[42]	25 9/16	21 5/8	13 3/4	16 9/16	33 1/16	[42]	19 11/16	48 7/16	[42]	43 7/16	[42]	[42]	[42]	[42]	[42]	[42]	2679	397	[42]	2337
250-600	447/9TD	164,05	4	[42]	25 9/16	21 5/8	13 3/4	16 9/16	33 1/16	[42]	19 11/16	48 7/16	[42]	47 13/16	[42]	[42]	[42]	[42]	[42]	[42]	2679	397	[42]	2375
250-600	586/7TD	164,05	4	[42]	25 9/16	21 5/8	13 3/4	16 9/16	33 1/16	[42]	19 11/16	48 7/16	[42]	50 1/4	[42]	[42]	[42]	[42]	[42]	[42]	2679	397	[42]	2961
250-600	447/9TD	193,88	4	[42]	25 9/16	21 5/8	13 3/4	16 9/16	33 1/16	[42]	19 11/16	48 7/16	[42]	47 13/16	[42]	[42]	[42]	[42]	[42]	[42]	2679	397	[42]	2644
250-600	586/7TD	193,88	4	[42]	25 9/16	21 5/8	13 3/4	16 9/16	33 1/16	[42]	19 11/16	48 7/16	[42]	50 1/4	[42]	[42]	[42]	[42]	[42]	[42]	2679	397	[42]	3213
250-600	586/7TD	223,71	4	[42]	25 9/16	21 5/8	13 3/4	16 9/16	33 1/16	[42]	19 11/16	48 7/16	[42]	50 1/4	[42]	[42]	[42]	[42]	[42]	[42]	2679	397	[42]	3455
250-600	586/7TD	246,08	4	[42]	25 9/16	21 5/8	13 3/4	16 9/16	33 1/16	[42]	19 11/16	48 7/16	[42]	50 1/4	[42]	[42]	[42]	[42]	[42]	[42]	2679	397	[42]	3455
250-600	586/7TD	275,91	4	[42]	25 9/16	21 5/8	13 3/4	16 9/16	33 1/16	[42]	19 11/16	48 7/16	[42]	50 1/4	[42]	[42]	[42]	[42]	[42]	[42]	2679	397	[42]	3911
250-600	586/7TD	298,28	4	[42]	25 9/16	21 5/8	13 3/4	16 9/16	33 1/16	[42]	19 11/16	48 7/16	[42]	50 1/4	[42]	[42]	[42]	[42]	[42]	[42]	2679	397	[42]	4335
250-600	586/7TD	328,11	4	[42]	25 9/16	21 5/8	13 3/4	16 9/16	33 1/16	[42]	19 11/16	48 7/16	[42]	50 1/4	[42]	[42]	[42]	[42]	[42]	[42]	2679	397	[42]	4335
250-600	588/9TD	357,94	4	[42]	25 9/16	21 5/8	13 3/4	16 9/16	33 1/16	[42]	19 11/16	48 7/16	[42]	57 3/4	[42]	[42]	[42]	[42]	[42]	[42]	2679	397	[42]	4394
250-600	588/9TD	384,18	4	[42]	25 9/16	21 5/8	13 3/4	16 9/16	33 1/16	[42]	19 11/16	48 7/16	[42]	57 3/4	[42]	[42]	[42]	[42]	[42]	[42]	2679	397	[42]	4584
250-600	588/9TD	410,13	4	[42]	25 9/16	21 5/8	13 3/4	16 9/16	33 1/16	[42]	19 11/16	48 7/16	[42]	57 3/4	[42]	[42]	[42]	[42]	[42]	[42]	2679	397	[42]	4952
300-300	404/5TD	55,93	4	[42]	21 5/8	19 11/16	11 13/16	14 3/16	28 3/8	[42]	17 5/16	43 1/8	[42]	32 1/2	[42]	[42]	[42]	[42]	[42]	[42]	1919	331	[42]	1094
300-300	444/5TD	67,11	4	[42]	21 5/8	19 11/16	11 13/16	14 3/16	28 3/8	[42]	17 5/16	43 1/8	[42]	36 7/16	[42]	[42]	[42]	[42]	[42]	[42]	1919	331	[42]	1445
300-300	444/5TD	82,03	4	[42]	21 5/8	19 11/16	11 13/16	14 3/16	28 3/8	[42]	17 5/16	43 1/8	[42]	36 7/16	[42]	[42]	[42]	[42]	[42]	[42]	1919	331	[42]	1553
300-300	445/7TD	111,85	4	[42]	21 5/8	19 11/16	11 13/16	14 3/16	28 3/8	[42]	17 5/16	43 1/8	[42]	40 3/16	[42]	[42]	[42]	[42]	[42]	[42]	1919	331	[42]	1828
300-300	504/5TD	111,85	4	[42]	21 5/8	19 11/16	11 13/16	14 3/16	28 3/8	[42]	17 5/16	43 1/8	[42]	43 7/16	[42]	[42]	[42]	[42]	[42]	[42]	1919	331	[42]	2146
300-300	445/7TD	137,95	4	[42]	21 5/8	19 11/16	11 13/16	14 3/16	28 3/8	[42]	17 5/16	43 1/8	[42]	40 3/16	[42]	[42]	[42]	[42]	[42]	[42]	1919	331	[42]	2033
300-300	504/5TD	137,95	4	[42]	21 5/8	19 11/16	11 13/16	14 3/16	28 3/8	[42]	17 5/16	43 1/8	[42]	43 7/16	[42]	[42]	[42]	[42]	[42]	[42]	1919	331	[42]	2337
300-435	445/7TD	111,85	4	[42]	25 9/16	21 5/8	13 3/4	14 3/8	28 3/4	[42]	19 11/16	48 7/16	[42]	40 3/16	[42]	[42]	[42]	[42]	[42]	[42]	1996	419	[42]	1828
300-435	504/5TD	111,85	4	[42]	25 9/16	21 5/8	13 3/4	14 3/8	28 3/4	[42]	19 11/16	48 7/16	[42]	43 7/16	[42]	[42]	[42]	[42]	[42]	[42]	1996	419	[42]	2146
300-435	445/7TD	137,95	4	[42]	25 9/16	21 5/8	13 3/4	14 3/8	28 3/4	[42]	19 11/16	48 7/16	[42]	40 3/16	[42]	[42]	[42]	[42]	[42]	[42]	1996	419	[42]	2033
300-435	504/5TD	137,95	4	[42]	25 9/16	21 5/8	13 3/4	14 3/8	28 3/4	[42]	19 11/16	48 7/16	[42]	43 7/16	[42]	[42]	[42]	[42]	[42]	[42]	1996	419	[42]	2337
300-435	447/9TD	164,05	4	[42]	25 9/16	21 5/8	13 3/4	14 3/8	28 3/4	[42]	19 11/16	48 7/16	[42]	47 13/16	[42]	[42]	[42]	[42]	[42]	[42]	1996	419	[42]	2375
300-435	586/7TD	164,05	4	[42]	25 9/16	21 5/8	13 3/4	14 3/8	28 3/4	[42]	19 11/16	48 7/16	[42]	50 1/4	[42]	[42]	[42]	[42]	[42]	[42]	1996	419	[42]	2961
300-435	447/9TD	193,88	4	[42]	25 9/16	21 5/8	13 3/4	14 3/8	28 3/4	[42]	19 11/16	48 7/16	[42]	47 13/16	[42]	[42]	[42]	[42]	[42]	[42]	1996	419	[42]	2644
300-435	586/7TD	193,88	4	[42]	25 9/16	21 5/8	13 3/4	14 3/8	28 3/4	[42]	19 11/16	48 7/16	[42]	50 1/4	[42]	[42]	[42]	[42]	[42]	[42]	1996	419	[42]	3213
300-435	586/7TD	223,71	4	[42]	25 9/16	21 5/8	13 3/4	14 3/8	28 3/4	[42]	19 11/16	48 7/16	[42]	50 1/4	[42]	[42]	[42]	[42]	[42]	[42]	1996	419	[42]	3455
300-435	586/7TD	246,08	4	[42]	25 9/16	21 5/8	13 3/4	14 3/8	28 3/4	[42]	19 11/16	48 7/16	[42]	50 1/4	[42]	[42]	[42]	[42]	[42]	[42]	1996	419	[42]	3455
300-435	586/7TD	275,91	4	[42]	25 9/16	21 5/8	13 3/4	14 3/8	28 3/4	[42]	19 11/16	48 7/16	[42]	50 1/4	[42]	[42]	[42]	[42]	[42]	[42]	1996	419	[42]	3911
300-435	586/7TD	298,28	4	[42]	25 9/16	21 5/8	13 3/4	14 3/8	28 3/4	[42]	19 11/16	48 7/16	[42]	50 1/4	[42]	[42]	[42]	[42]	[42]	[42]	1996	419	[42]	4335

Omega V 300-560 bis 350-360

Abmessungen Omega V, vertikale Ausführung, Aufstellung DB/DK/DP

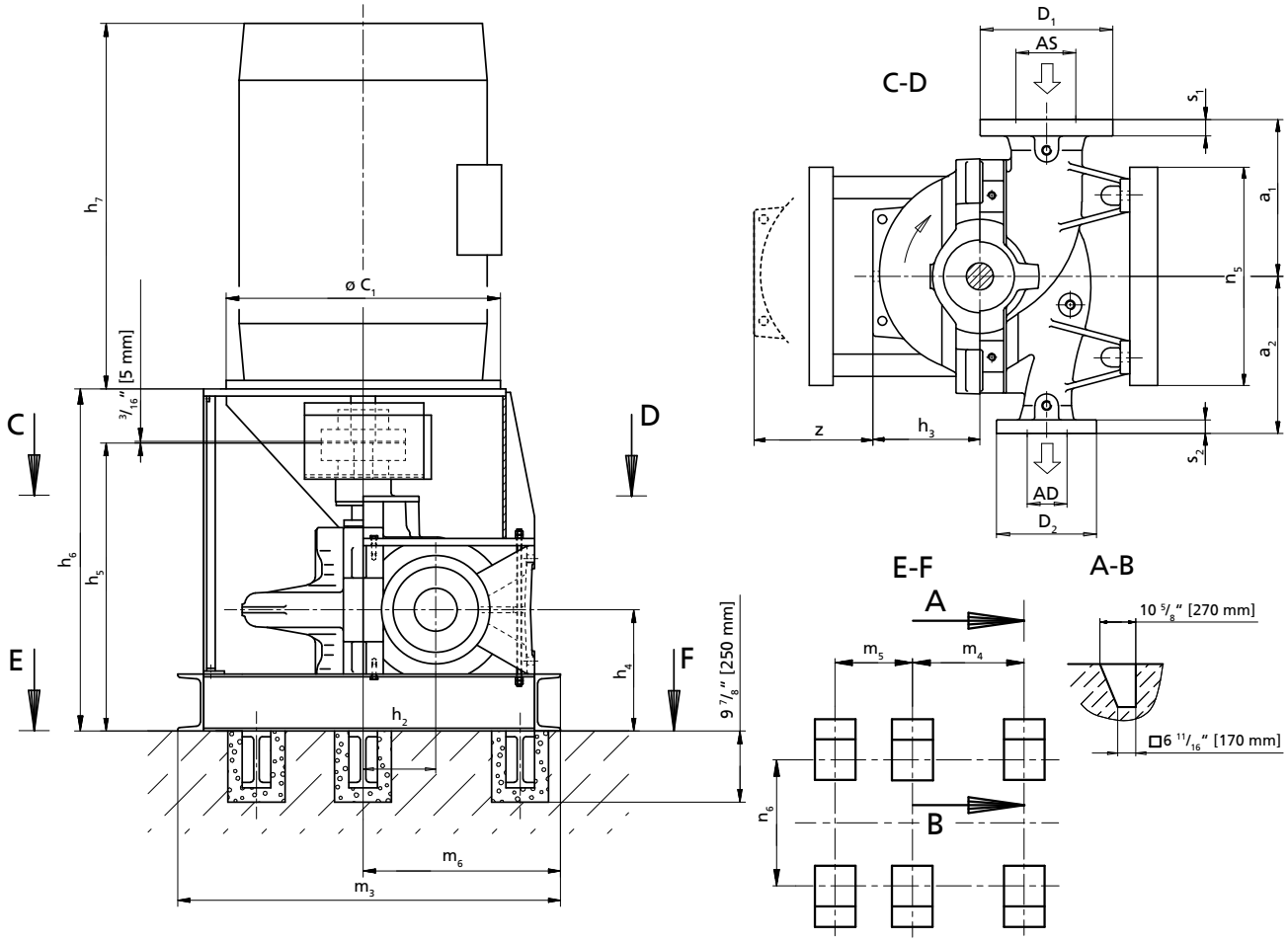

AS, AD, D_1, D_2, s_1, s_2: (⇨ Seite 76)

Zulässige Maßabweichungen für:

- Achshöhen: DIN 747
- Maße ohne Toleranzangaben: ISO 2768 CK
- Maße ohne Toleranzangaben - Schweißteile: ISO 13920-B/F
- Maße ohne Toleranzangaben - Gussteile: ISO 8062-CT13-RMA(H)
- Nut und Passfeder nach DIN 6885 Bl. 1
- Wellendurchmesser: Toleranz h_6 nach DIN 7155

Die Darstellung ist nicht maßstäblich, sondern nur beispielhaft. Die Abmessungen sind für KSB-Standard-Motoren gültig und beziehen sich auf die Ausführung mit mediengeschmierten Lager auf der Endseite. Für die Ausführung mit fettgeschmierten Kugellager auf Antriebs- und Endseite gelten abweichende Abmessungen. Verbindlicher Aufstellungsplan nur auf Anfrage und gegen Vorlage eines verbindlichen Motormaßblattes. Die Rohrleitungen müssen spannungsfrei angeschlossen werden. Die Pumpe darf nicht zur Abstützung der Rohrleitung verwendet werden. Die Rohrleitung ist so zu fixieren, dass keine Kräfte, Vibrationen oder das Gewicht der Rohrleitung an die Pumpe übertragen werden. Einschränkungen für Kräfte und Momente an Saug- und Druckstutzen sind zu beachten. Der Anschluss über unverspannte Kompensatoren ist unzulässig.

Alle Löcher für die Fundamentklötze vollständig mit schwindungsfreiem Beton ausgießen. Ausreichende Druckfestigkeit gemäß Klasse C25/30 des Betons in der Expositionsklasse XC1 nach EN 206-1 beachten.

43) Nicht dokumentierte Motoren auf Anfrage.
44) Die angegebenen Gewichte sind Richtwerte und können je nach Werkstoffausführung abweichen. Bei Werkstoffvariante DD_{35} sind die angegebenen Pumpengewichte mit dem Faktor 1,08 zu multiplizieren.
45) Der Grundrahmen wird im Auftragsfall konstruiert.

Abmessungen Pumpe, Motor und Gewichte

Baugröße	Motor[42]	Leistung P_2 60 Hz	Polzahl	Aufstellungsart	Pumpe					Motor											Gewicht[43]			
					a_1	a_2	h_2	h_3	z	c_1	h_4	h_5	h_6	h_7	m_3	m_4	m_5	m_6	n_5	n_6	Pumpe	Wasserfüllung	Fundamentfuß	Motor
		[hp]			[″]					[″]											[lbs]			
300-560	447/9TD	193,88	4	[44]	27 9/16	25 9/16	13 3/4	16 15/16	33 7/8	[45]	22 7/16	54 5/16	[45]	47 13/16	[45]	[45]	[45]	[45]	[45]	[45]	3142	497	[45]	2644
300-560	586/7TD	193,88	4	[45]	27 9/16	25 9/16	13 3/4	16 15/16	33 7/8	[45]	22 7/16	54 5/16	[45]	50 1/4	[45]	[45]	[45]	[45]	[45]	[45]	3142	497	[45]	3213
300-560	586/7TD	223,71	4	[45]	27 9/16	25 9/16	13 3/4	16 15/16	33 7/8	[45]	22 7/16	54 5/16	[45]	50 1/4	[45]	[45]	[45]	[45]	[45]	[45]	3142	497	[45]	3455
300-560	586/7TD	246,08	4	[45]	27 9/16	25 9/16	13 3/4	16 15/16	33 7/8	[45]	22 7/16	54 5/16	[45]	50 1/4	[45]	[45]	[45]	[45]	[45]	[45]	3142	497	[45]	3455
300-560	586/7TD	275,91	4	[45]	27 9/16	25 9/16	13 3/4	16 15/16	33 7/8	[45]	22 7/16	54 5/16	[45]	50 1/4	[45]	[45]	[45]	[45]	[45]	[45]	3142	497	[45]	3911
300-560	586/7TD	298,28	4	[45]	27 9/16	25 9/16	13 3/4	16 15/16	33 7/8	[45]	22 7/16	54 5/16	[45]	50 1/4	[45]	[45]	[45]	[45]	[45]	[45]	3142	497	[45]	4335
300-560	586/7TD	328,11	4	[45]	27 9/16	25 9/16	13 3/4	16 15/16	33 7/8	[45]	22 7/16	54 5/16	[45]	50 1/4	[45]	[45]	[45]	[45]	[45]	[45]	3142	497	[45]	4335
300-560	588/9TD	357,94	4	[45]	27 9/16	25 9/16	13 3/4	16 15/16	33 7/8	[45]	22 7/16	54 5/16	[45]	57 3/4	[45]	[45]	[45]	[45]	[45]	[45]	3142	497	[45]	4394
300-560	588/9TD	384,18	4	[45]	27 9/16	25 9/16	13 3/4	16 15/16	33 7/8	[45]	22 7/16	54 5/16	[45]	57 3/4	[45]	[45]	[45]	[45]	[45]	[45]	3142	497	[45]	4584
300-560	588/9TD	410,13	4	[45]	27 9/16	25 9/16	13 3/4	16 15/16	33 7/8	[45]	22 7/16	54 5/16	[45]	57 3/4	[45]	[45]	[45]	[45]	[45]	[45]	3142	497	[45]	4952
300-700	586/7TD	298,28	4	[45]	29 1/2	25 9/16	15 3/4	19 1/8	38 3/16	[45]	22 7/16	54 5/16	[45]	50 1/4	[45]	[45]	[45]	[45]	[45]	[45]	3726	607	[45]	4335
300-700	586/7TD	328,11	4	[45]	29 1/2	25 9/16	15 3/4	19 1/8	38 3/16	[45]	22 7/16	54 5/16	[45]	50 1/4	[45]	[45]	[45]	[45]	[45]	[45]	3726	607	[45]	4335
300-700	588/9TD	357,94	4	[45]	29 1/2	25 9/16	15 3/4	19 1/8	38 3/16	[45]	22 7/16	54 5/16	[45]	57 3/4	[45]	[45]	[45]	[45]	[45]	[45]	3726	607	[45]	4394
300-700	588/9TD	384,18	4	[45]	29 1/2	25 9/16	15 3/4	19 1/8	38 3/16	[45]	22 7/16	54 5/16	[45]	57 3/4	[45]	[45]	[45]	[45]	[45]	[45]	3726	607	[45]	4584
300-700	588/9TD	410,13	4	[45]	29 1/2	25 9/16	15 3/4	19 1/8	38 3/16	[45]	22 7/16	54 5/16	[45]	57 3/4	[45]	[45]	[45]	[45]	[45]	[45]	3726	607	[45]	4952
350-360	445/7TD	111,85	4	[45]	25 9/16	21 5/8	13 3/4	16 1/8	32 5/16	[45]	19 11/16	48 7/16	[45]	40 3/16	[45]	[45]	[45]	[45]	[45]	[45]	2426	508	[45]	1828
350-360	504/5TD	111,85	4	[45]	25 9/16	21 5/8	13 3/4	16 1/8	32 5/16	[45]	19 11/16	48 7/16	[45]	43 7/16	[45]	[45]	[45]	[45]	[45]	[45]	2426	508	[45]	2146
350-360	445/7TD	137,95	4	[45]	25 9/16	21 5/8	13 3/4	16 1/8	32 5/16	[45]	19 11/16	48 7/16	[45]	40 3/16	[45]	[45]	[45]	[45]	[45]	[45]	2426	508	[45]	2033
350-360	504/5TD	137,95	4	[45]	25 9/16	21 5/8	13 3/4	16 1/8	32 5/16	[45]	19 11/16	48 7/16	[45]	43 7/16	[45]	[45]	[45]	[45]	[45]	[45]	2426	508	[45]	2337
350-360	447/9TD	164,05	4	[45]	25 9/16	21 5/8	13 3/4	16 1/8	32 5/16	[45]	19 11/16	48 7/16	[45]	47 13/16	[45]	[45]	[45]	[45]	[45]	[45]	2426	508	[45]	2375
350-360	586/7TD	164,05	4	[45]	25 9/16	21 5/8	13 3/4	16 1/8	32 5/16	[45]	19 11/16	48 7/16	[45]	50 1/4	[45]	[45]	[45]	[45]	[45]	[45]	2426	508	[45]	2961
350-360	447/9TD	193,88	4	[45]	25 9/16	21 5/8	13 3/4	16 1/8	32 5/16	[45]	19 11/16	48 7/16	[45]	47 13/16	[45]	[45]	[45]	[45]	[45]	[45]	2426	508	[45]	2644
350-360	586/7TD	193,88	4	[45]	25 9/16	21 5/8	13 3/4	16 1/8	32 5/16	[45]	19 11/16	48 7/16	[45]	50 1/4	[45]	[45]	[45]	[45]	[45]	[45]	2426	508	[45]	3213
350-360	586/7TD	223,71	4	[45]	25 9/16	21 5/8	13 3/4	16 1/8	32 5/16	[45]	19 11/16	48 7/16	[45]	50 1/4	[45]	[45]	[45]	[45]	[45]	[45]	2426	508	[45]	3455
350-360	586/7TD	246,08	4	[45]	25 9/16	21 5/8	13 3/4	16 1/8	32 5/16	[45]	19 11/16	48 7/16	[45]	50 1/4	[45]	[45]	[45]	[45]	[45]	[45]	2426	508	[45]	3455
350-360	586/7TD	275,91	4	[45]	25 9/16	21 5/8	13 3/4	16 1/8	32 5/16	[45]	19 11/16	48 7/16	[45]	50 1/4	[45]	[45]	[45]	[45]	[45]	[45]	2426	508	[45]	3911
350-360	586/7TD	298,28	4	[45]	25 9/16	21 5/8	13 3/4	16 1/8	32 5/16	[45]	19 11/16	48 7/16	[45]	50 1/4	[45]	[45]	[45]	[45]	[45]	[45]	2426	508	[45]	4335

Aufstellungspläne [mm]

Fig.0

Abmessungen Omega, horizontale Ausführung, Aufstellung Fig.0

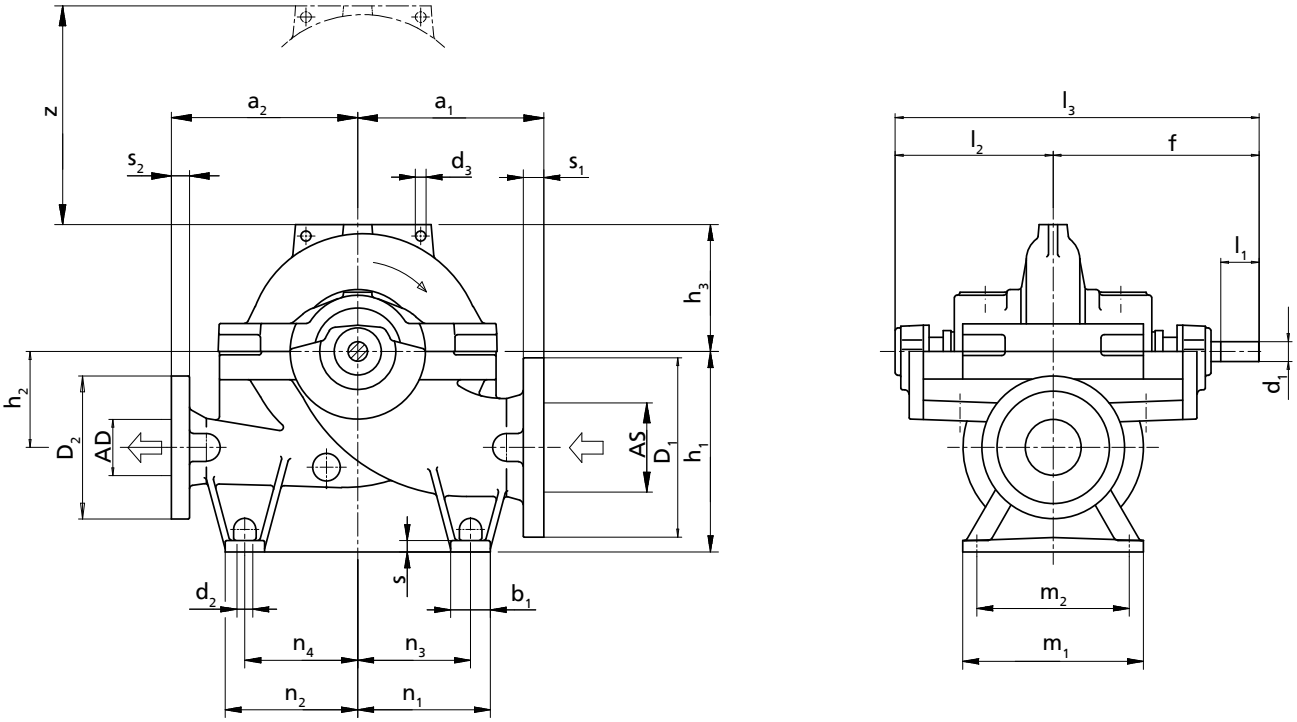

AS, AD, D_1, D_2, s_1, s_2: (⇨ Seite 76)

Zulässige Maßabweichungen für:

- Achshöhen: DIN 747
- Maße ohne Toleranzangaben: ISO 2768 CK
- Maße ohne Toleranzangaben - Schweißteile: ISO 13920-B/F
- Maße ohne Toleranzangaben - Gussteile: ISO 8062-CT13-RMA(H)
- Nut und Passfeder nach DIN 6885 Bl. 1
- Wellendurchmesser: Toleranz h_6 nach DIN 7155

Hinweise zur Aufstellung:

Die Darstellung ist nicht maßstäblich, sondern nur beispielhaft. Die Rohrleitungen müssen spannungsfrei angeschlossen werden. Die Pumpe darf nicht zur Abstützung der Rohrleitung verwendet werden. Die Rohrleitung ist so zu fixieren, dass keine Kräfte, Vibrationen oder das Gewicht der Rohrleitung an die Pumpe übertragen werden. Einschränkungen für Kräfte und Momente an Saug- und Druckstutzen sind zu beachten. Der Anschluss über unverspannte Kompensatoren ist unzulässig.

Abmessungen Pumpe

Baugröße	Pumpe									
	a_1	a_2	d_3	f	h_1	h_2	h_3	l_2	l_3	z
	[mm]									
080-210	300	300	19	415	315	140	168	300	715	340
080-270	300	300	19	415	315	140	190	300	715	380
080-370	330	330	19	415	315	140	225	300	715	450
100-250	330	330	19	415	355	170	195	300	715	390
100-310	330	330	19	415	355	170	225	300	715	450
100-375	370	370	19	415	355	170	260	300	715	520
125-230	370	370	19	515	400	200	210	366	881	420
125-290	370	370	19	515	400	200	230	366	881	460
125-365	370	370	19	515	400	200	260	366	881	520
125-500	450	450	19	515	400	200	305	366	881	610
150-290	400	400	19	515	400	200	245	366	881	490
150-360	400	400	19	515	400	200	265	366	881	530

Baugröße	Pumpe									
	a_1	a_2	d_3	f	h_1	h_2	h_3	l_2	l_3	z
	[mm]									
150-460	450	450	19	590	400	200	305	399	989	610
150-605	600	500	19	590	500	300	370	399	989	740
200-320	450	450	24,5	590	500	240	285	399	989	570
200-420	500	500	24,5	590	500	240	310	399	989	620
200-520	600	500	24,5	655	560	300	370	464	1119	740
200-670	650	550	30	655	600	350	430	464	1119	860
250-370	500	500	24,5	655	600	300	320	464	1119	640
250-480	550	550	30	730	600	300	355	515	1245	710
250-600	650	550	30	730	630	350	420	515	1245	840
300-300	550	500	30	655	630	300	360	464	1119	720
300-435	650	550	30	730	670	350	365	515	1245	730
300-560	700	650	30	810	710	350	430	585	1395	860
300-700	750	650	30	810	750	400	485	585	1395	970
350-360	650	550	30	730	670	350	410	515	1245	820

Abmessungen Fuß und Welle

Baugröße	Fuß									Welle		Gewicht[45)]	
	b_1	d_2	m_1	m_2	n_1	n_2	n_3	n_4	s	d_1	l_1	Pumpe	Wasser-füllung
	[mm]									[mm]		[kg]	
080-210	70	19	320	270	205	205	170	170	20	35	80	185	10
080-270	70	19	320	270	205	205	170	170	20	35	80	195	15
080-370	70	19	320	270	205	205	170	170	20	35	80	205	20
100-250	70	19	320	270	235	235	200	200	20	35	80	210	20
100-310	70	19	320	270	235	235	200	200	20	35	80	225	25
100-375	70	19	320	270	235	235	200	200	20	35	80	245	30
125-230	70	19	390	340	260	260	225	225	20	45	100	250	35
125-290	70	19	390	340	260	260	225	225	20	45	100	275	40
125-365	70	19	390	340	260	260	225	225	20	45	100	300	45
125-500	70	19	390	340	315	315	280	280	20	45	100	335	55
150-290	70	19	390	340	260	260	225	225	20	45	100	350	50
150-360	70	19	390	340	260	260	225	225	20	45	100	360	60
150-460	70	19	480	430	315	315	280	280	20	55	125	440	75
150-605	70	19	480	430	385	385	350	350	20	55	125	650	90
200-320	70	19	480	430	315	315	280	280	20	55	125	450	80
200-420	70	19	480	430	315	315	280	280	20	55	125	520	95
200-520	70	23	480	400	385	385	350	350	20	65	140	840	115
200-670	100	23	480	400	400	400	350	350	26	65	140	990	140
250-370	100	23	480	400	400	400	350	350	26	65	140	665	125
250-480	100	23	600	520	400	400	350	350	26	75	160	910	145
250-600	100	23	600	520	400	400	350	350	26	75	160	1215	180
300-300	100	23	480	400	400	400	350	350	26	65	140	870	150
300-435	100	23	600	520	400	400	350	350	26	75	160	905	190
300-560	100	23	600	520	525	525	475	475	26	85	180	1425	225
300-700	100	23	600	520	525	525	475	475	26	85	180	1690	275
350-360	100	23	600	520	400	400	350	350	26	75	160	1100	230

46) Die angegebenen Gewichte sind Richtwerte und können je nach Werkstoffausführung abweichen. Bei Werkstoffvariante DD_{35} sind die angegebenen Pumpengewichte mit dem Faktor 1,08 zu multiplizieren.

3E

Omega 80-210 bis 80-370

Abmessungen Omega, horizontale Ausführung, Aufstellung 3E

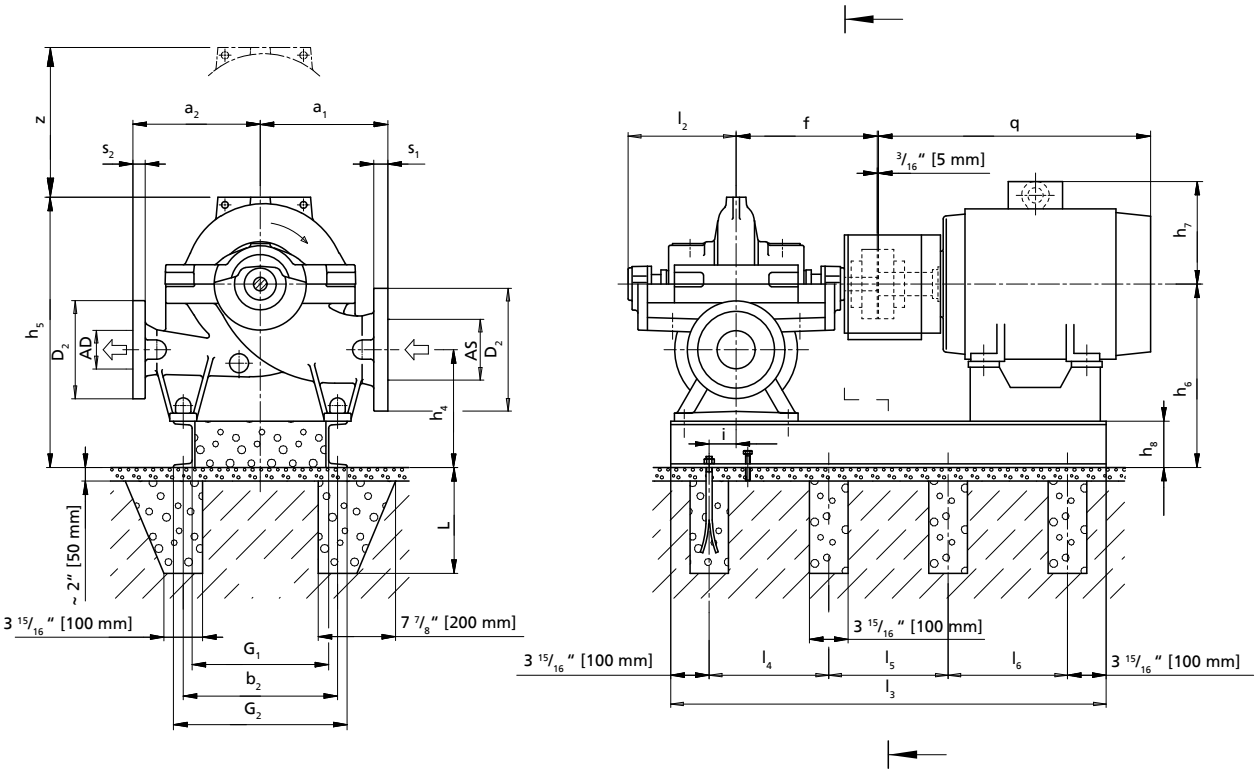

AS, AD, D_1, D_2, s_1, s_2: (⇨ Seite 76)

Zulässige Maßabweichungen für:

- Achshöhen: DIN 747
- Maße ohne Toleranzangaben: ISO 2768 CK
- Maße ohne Toleranzangaben - Schweißteile: ISO 13920-B/F
- Maße ohne Toleranzangaben - Gussteile: ISO 8062-CT13-RMA(H)
- Nut und Passfeder nach DIN 6885 Bl. 1
- Wellendurchmesser: Toleranz h_6 nach DIN 7155

Hinweise zur Aufstellung:

Die Darstellung ist nicht maßstäblich, sondern nur beispielhaft. Die Rohrleitungen müssen spannungsfrei angeschlossen werden. Die Pumpe darf nicht zur Abstützung der Rohrleitung verwendet werden. Die Rohrleitung ist so zu fixieren, dass keine Kräfte, Vibrationen oder das Gewicht der Rohrleitung an die Pumpe übertragen werden. Einschränkungen für Kräfte und Momente an Saug- und Druckstutzen sind zu beachten. Der Anschluss über unverspannte Kompensatoren ist unzulässig.

Alle Felder der Grundplatten und Löcher für die Fundamentschrauben vollständig mit schwindungsfreiem Beton ausgießen. Ausreichende Druckfestigkeit gemäß Klasse C25/30 des Betons in der Expositionsklasse XC1 nach EN 206-1 beachten.

Abmessungen Pumpe

Baugröße	Pumpe										Gewicht[46)]	
	a_1	a_2	d_3	f	h_1	h_2	h_3	l_2	l_3	z	Pumpe	Wasserfüllung
	[mm]										[kg]	
080-210	300	300	19	415	315	140	168	300	715	340	185	10
080-270	300	300	19	415	315	140	190	300	715	380	195	15
080-370	330	330	19	415	315	140	225	300	715	450	205	20

47) Die angegebenen Gewichte sind Richtwerte und können je nach Werkstoffausführung abweichen. Bei Werkstoffvariante DD_{35} sind die angegebenen Pumpengewichte mit dem Faktor 1,08 zu multiplizieren.
48) Der Grundrahmen wird im Auftragsfall konstruiert.

Abmessungen Grundplatte und Fundament, Fundamentschrauben, Motor und Gewichte

Baugröße	Motor	Leistung P_2 60 Hz	Polzahl	Grundplatte und Fundament													Fundamentschrauben		Motor		Gewicht	
				b_2	G_1	G_2	l_3	l_4	l_5	l_6	h_4	h_5	h_6	h_8	L	i	Größe	Anzahl	q	h_7	Grundplatte	Motor
		[kW]		[mm]													-	[St.]	[mm]		[kg]	
080-210	182T	2,20	4	47)	48)	48)	48)	48)	48)	-	295	603	475	120	250	48)	M16	6	377	168	48)	38
080-210	184T	3,70	4	48)	48)	48)	48)	48)	48)	-	295	603	475	120	250	48)	M16	6	403	168	48)	42
080-210	213T	5,50	4	48)	48)	48)	48)	48)	48)	-	295	603	475	120	250	48)	M16	6	458	187	48)	63
080-210	215T	7,50	4	48)	48)	48)	48)	48)	48)	-	295	603	475	120	250	48)	M16	6	496	187	48)	70
080-210	254T	11,00	2	48)	48)	48)	48)	48)	48)	-	295	603	475	120	250	48)	M16	6	590	214	48)	102
080-210	256T	15,00	2	48)	48)	48)	48)	48)	48)	-	295	603	475	120	250	48)	M16	6	634	214	48)	120
080-210	284TS	18,50	2	48)	48)	48)	48)	48)	48)	-	295	603	475	120	250	48)	M16	6	637	233	48)	156
080-210	286TS	22,00	2	48)	48)	48)	48)	48)	48)	-	295	603	475	120	250	48)	M16	6	675	233	48)	170
080-210	324TS	30,00	2	48)	48)	48)	48)	48)	48)	-	295	603	475	120	250	48)	M16	6	714	261	48)	234
080-210	326TS	37,00	2	48)	48)	48)	48)	48)	48)	-	295	603	475	120	250	48)	M16	6	752	261	48)	249
080-210	364/5TS	45,00	2	48)	48)	48)	48)	48)	48)	-	295	603	475	120	250	48)	M16	6	820	228	48)	366
080-210	364/5TS	55,00	2	48)	48)	48)	48)	48)	48)	-	295	603	475	120	250	48)	M16	6	820	228	48)	384
080-210	404/5TS	75,00	2	48)	48)	48)	48)	48)	48)	-	295	603	475	120	250	48)	M16	6	933	243	48)	457
080-270	184T	3,70	4	48)	48)	48)	48)	48)	48)	-	295	625	435	120	250	48)	M16	6	403	168	48)	42
080-270	213T	5,50	4	48)	48)	48)	48)	48)	48)	-	295	625	435	120	250	48)	M16	6	458	187	48)	63
080-270	215T	7,50	4	48)	48)	48)	48)	48)	48)	-	295	625	435	120	250	48)	M16	6	496	187	48)	70
080-270	254T	11,00	4	48)	48)	48)	48)	48)	48)	-	295	625	435	120	250	48)	M16	6	590	214	48)	103
080-270	256T	15,00	4	48)	48)	48)	48)	48)	48)	-	295	625	435	120	250	48)	M16	6	634	214	48)	119
080-270	284T	18,50	4	48)	48)	48)	48)	48)	48)	-	295	625	435	120	250	48)	M16	6	671	233	48)	176
080-270	286TS	22,00	2	48)	48)	48)	48)	48)	48)	-	295	625	435	120	250	48)	M16	6	675	233	48)	170
080-270	286T	22,00	4	48)	48)	48)	48)	48)	48)	-	295	625	435	120	250	48)	M16	6	709	233	48)	190
080-270	324TS	30,00	2	48)	48)	48)	48)	48)	48)	-	295	625	435	120	250	48)	M16	6	714	261	48)	234
080-270	326TS	37,00	2	48)	48)	48)	48)	48)	48)	-	295	625	435	120	250	48)	M16	6	752	261	48)	249
080-270	364/5TS	45,00	2	48)	48)	48)	48)	48)	48)	-	295	625	435	120	250	48)	M16	6	820	228	48)	366
080-270	364/5TS	55,00	2	48)	48)	48)	48)	48)	48)	-	295	625	435	120	250	48)	M16	6	820	228	48)	384
080-270	404/5TS	75,00	2	48)	48)	48)	48)	48)	48)	-	295	625	435	120	250	48)	M16	6	933	243	48)	457
080-270	444/5TS	90,00	2	48)	48)	48)	48)	48)	48)	-	295	625	435	120	250	48)	M16	6	1046	300	48)	664
080-270	444/5TS	110,00	2	48)	48)	48)	48)	48)	48)	-	295	650	435	145	250	48)	M16	6	1046	300	48)	730
080-370	213T	5,50	4	48)	48)	48)	48)	48)	48)	-	295	660	435	120	250	48)	M16	6	458	187	48)	63
080-370	215T	7,50	4	48)	48)	48)	48)	48)	48)	-	295	660	435	120	250	48)	M16	6	496	187	48)	70
080-370	254T	11,00	4	48)	48)	48)	48)	48)	48)	-	295	660	435	120	250	48)	M16	6	590	214	48)	103
080-370	256T	15,00	4	48)	48)	48)	48)	48)	48)	-	295	660	435	120	250	48)	M16	6	634	214	48)	119
080-370	284T	18,50	4	48)	48)	48)	48)	48)	48)	-	295	660	435	120	250	48)	M16	6	671	233	48)	176
080-370	286T	22,00	4	48)	48)	48)	48)	48)	48)	-	295	660	435	120	250	48)	M16	6	709	233	48)	190
080-370	324T	30,00	4	48)	48)	48)	48)	48)	48)	-	295	660	435	120	250	48)	M16	6	752	261	48)	210
080-370	326T	37,00	4	48)	48)	48)	48)	48)	48)	-	295	660	435	120	250	48)	M16	6	790	261	48)	232
080-370	364/5T	45,00	4	48)	48)	48)	48)	48)	48)	-	295	660	435	120	250	48)	M16	6	870	228	48)	363

Omega 100-250 bis 100-375

Abmessungen Omega, horizontale Ausführung, Aufstellung 3E

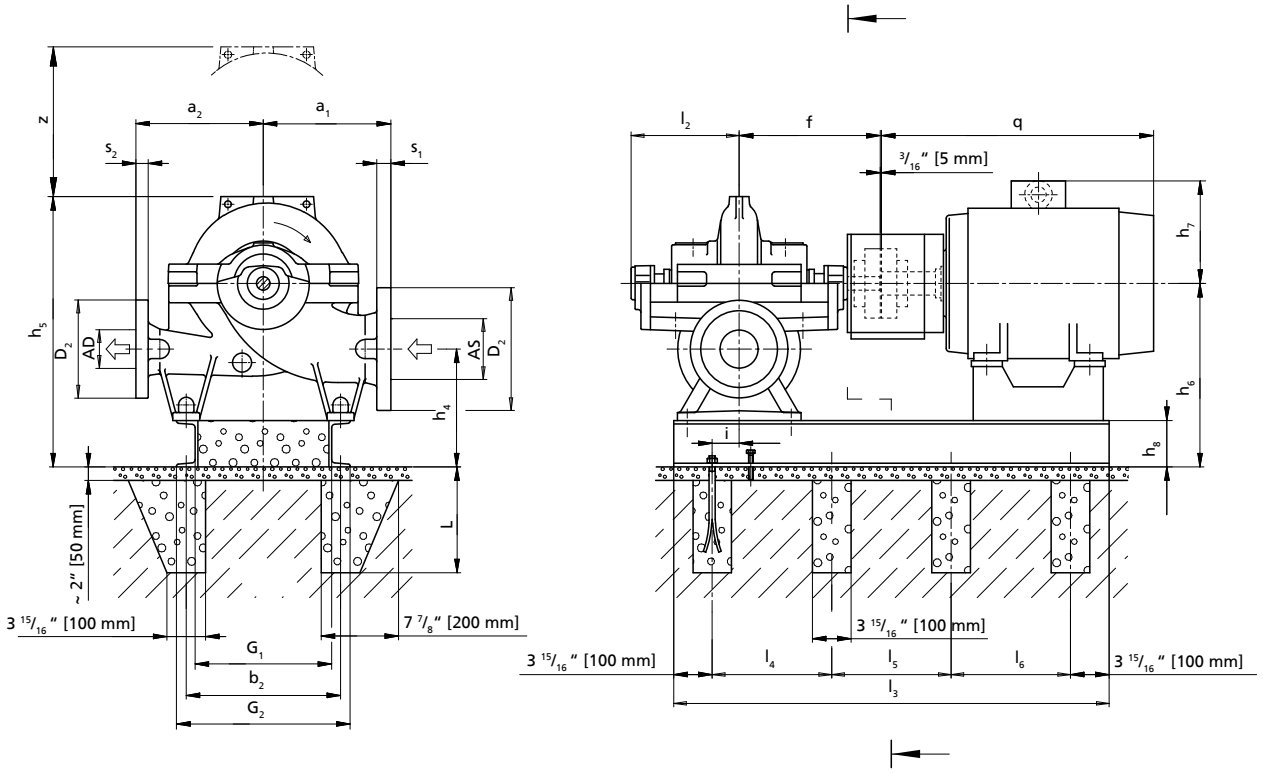

AS, AD, D_1, D_2, s_1, s_2: (⇨ Seite 76)

Zulässige Maßabweichungen für:

- Achshöhen: DIN 747
- Maße ohne Toleranzangaben: ISO 2768 CK
- Maße ohne Toleranzangaben - Schweißteile: ISO 13920-B/F
- Maße ohne Toleranzangaben - Gussteile: ISO 8062-CT13-RMA(H)
- Nut und Passfeder nach DIN 6885 Bl. 1
- Wellendurchmesser: Toleranz h_6 nach DIN 7155

Hinweise zur Aufstellung:

Die Darstellung ist nicht maßstäblich, sondern nur beispielhaft. Die Rohrleitungen müssen spannungsfrei angeschlossen werden. Die Pumpe darf nicht zur Abstützung der Rohrleitung verwendet werden. Die Rohrleitung ist so zu fixieren, dass keine Kräfte, Vibrationen oder das Gewicht der Rohrleitung an die Pumpe übertragen werden. Einschränkungen für Kräfte und Momente an Saug- und Druckstutzen sind zu beachten. Der Anschluss über unverspannte Kompensatoren ist unzulässig.

Alle Felder der Grundplatten und Löcher für die Fundamentschrauben vollständig mit schwindungsfreiem Beton ausgießen. Ausreichende Druckfestigkeit gemäß Klasse C25/30 des Betons in der Expositionsklasse XC1 nach EN 206-1 beachten.

Abmessungen Pumpe

Baugröße	Pumpe										Gewicht[48)]	
	a_1	a_2	d_3	f	h_1	h_2	h_3	l_2	l_3	z	Pumpe	Wasserfüllung
	[mm]										[kg]	
100-250	330	330	19	415	355	170	195	300	715	390	210	20
100-310	330	330	19	415	355	170	225	300	715	450	225	25
100-375	370	370	19	415	355	170	260	300	715	520	245	30

49) Die angegebenen Gewichte sind Richtwerte und können je nach Werkstoffausführung abweichen. Bei Werkstoffvariante DD_{35} sind die angegebenen Pumpengewichte mit dem Faktor 1,08 zu multiplizieren.
50) Der Grundrahmen wird im Auftragsfall konstruiert.

Abmessungen Grundplatte und Fundament, Fundamentschrauben, Motor und Gewichte

Baugröße	Motor	Leistung P_2 60 Hz	Polzahl	Grundplatte und Fundament													Fundamentschrauben		Motor		Gewicht	
				b_2	G_1	G_2	l_3	l_4	l_5	l_6	h_4	h_5	h_6	h_8	L	i	Größe	Anzahl	q	h_7	Grundplatte	Motor
		[kW]		[mm]													-	[St.]	[mm]		[kg]	
100-250	184T	3,70	4	49)	50)	50)	50)	50)	50)	-	305	670	475	120	250	50)	M16	6	403	168	50)	42
100-250	213T	5,50	4	50)	50)	50)	50)	50)	50)	-	305	670	475	120	250	50)	M16	6	458	187	50)	63
100-250	215T	7,50	4	50)	50)	50)	50)	50)	50)	-	305	670	475	120	250	50)	M16	6	496	187	50)	70
100-250	254T	11,00	4	50)	50)	50)	50)	50)	50)	-	305	670	475	120	250	50)	M16	6	590	214	50)	103
100-250	256T	15,00	4	50)	50)	50)	50)	50)	50)	-	305	670	475	120	250	50)	M16	6	634	214	50)	119
100-250	284T	18,50	4	50)	50)	50)	50)	50)	50)	-	305	670	475	120	250	50)	M16	6	671	233	50)	176
100-250	286T	22,00	4	50)	50)	50)	50)	50)	50)	-	305	670	475	120	250	50)	M16	6	709	233	50)	190
100-250	324TS	30,00	2	50)	50)	50)	50)	50)	50)	-	305	670	475	120	250	50)	M16	6	714	261	50)	234
100-250	326TS	37,00	2	50)	50)	50)	50)	50)	50)	-	305	670	475	120	250	50)	M16	6	752	261	50)	249
100-250	364/5TS	45,00	2	50)	50)	50)	50)	50)	50)	-	305	670	475	120	250	50)	M16	6	820	228	50)	366
100-250	364/5TS	55,00	2	50)	50)	50)	50)	50)	50)	-	305	670	475	120	250	50)	M16	6	820	228	50)	384
100-250	404/5TS	75,00	2	50)	50)	50)	50)	50)	50)	-	305	670	475	120	250	50)	M16	6	933	243	50)	457
100-250	444/5TS	90,00	2	50)	50)	50)	50)	50)	50)	-	305	670	475	120	250	50)	M16	6	1046	300	50)	664
100-310	215T	7,50	4	50)	50)	50)	50)	50)	50)	-	305	700	475	120	250	50)	M16	6	496	187	50)	70
100-310	254T	11,00	4	50)	50)	50)	50)	50)	50)	-	305	700	475	120	250	50)	M16	6	590	214	50)	103
100-310	256T	15,00	4	50)	50)	50)	50)	50)	50)	-	305	700	475	120	250	50)	M16	6	634	214	50)	119
100-310	284T	18,50	4	50)	50)	50)	50)	50)	50)	-	305	700	475	120	250	50)	M16	6	671	233	50)	176
100-310	286T	22,00	4	50)	50)	50)	50)	50)	50)	-	305	700	475	120	250	50)	M16	6	709	233	50)	190
100-310	324T	30,00	4	50)	50)	50)	50)	50)	50)	-	305	700	475	120	250	50)	M16	6	752	261	50)	210
100-310	326T	37,00	4	50)	50)	50)	50)	50)	50)	-	305	700	475	120	250	50)	M16	6	790	261	50)	232
100-310	364/5T	45,00	4	50)	50)	50)	50)	50)	50)	-	305	700	475	120	250	50)	M16	6	870	228	50)	363
100-310	364/5TS	55,00	2	50)	50)	50)	50)	50)	50)	-	305	700	475	120	250	50)	M16	6	820	228	50)	384
100-310	404/5TS	75,00	2	50)	50)	50)	50)	50)	50)	-	305	700	475	120	250	50)	M16	6	933	243	50)	457
100-310	444/5TS	90,00	2	50)	50)	50)	50)	50)	50)	-	305	700	475	120	250	50)	M16	6	1046	300	50)	664
100-310	444/5TS	110,00	2	50)	50)	50)	50)	50)	50)	-	305	725	475	145	250	50)	M16	6	1046	300	50)	730
100-310	445/7TS	150,00	2	50)	50)	50)	50)	50)	50)	-	305	725	475	145	250	50)	M16	6	1142	300	50)	868
100-310	504/5TS	150,00	2	50)	50)	50)	50)	50)	50)	-	305	725	475	145	250	50)	M16	6	1225	328	50)	983
100-375	256T	15,00	4	50)	50)	50)	50)	50)	50)	-	305	735	475	120	250	50)	M16	6	634	214	50)	119
100-375	284T	18,50	4	50)	50)	50)	50)	50)	50)	-	305	735	475	120	250	50)	M16	6	671	233	50)	176
100-375	286T	22,00	4	50)	50)	50)	50)	50)	50)	-	305	735	475	120	250	50)	M16	6	709	233	50)	190
100-375	324T	30,00	4	50)	50)	50)	50)	50)	50)	-	305	735	475	120	250	50)	M16	6	752	261	50)	210
100-375	326T	37,00	4	50)	50)	50)	50)	50)	50)	-	305	735	475	120	250	50)	M16	6	790	261	50)	232
100-375	364/5T	45,00	4	50)	50)	50)	50)	50)	50)	-	305	735	475	120	250	50)	M16	6	870	228	50)	363
100-375	364/5T	55,00	4	50)	50)	50)	50)	50)	50)	-	305	735	475	120	250	50)	M16	6	870	228	50)	384
100-375	404/5T	75,00	4	50)	50)	50)	50)	50)	50)	-	305	735	475	120	250	50)	M16	6	1009	243	50)	496
100-375	444/5T	90,00	4	50)	50)	50)	50)	50)	50)	-	305	735	475	120	250	50)	M16	6	1142	300	50)	655

Omega 125-230 bis 125-365

Abmessungen Omega, horizontale Ausführung, Aufstellung 3E

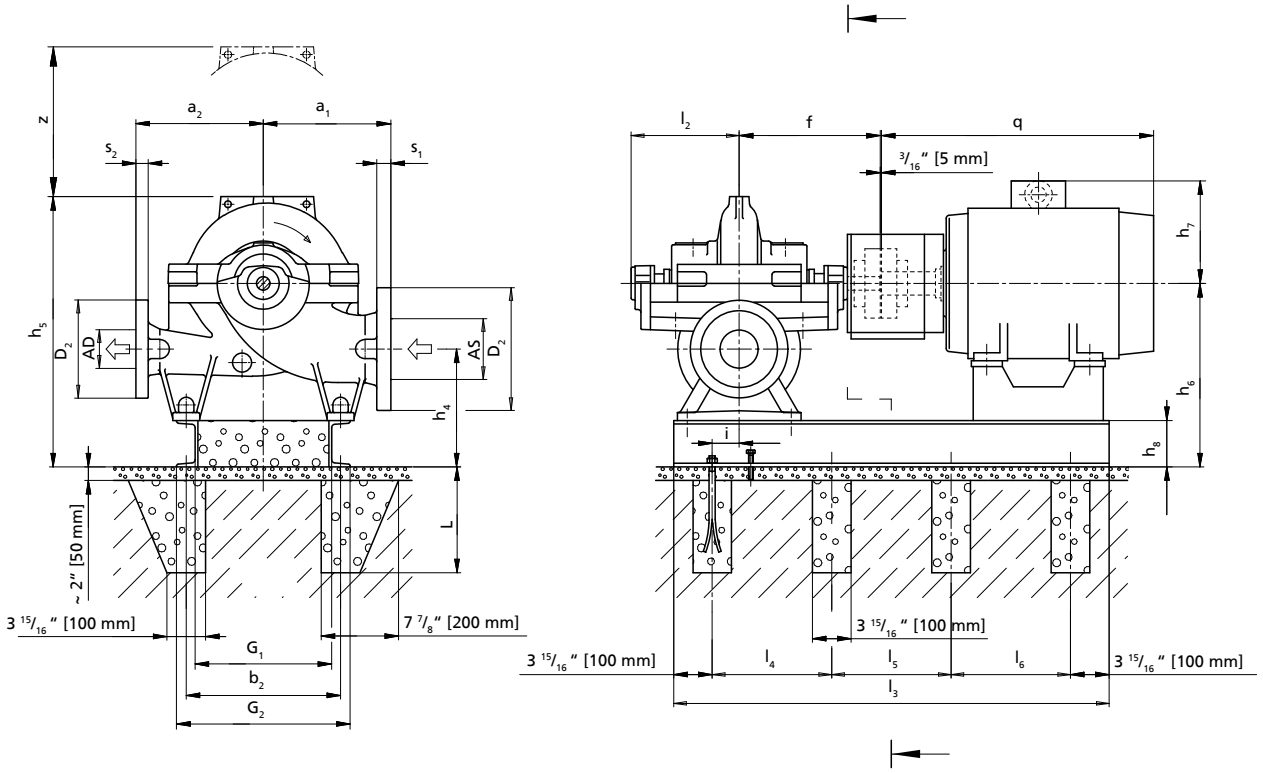

AS, AD, D_1, D_2, s_1, s_2: (⇨ Seite 76)

Zulässige Maßabweichungen für:

- Achshöhen: DIN 747
- Maße ohne Toleranzangaben: ISO 2768 CK
- Maße ohne Toleranzangaben - Schweißteile: ISO 13920-B/F
- Maße ohne Toleranzangaben - Gussteile: ISO 8062-CT13-RMA(H)
- Nut und Passfeder nach DIN 6885 Bl. 1
- Wellendurchmesser: Toleranz h_6 nach DIN 7155

Hinweise zur Aufstellung:

Die Darstellung ist nicht maßstäblich, sondern nur beispielhaft. Die Rohrleitungen müssen spannungsfrei angeschlossen werden. Die Pumpe darf nicht zur Abstützung der Rohrleitung verwendet werden. Die Rohrleitung ist so zu fixieren, dass keine Kräfte, Vibrationen oder das Gewicht der Rohrleitung an die Pumpe übertragen werden. Einschränkungen für Kräfte und Momente an Saug- und Druckstutzen sind zu beachten. Der Anschluss über unverspannte Kompensatoren ist unzulässig.

Alle Felder der Grundplatten und Löcher für die Fundamentschrauben vollständig mit schwindungsfreiem Beton ausgießen. Ausreichende Druckfestigkeit gemäß Klasse C25/30 des Betons in der Expositionsklasse XC1 nach EN 206-1 beachten.

Abmessungen Pumpe

Baugröße	Pumpe										Gewicht[50)]	
	a_1	a_2	d_3	f	h_1	h_2	h_3	l_2	l_3	z	Pumpe	Wasserfüllung
	[mm]										[kg]	
125-230	370	370	19	515	400	200	210	366	881	420	250	35
125-290	370	370	19	515	400	200	230	366	881	460	275	40
125-365	370	370	19	515	400	200	260	366	881	520	300	45

51) Die angegebenen Gewichte sind Richtwerte und können je nach Werkstoffausführung abweichen. Bei Werkstoffvariante DD_{35} sind die angegebenen Pumpengewichte mit dem Faktor 1,08 zu multiplizieren.
52) Der Grundrahmen wird im Auftragsfall konstruiert.

Abmessungen Grundplatte und Fundament, Fundamentschrauben, Motor und Gewichte

Baugröße	Motor	Leistung P_2 60 Hz	Polzahl	Grundplatte und Fundament													Fundamentschrauben		Motor		Gewicht	
				b_2	G_1	G_2	l_3	l_4	l_5	l_6	h_4	h_5	h_6	h_8	L	i	Größe	Anzahl	q	h_7	Grundplatte	Motor
		[kW]		[mm]													-	[St.]	[mm]		[kg]	
125-230	254T	11,00	4	51)	52)	52)	52)	52)	52)	-	320	730	520	120	250	52)	M16	6	590	214	52)	103
125-230	256T	15,00	4	52)	52)	52)	52)	52)	52)	-	320	730	520	120	250	52)	M16	6	634	214	52)	119
125-230	284T	18,50	4	52)	52)	52)	52)	52)	52)	-	320	730	520	120	250	52)	M16	6	671	233	52)	176
125-230	286T	22,00	4	52)	52)	52)	52)	52)	52)	-	320	730	520	120	250	52)	M16	6	709	233	52)	190
125-290	215T	7,50	4	52)	52)	52)	52)	52)	52)	-	320	750	520	120	250	52)	M16	6	496	187	52)	70
125-290	254T	11,00	4	52)	52)	52)	52)	52)	52)	-	320	750	520	120	250	52)	M16	6	590	214	52)	103
125-290	256T	15,00	4	52)	52)	52)	52)	52)	52)	-	320	750	520	120	250	52)	M16	6	634	214	52)	119
125-290	284T	18,50	4	52)	52)	52)	52)	52)	52)	-	320	750	520	120	250	52)	M16	6	671	233	52)	176
125-290	286T	22,00	4	52)	52)	52)	52)	52)	52)	-	320	750	520	120	250	52)	M16	6	709	233	52)	190
125-290	324T	30,00	4	52)	52)	52)	52)	52)	52)	-	320	750	520	120	250	52)	M16	6	752	261	52)	210
125-290	326T	37,00	4	52)	52)	52)	52)	52)	52)	-	320	750	520	120	250	52)	M16	6	790	261	52)	232
125-290	364/5T	45,00	4	52)	52)	52)	52)	52)	52)	-	320	750	520	120	250	52)	M16	6	870	228	52)	363
125-290	364/5T	55,00	4	52)	52)	52)	52)	52)	52)	-	320	750	520	120	250	52)	M16	6	870	228	52)	384
125-365	284T	18,50	4	52)	52)	52)	52)	52)	52)	-	320	730	520	120	250	52)	M16	6	671	233	52)	176
125-365	286T	22,00	4	52)	52)	52)	52)	52)	52)	-	320	780	520	120	250	52)	M16	6	709	233	52)	190
125-365	324T	30,00	4	52)	52)	52)	52)	52)	52)	-	320	780	520	120	250	52)	M16	6	752	261	52)	210
125-365	326T	37,00	4	52)	52)	52)	52)	52)	52)	-	320	780	520	120	250	52)	M16	6	790	261	52)	232
125-365	364/5T	45,00	4	52)	52)	52)	52)	52)	52)	-	320	780	520	120	250	52)	M16	6	870	228	52)	363
125-365	364/5T	55,00	4	52)	52)	52)	52)	52)	52)	-	320	780	520	120	250	52)	M16	6	870	228	52)	384
125-365	404/5T	75,00	4	52)	52)	52)	52)	52)	52)	-	320	780	520	120	250	52)	M16	6	1009	243	52)	496
125-365	444/5T	90,00	4	52)	52)	52)	52)	52)	52)	-	320	780	520	120	250	52)	M16	6	1142	300	52)	655
125-365	444/5T	110,00	4	52)	52)	52)	52)	52)	52)	-	345	805	545	145	250	52)	M16	6	1142	300	52)	704
125-365	445/7T	150,00	4	52)	52)	52)	52)	52)	52)	-	345	775	545	145	250	52)	M16	6	1237	300	52)	829

Omega 125-500 bis 150-460

Abmessungen Omega, horizontale Ausführung, Aufstellung 3E

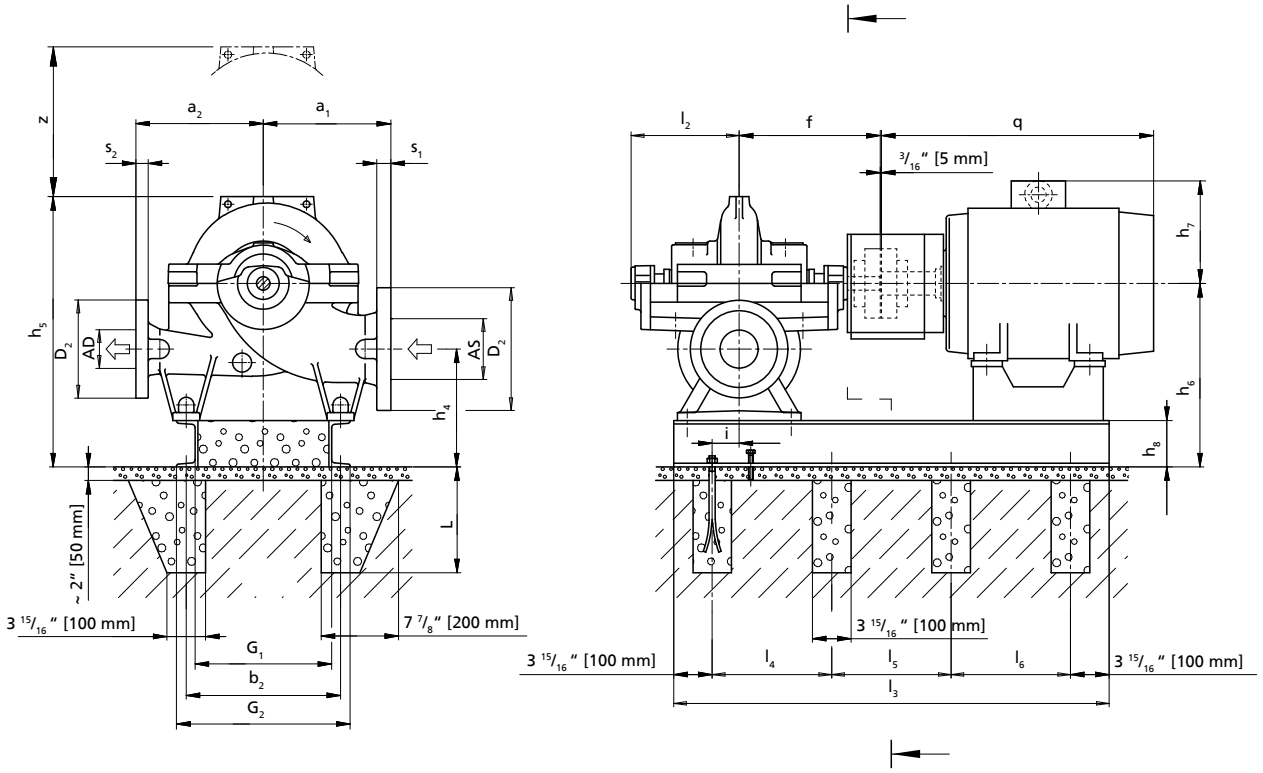

AS, AD, D_1, D_2, s_1, s_2: (⇨ Seite 76)

Zulässige Maßabweichungen für:

- Achshöhen: DIN 747
- Maße ohne Toleranzangaben: ISO 2768 CK
- Maße ohne Toleranzangaben - Schweißteile: ISO 13920-B/F
- Maße ohne Toleranzangaben - Gussteile: ISO 8062-CT13-RMA(H)
- Nut und Passfeder nach DIN 6885 Bl. 1
- Wellendurchmesser: Toleranz h_6 nach DIN 7155

Hinweise zur Aufstellung:

Die Darstellung ist nicht maßstäblich, sondern nur beispielhaft. Die Rohrleitungen müssen spannungsfrei angeschlossen werden. Die Pumpe darf nicht zur Abstützung der Rohrleitung verwendet werden. Die Rohrleitung ist so zu fixieren, dass keine Kräfte, Vibrationen oder das Gewicht der Rohrleitung an die Pumpe übertragen werden. Einschränkungen für Kräfte und Momente an Saug- und Druckstutzen sind zu beachten. Der Anschluss über unverspannte Kompensatoren ist unzulässig.

Alle Felder der Grundplatten und Löcher für die Fundamentschrauben vollständig mit schwindungsfreiem Beton ausgießen. Ausreichende Druckfestigkeit gemäß Klasse C25/30 des Betons in der Expositionsklasse XC1 nach EN 206-1 beachten.

Abmessungen Pumpe

Baugröße	Pumpe										Gewicht[52)]	
	a_1	a_2	d_3	f	h_1	h_2	h_3	l_2	l_3	z	Pumpe	Wasserfüllung
	[mm]										[kg]	
125-500	450	450	19	515	400	200	305	366	881	610	335	55
150-290	400	400	19	515	400	200	245	366	881	490	350	50
150-360	400	400	19	515	400	200	265	366	881	530	360	60
150-460	450	450	19	590	400	200	305	399	989	610	440	75

53) Die angegebenen Gewichte sind Richtwerte und können je nach Werkstoffausführung abweichen. Bei Werkstoffvariante DD_{35} sind die angegebenen Pumpengewichte mit dem Faktor 1,08 zu multiplizieren.
54) Der Grundrahmen wird im Auftragsfall konstruiert.

Abmessungen Grundplatte und Fundament, Fundamentschrauben, Motor und Gewichte

Baugröße	Motor	Leistung P_2 60 Hz	Polzahl	Grundplatte und Fundament													Fundamentschrauben		Motor		Gewicht	
				b_2	G_1	G_2	l_3	l_4	l_5	l_6	h_4	h_5	h_6	h_8	L	i	Größe	Anzahl	q	h_7	Grundplatte	Motor
		[kW]		[mm]													-	[St.]	[mm]		[kg]	
125-500	326T	37,00	4	53)	54)	54)	54)	54)	54)	-	320	825	520	120	250	54)	M16	6	790	261	54)	232
125-500	364/5T	45,00	4	54)	54)	54)	54)	54)	54)	-	320	825	520	120	250	54)	M16	6	870	228	54)	363
125-500	364/5T	55,00	4	54)	54)	54)	54)	54)	54)	-	320	825	520	120	250	54)	M16	6	870	228	54)	384
125-500	404/5T	75,00	4	54)	54)	54)	54)	54)	54)	-	320	825	520	120	250	54)	M16	6	1009	243	54)	496
125-500	444/5T	90,00	4	54)	54)	54)	54)	54)	54)	-	320	825	520	120	250	54)	M16	6	1142	300	54)	655
125-500	444/5T	110,00	4	54)	54)	54)	54)	54)	54)	-	345	825	545	145	250	54)	M16	6	1142	300	54)	704
125-500	445/7T	150,00	4	54)	54)	54)	54)	54)	54)	-	345	850	545	145	250	54)	M16	6	1237	300	54)	829
150-290	256T	15,00	4	54)	54)	54)	54)	54)	54)	-	320	765	520	120	250	54)	M16	6	634	214	54)	119
150-290	284T	18,50	4	54)	54)	54)	54)	54)	54)	-	320	765	520	120	250	54)	M16	6	671	233	54)	176
150-290	286T	22,00	4	54)	54)	54)	54)	54)	54)	-	320	765	520	120	250	54)	M16	6	709	233	54)	190
150-290	324T	30,00	4	54)	54)	54)	54)	54)	54)	-	320	765	520	120	250	54)	M16	6	752	261	54)	210
150-290	326T	37,00	4	54)	54)	54)	54)	54)	54)	-	320	765	520	120	250	54)	M16	6	790	261	54)	232
150-290	364/5T	45,00	4	54)	54)	54)	54)	54)	54)	-	320	765	520	120	250	54)	M16	6	870	228	54)	363
150-290	364/5T	55,00	4	54)	54)	54)	54)	54)	54)	-	320	765	520	120	250	54)	M16	6	870	228	54)	384
150-360	324T	30,00	4	54)	54)	54)	54)	54)	54)	-	320	785	520	120	250	54)	M16	6	752	261	54)	210
150-360	326T	37,00	4	54)	54)	54)	54)	54)	54)	-	320	785	520	120	250	54)	M16	6	790	261	54)	232
150-360	364/5T	45,00	4	54)	54)	54)	54)	54)	54)	-	320	785	520	120	250	54)	M16	6	870	228	54)	363
150-360	364/5T	55,00	4	54)	54)	54)	54)	54)	54)	-	320	785	520	120	250	54)	M16	6	870	228	54)	384
150-360	404/5T	75,00	4	54)	54)	54)	54)	54)	54)	-	320	785	520	120	250	54)	M16	6	1009	243	54)	496
150-360	444/5T	90,00	4	54)	54)	54)	54)	54)	54)	-	320	785	520	120	250	54)	M16	6	1142	300	54)	655
150-360	444/5T	110,00	4	54)	54)	54)	54)	54)	54)	-	320	785	520	120	250	54)	M16	6	1142	300	54)	704
150-460	324T	30,00	4	54)	54)	54)	54)	54)	54)	-	320	825	520	120	320	54)	M20	6	752	261	54)	210
150-460	326T	37,00	4	54)	54)	54)	54)	54)	54)	-	320	825	520	120	320	54)	M20	6	790	261	54)	232
150-460	364/5T	45,00	4	54)	54)	54)	54)	54)	54)	-	320	825	520	120	320	54)	M20	6	870	228	54)	363
150-460	364/5T	55,00	4	54)	54)	54)	54)	54)	54)	-	320	825	520	120	320	54)	M20	6	870	228	54)	384
150-460	404/5T	75,00	4	54)	54)	54)	54)	54)	54)	-	320	825	520	120	320	54)	M20	6	1009	243	54)	496
150-460	444/5T	90,00	4	54)	54)	54)	54)	54)	54)	-	320	825	520	120	320	54)	M20	6	1142	300	54)	655
150-460	444/5T	110,00	4	54)	54)	54)	54)	54)	54)	-	380	885	580	180	320	54)	M20	6	1142	300	54)	704
150-460	445/7T	150,00	4	54)	54)	54)	54)	54)	54)	-	380	885	580	180	320	54)	M20	6	1237	300	54)	829
150-460	504/5T	150,00	4	54)	54)	54)	54)	54)	54)	-	380	885	580	180	320	54)	M20	6	1374	328	54)	973
150-460	445/7T	185,00	4	54)	54)	54)	54)	54)	54)	-	380	885	580	180	320	54)	M20	6	1237	300	54)	922
150-460	504/5T	185,00	4	54)	54)	54)	54)	54)	54)	-	380	885	580	180	320	54)	M20	6	1374	328	54)	1060
150-460	447/9T	220,00	4	54)	54)	54)	54)	54)	54)	-	380	885	580	180	320	54)	M20	6	1431	300	54)	1077
150-460	586/7T	220,00	4	54)	54)	54)	54)	54)	54)	-	380	885	580	180	320	54)	M20	6	1572	368	54)	1343
150-460	447/9T	260,00	4	54)	54)	54)	54)	54)	54)	-	380	885	580	180	320	54)	M20	6	1431	300	54)	1199
150-460	586/7T	260,00	4	54)	54)	54)	54)	54)	54)	-	380	885	580	180	320	54)	M20	6	1572	368	54)	1457
150-460	586/7T	300,00	4	54)	54)	54)	54)	54)	54)	-	380	885	580	180	320	54)	M20	6	1572	368	54)	1567

Omega 150-605 bis 200-520

Abmessungen Omega, horizontale Ausführung, Aufstellung 3E

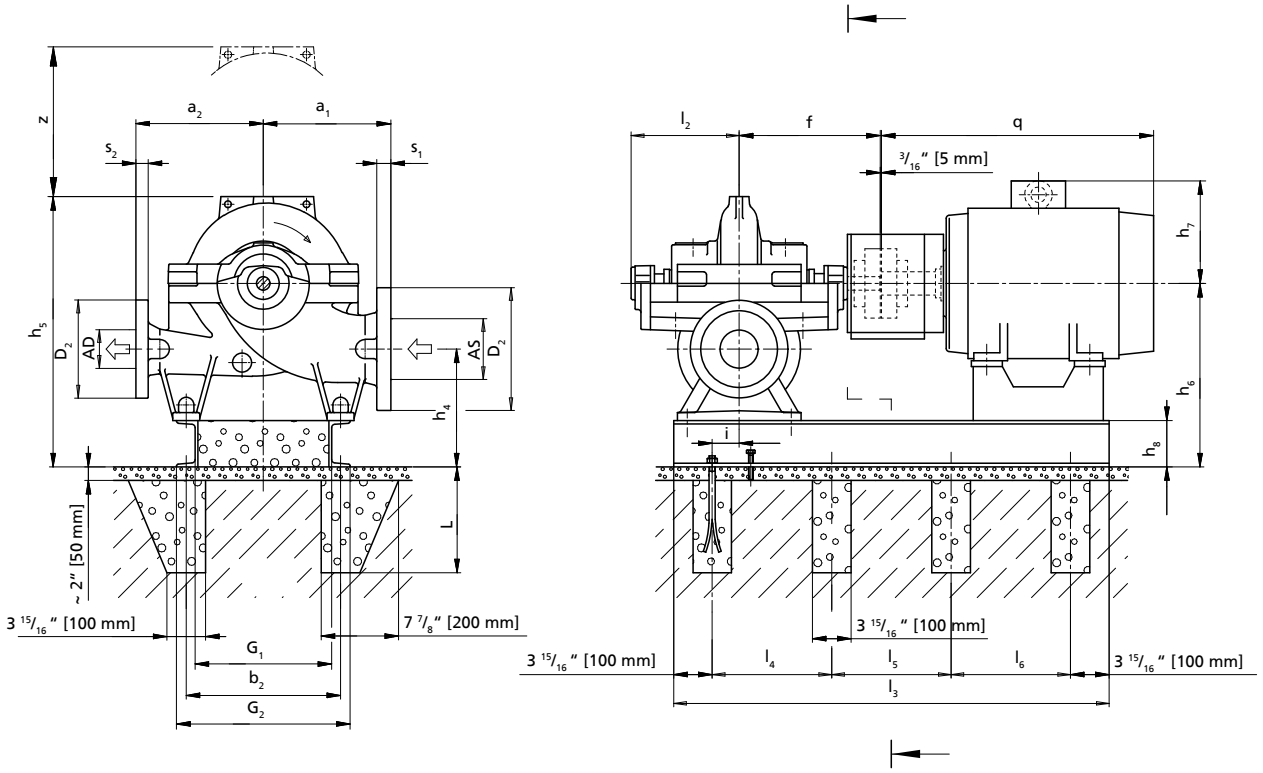

AS, AD, D_1, D_2, s_1, s_2: (⇨ Seite 76)

Zulässige Maßabweichungen für:

- Achshöhen: DIN 747
- Maße ohne Toleranzangaben: ISO 2768 CK
- Maße ohne Toleranzangaben - Schweißteile: ISO 13920-B/F
- Maße ohne Toleranzangaben - Gussteile: ISO 8062-CT13-RMA(H)
- Nut und Passfeder nach DIN 6885 Bl. 1
- Wellendurchmesser: Toleranz h_6 nach DIN 7155

Hinweise zur Aufstellung:

Die Darstellung ist nicht maßstäblich, sondern nur beispielhaft. Die Rohrleitungen müssen spannungsfrei angeschlossen werden. Die Pumpe darf nicht zur Abstützung der Rohrleitung verwendet werden. Die Rohrleitung ist so zu fixieren, dass keine Kräfte, Vibrationen oder das Gewicht der Rohrleitung an die Pumpe übertragen werden. Einschränkungen für Kräfte und Momente an Saug- und Druckstutzen sind zu beachten. Der Anschluss über unverspannte Kompensatoren ist unzulässig.

Alle Felder der Grundplatten und Löcher für die Fundamentschrauben vollständig mit schwindungsfreiem Beton ausgießen. Ausreichende Druckfestigkeit gemäß Klasse C25/30 des Betons in der Expositionsklasse XC1 nach EN 206-1 beachten.

Abmessungen Pumpe

Baugröße	Pumpe										Gewicht[54)]	
	a_1	a_2	d_3	f	h_1	h_2	h_3	l_2	l_3	z	Pumpe	Wasserfüllung
	[mm]										[kg]	
150-605	600	500	19	590	500	300	370	399	989	740	650	90
200-320	450	450	24,5	590	500	240	285	399	989	570	450	80
200-420	500	500	24,5	590	500	240	310	399	989	620	520	95
200-520	600	500	24,5	655	560	300	370	464	1119	740	840	115

55) Die angegebenen Gewichte sind Richtwerte und können je nach Werkstoffausführung abweichen. Bei Werkstoffvariante DD_{35} sind die angegebenen Pumpengewichte mit dem Faktor 1,08 zu multiplizieren.
56) Der Grundrahmen wird im Auftragsfall konstruiert.

Abmessungen Grundplatte und Fundament, Fundamentschrauben, Motor und Gewichte

Baugröße	Motor	Leistung P_2 60 Hz	Polzahl	Grundplatte und Fundament													Fundament schrauben		Motor		Gewicht	
				b_2	G_1	G_2	l_3	l_4	l_5	l_6	h_4	h_5	h_6	h_8	L	i	Größe	Anzahl	q	h_7	Grund-platte	Motor
		[kW]		[mm]													-	[St.]	[mm]		[kg]	
150-605	444/5T	90,00	4	55)	56)	56)	56)	56)	56)	-	380	1050	680	180	320	56)	M20	6	1142	300	56)	655
150-605	444/5T	110,00	4	56)	56)	56)	56)	56)	56)	-	380	1050	680	180	320	56)	M20	6	1142	300	56)	704
150-605	445/7T	150,00	4	56)	56)	56)	56)	56)	56)	-	380	1050	680	180	320	56)	M20	6	1237	300	56)	829
150-605	504/5T	150,00	4	56)	56)	56)	56)	56)	56)	-	380	1050	680	180	320	56)	M20	6	1374	328	56)	973
150-605	445/7T	185,00	4	56)	56)	56)	56)	56)	56)	-	380	1050	680	180	320	56)	M20	6	1237	300	56)	922
150-605	504/5T	185,00	4	56)	56)	56)	56)	56)	56)	-	380	1050	680	180	320	56)	M20	6	1374	328	56)	1060
150-605	447/9T	220,00	4	56)	56)	56)	56)	56)	56)	-	380	1050	680	180	320	56)	M20	6	1431	300	56)	1077
150-605	586/7T	220,00	4	56)	56)	56)	56)	56)	56)	-	380	1050	680	180	320	56)	M20	6	1572	368	56)	1343
150-605	447/9T	260,00	4	56)	56)	56)	56)	56)	56)	-	380	1050	680	180	320	56)	M20	6	1431	300	56)	1199
150-605	586/7T	260,00	4	56)	56)	56)	56)	56)	56)	-	380	1050	680	180	320	56)	M20	6	1572	368	56)	1457
150-605	586/7T	300,00	4	56)	56)	56)	56)	56)	56)	-	380	1050	680	180	320	56)	M20	6	1572	368	56)	1567
150-605	586/7T	330,00	4	56)	56)	56)	56)	56)	56)	-	380	1050	680	180	320	56)	M20	6	1572	368	56)	1567
150-605	586/7T	370,00	4	56)	56)	56)	56)	56)	56)	-	380	1050	680	180	320	56)	M20	6	1572	368	56)	1774
200-320	286T	22,00	4	56)	56)	56)	56)	56)	56)	-	380	905	620	120	320	56)	M20	6	709	233	56)	190
200-320	324T	30,00	4	56)	56)	56)	56)	56)	56)	-	380	905	620	120	320	56)	M20	6	752	261	56)	210
200-320	326T	37,00	4	56)	56)	56)	56)	56)	56)	-	380	905	620	120	320	56)	M20	6	790	261	56)	232
200-320	364/5T	45,00	4	56)	56)	56)	56)	56)	56)	-	380	905	620	120	320	56)	M20	6	870	228	56)	363
200-320	364/5T	55,00	4	56)	56)	56)	56)	56)	56)	-	380	905	620	120	320	56)	M20	6	870	228	56)	384
200-320	404/5T	75,00	4	56)	56)	56)	56)	56)	56)	-	440	965	680	180	320	56)	M20	6	1009	243	56)	496
200-320	444/5T	90,00	4	56)	56)	56)	56)	56)	56)	-	440	965	680	180	320	56)	M20	6	1142	300	56)	655
200-320	444/5T	110,00	4	56)	56)	56)	56)	56)	56)	-	440	965	680	180	320	56)	M20	6	1142	300	56)	704
200-320	445/7T	150,00	4	56)	56)	56)	56)	56)	56)	-	440	965	680	180	320	56)	M20	6	1237	300	56)	829
200-320	504/5T	150,00	4	56)	56)	56)	56)	56)	56)	-	440	965	680	180	320	56)	M20	6	1374	328	56)	973
200-420	364/5T	55,00	4	56)	56)	56)	56)	56)	56)	-	380	930	620	120	320	56)	M20	6	870	228	56)	384
200-420	404/5T	75,00	4	56)	56)	56)	56)	56)	56)	-	440	990	680	180	320	56)	M20	6	1009	243	56)	496
200-420	444/5T	90,00	4	56)	56)	56)	56)	56)	56)	-	440	990	680	180	320	56)	M20	6	1142	300	56)	655
200-420	444/5T	110,00	4	56)	56)	56)	56)	56)	56)	-	440	990	680	180	320	56)	M20	6	1142	300	56)	704
200-420	445/7T	150,00	4	56)	56)	56)	56)	56)	56)	-	440	990	680	180	320	56)	M20	6	1237	300	56)	829
200-420	504/5T	150,00	4	56)	56)	56)	56)	56)	56)	-	440	990	680	180	320	56)	M20	6	1374	328	56)	973
200-420	445/7T	185,00	4	56)	56)	56)	56)	56)	56)	-	440	990	680	180	320	56)	M20	6	1237	300	56)	922
200-420	504/5T	185,00	4	56)	56)	56)	56)	56)	56)	-	440	990	680	180	320	56)	M20	6	1374	328	56)	1060
200-520	444/5T	110,00	4	56)	56)	56)	56)	56)	56)	-	440	1110	740	180	320	56)	M20	6	1142	300	56)	704
200-520	445/7T	150,00	4	56)	56)	56)	56)	56)	56)	-	440	1110	740	180	320	56)	M20	6	1237	300	56)	829
200-520	504/5T	150,00	4	56)	56)	56)	56)	56)	56)	-	440	1110	740	180	320	56)	M20	6	1374	328	56)	973
200-520	445/7T	185,00	4	56)	56)	56)	56)	56)	56)	-	440	1110	740	180	320	56)	M20	6	1237	300	56)	922
200-520	504/5T	185,00	4	56)	56)	56)	56)	56)	56)	-	440	1110	740	180	320	56)	M20	6	1374	328	56)	1060
200-520	447/9T	220,00	4	56)	56)	56)	56)	56)	56)	-	440	1110	740	180	320	56)	M20	6	1431	300	56)	1077
200-520	586/7T	220,00	4	56)	56)	56)	56)	56)	56)	-	440	1110	740	180	320	56)	M20	6	1572	368	56)	1343
200-520	447/9T	260,00	4	56)	56)	56)	56)	56)	56)	-	440	1110	740	180	320	56)	M20	6	1431	300	56)	1199
200-520	586/7T	260,00	4	56)	56)	56)	56)	56)	56)	-	440	1110	740	180	320	56)	M20	6	1572	368	56)	1457
200-520	586/7T	300,00	4	56)	56)	56)	56)	56)	56)	-	440	1110	740	180	320	56)	M20	6	1572	368	56)	1567
200-520	586/7T	330,00	4	56)	56)	56)	56)	56)	56)	-	440	1110	740	180	320	56)	M20	6	1572	368	56)	1567
200-520	586/7T	370,00	4	56)	56)	56)	56)	56)	56)	-	440	1110	740	180	320	56)	M20	6	1572	368	56)	1774
200-520	586/7T	400,00	4	56)	56)	56)	56)	56)	56)	-	440	1110	740	180	320	56)	M20	6	1572	368	56)	1966
200-520	586/7T	440,00	4	56)	56)	56)	56)	56)	56)	-	440	1110	740	180	320	56)	M20	6	1572	368	56)	1966
200-520	588/9T	480,00	4	56)	56)	56)	56)	56)	56)	-	440	1110	740	180	320	56)	M20	6	1762	368	56)	1993
200-520	588/9T	515,20	4	56)	56)	56)	56)	56)	56)	-	440	1110	740	180	320	56)	M20	6	1762	368	56)	2079

Omega 200-670 bis 250-480

Abmessungen Omega, horizontale Ausführung, Aufstellung 3E

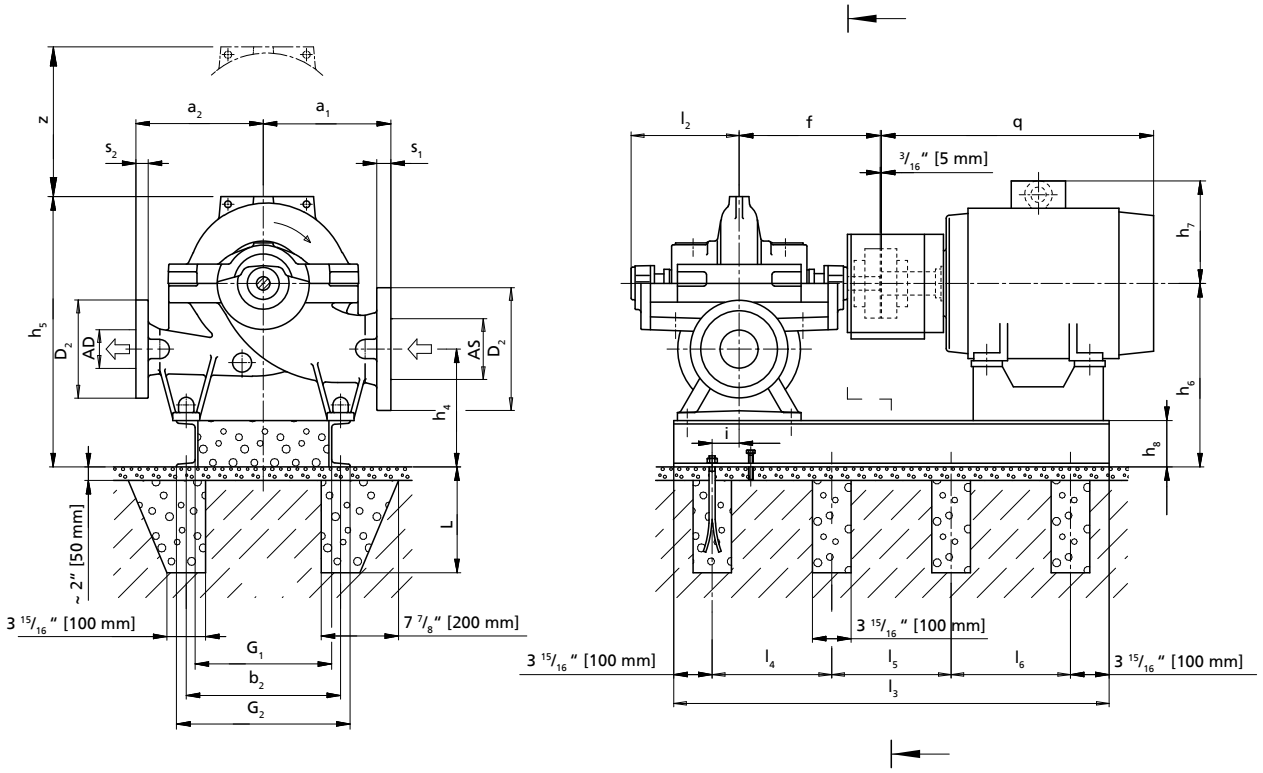

AS, AD, D_1, D_2, s_1, s_2: (⇨ Seite 76)

Zulässige Maßabweichungen für:

- Achshöhen: DIN 747
- Maße ohne Toleranzangaben: ISO 2768 CK
- Maße ohne Toleranzangaben - Schweißteile: ISO 13920-B/F
- Maße ohne Toleranzangaben - Gussteile: ISO 8062-CT13-RMA(H)
- Nut und Passfeder nach DIN 6885 Bl. 1
- Wellendurchmesser: Toleranz h_6 nach DIN 7155

Hinweise zur Aufstellung:

Die Darstellung ist nicht maßstäblich, sondern nur beispielhaft. Die Rohrleitungen müssen spannungsfrei angeschlossen werden. Die Pumpe darf nicht zur Abstützung der Rohrleitung verwendet werden. Die Rohrleitung ist so zu fixieren, dass keine Kräfte, Vibrationen oder das Gewicht der Rohrleitung an die Pumpe übertragen werden. Einschränkungen für Kräfte und Momente an Saug- und Druckstutzen sind zu beachten. Der Anschluss über unverspannte Kompensatoren ist unzulässig.

Alle Felder der Grundplatten und Löcher für die Fundamentschrauben vollständig mit schwindungsfreiem Beton ausgießen. Ausreichende Druckfestigkeit gemäß Klasse C25/30 des Betons in der Expositionsklasse XC1 nach EN 206-1 beachten.

Abmessungen Pumpe

Baugröße	Pumpe										Gewicht[56)]	
	a_1	a_2	d_3	f	h_1	h_2	h_3	l_2	l_3	z	Pumpe	Wasserfüllung
	[mm]										[kg]	
200-670	650	550	30	655	600	350	430	464	1119	860	990	140
250-370	500	500	24,5	655	600	300	320	464	1119	640	665	125
250-480	550	550	30	730	600	300	355	515	1245	710	910	145

57) Die angegebenen Gewichte sind Richtwerte und können je nach Werkstoffausführung abweichen. Bei Werkstoffvariante DD_{35} sind die angegebenen Pumpengewichte mit dem Faktor 1,08 zu multiplizieren.
58) Der Grundrahmen wird im Auftragsfall konstruiert.

Abmessungen Grundplatte und Fundament, Fundamentschrauben, Motor und Gewichte

Baugröße	Motor	Leistung P_2 60 Hz	Polzahl	Grundplatte und Fundament													Fundamentschrauben		Motor		Gewicht	
				b_2	G_1	G_2	l_3	l_4	l_5	l_6	h_4	h_5	h_6	h_8	L	i	Größe	Anzahl	q	h_7	Grundplatte	Motor
		[kW]		[mm]													-	[St.]	[mm]		[kg]	
200-670	445/7T	150,00	4	57)	58)	58)	58)	58)	58)	-	430	1210	780	180	320	58)	M20	6	1237	300	58)	829
200-670	504/5T	150,00	4	58)	58)	58)	58)	58)	58)	-	430	1210	780	180	320	58)	M20	6	1374	328	58)	973
200-670	445/7T	185,00	4	58)	58)	58)	58)	58)	58)	-	430	1210	780	180	320	58)	M20	6	1237	300	58)	922
200-670	504/5T	185,00	4	58)	58)	58)	58)	58)	58)	-	430	1210	780	180	320	58)	M20	6	1374	328	58)	1060
200-670	447/9T	220,00	4	58)	58)	58)	58)	58)	58)	-	430	1210	780	180	320	58)	M20	6	1431	300	58)	1077
200-670	586/7T	220,00	4	58)	58)	58)	58)	58)	58)	-	430	1210	780	180	320	58)	M20	6	1572	368	58)	1343
200-670	447/9T	260,00	4	58)	58)	58)	58)	58)	58)	-	430	1210	780	180	320	58)	M20	6	1431	300	58)	1199
200-670	586/7T	260,00	4	58)	58)	58)	58)	58)	58)	-	430	1210	780	180	320	58)	M20	6	1572	368	58)	1457
200-670	586/7T	300,00	4	58)	58)	58)	58)	58)	58)	-	430	1210	780	180	320	58)	M20	6	1572	368	58)	1567
200-670	586/7T	330,00	4	58)	58)	58)	58)	58)	58)	-	430	1210	780	180	320	58)	M20	6	1572	368	58)	1567
200-670	586/7T	370,00	4	58)	58)	58)	58)	58)	58)	-	430	1210	780	180	320	58)	M20	6	1572	368	58)	1774
200-670	586/7T	400,00	4	58)	58)	58)	58)	58)	58)	-	430	1210	780	180	320	58)	M20	6	1572	368	58)	1966
200-670	586/7T	440,00	4	58)	58)	58)	58)	58)	58)	-	430	1210	780	180	320	58)	M20	6	1572	368	58)	1966
200-670	588/9T	480,00	4	58)	58)	58)	58)	58)	58)	-	430	1210	780	180	320	58)	M20	6	1762	368	58)	1993
200-670	588/9T	515,20	4	58)	58)	58)	58)	58)	58)	-	430	1210	780	180	320	58)	M20	6	1762	368	58)	2079
200-670	588/9T	550,00	4	58)	58)	58)	58)	58)	58)	-	430	1210	780	180	320	58)	M20	6	1762	368	58)	2246
200-670	6806/7/8T	590,00	4	58)	58)	58)	58)	58)	58)	-	430	1210	780	180	320	58)	M20	6	2253	635	58)	3550
200-670	6806/7/8T	660,00	4	58)	58)	58)	58)	58)	58)	-	430	1210	780	180	320	58)	M20	6	2402	635	58)	3750
250-370	404/5T	75,00	4	58)	58)	58)	58)	58)	58)	-	480	1100	780	180	320	58)	M20	6	1009	243	58)	496
250-370	444/5T	90,00	4	58)	58)	58)	58)	58)	58)	-	480	1100	780	180	320	58)	M20	6	1142	300	58)	655
250-370	444/5T	110,00	4	58)	58)	58)	58)	58)	58)	-	480	1100	780	180	320	58)	M20	6	1142	300	58)	704
250-370	445/7T	150,00	4	58)	58)	58)	58)	58)	58)	-	480	1100	780	180	320	58)	M20	6	1237	300	58)	829
250-370	504/5T	150,00	4	58)	58)	58)	58)	58)	58)	-	480	1100	780	180	320	58)	M20	6	1374	328	58)	973
250-370	445/7T	185,00	4	58)	58)	58)	58)	58)	58)	-	480	1100	780	180	320	58)	M20	6	1237	300	58)	922
250-370	504/5T	185,00	4	58)	58)	58)	58)	58)	58)	-	480	1100	780	180	320	58)	M20	6	1374	328	58)	1060
250-370	447/9T	220,00	4	58)	58)	58)	58)	58)	58)	-	480	1100	780	180	320	58)	M20	6	1431	300	58)	1077
250-370	586/7T	220,00	4	58)	58)	58)	58)	58)	58)	-	480	1100	780	180	320	58)	M20	6	1572	368	58)	1343
250-370	447/9T	260,00	4	58)	58)	58)	58)	58)	58)	-	480	1100	780	180	320	58)	M20	6	1431	300	58)	1199
250-370	586/7T	260,00	4	58)	58)	58)	58)	58)	58)	-	480	1100	780	180	320	58)	M20	6	1572	368	58)	1457
250-480	445/7T	150,00	4	58)	58)	58)	58)	58)	58)	-	500	1155	800	200	320	58)	M20	6	1237	300	58)	829
250-480	504/5T	150,00	4	58)	58)	58)	58)	58)	58)	-	500	1155	800	200	320	58)	M20	6	1374	328	58)	973
250-480	445/7T	185,00	4	58)	58)	58)	58)	58)	58)	-	500	1155	800	200	320	58)	M20	6	1237	300	58)	922
250-480	504/5T	185,00	4	58)	58)	58)	58)	58)	58)	-	500	1155	800	200	320	58)	M20	6	1374	328	58)	1060
250-480	447/9T	220,00	4	58)	58)	58)	58)	58)	58)	-	500	1155	800	200	320	58)	M20	6	1431	300	58)	1077
250-480	586/7T	220,00	4	58)	58)	58)	58)	58)	58)	-	500	1155	800	200	320	58)	M20	6	1572	368	58)	1343
250-480	447/9T	260,00	4	58)	58)	58)	58)	58)	58)	-	500	1155	800	200	320	58)	M20	6	1431	300	58)	1199
250-480	586/7T	260,00	4	58)	58)	58)	58)	58)	58)	-	500	1155	800	200	320	58)	M20	6	1572	368	58)	1457
250-480	586/7T	300,00	4	58)	58)	58)	58)	58)	58)	-	500	1155	800	200	320	58)	M20	6	1572	368	58)	1567
250-480	586/7T	330,00	4	58)	58)	58)	58)	58)	58)	-	500	1155	800	200	320	58)	M20	6	1572	368	58)	1567
250-480	586/7T	370,00	4	58)	58)	58)	58)	58)	58)	58)	500	1155	800	200	320	58)	M20	8	1572	368	58)	1774

Omega 250-600 bis 300-435

Abmessungen Omega, horizontale Ausführung, Aufstellung 3E

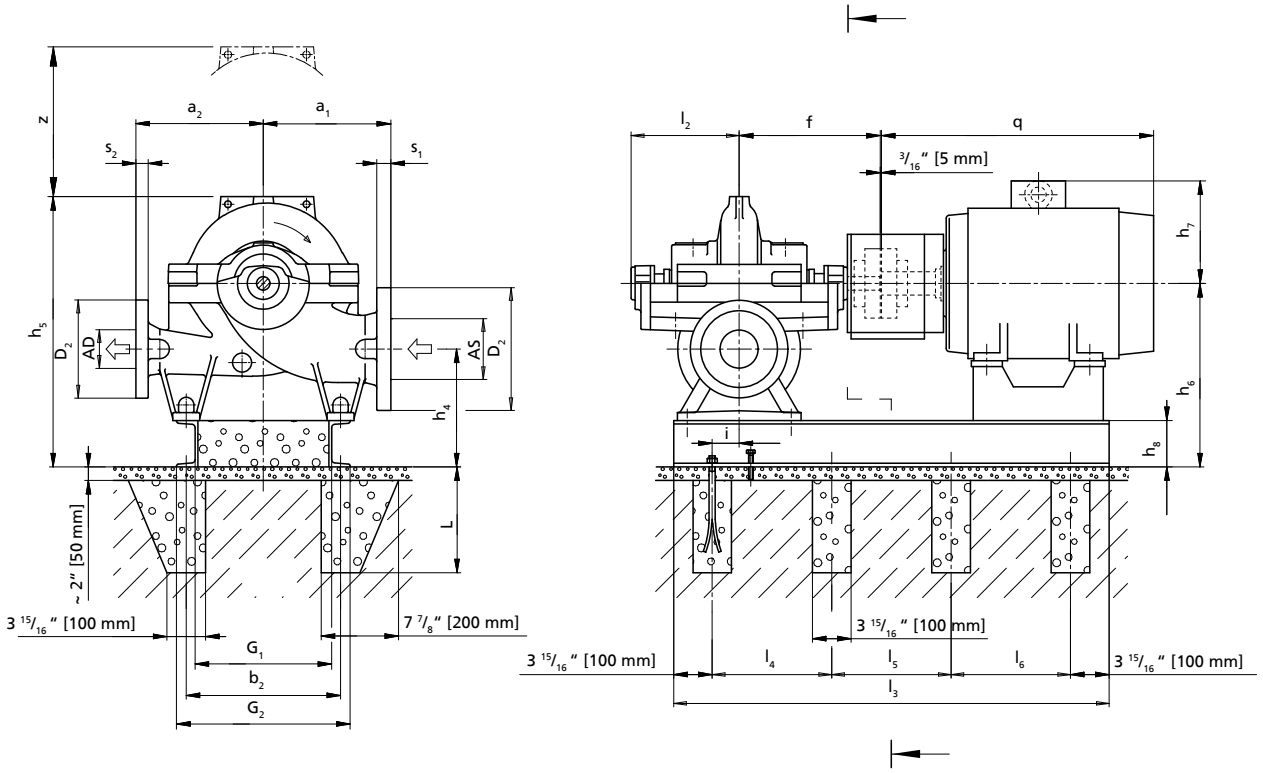

AS, AD, D_1, D_2, s_1, s_2: (⇨ Seite 76)

Zulässige Maßabweichungen für:

- Achshöhen: DIN 747
- Maße ohne Toleranzangaben: ISO 2768 CK
- Maße ohne Toleranzangaben - Schweißteile: ISO 13920-B/F
- Maße ohne Toleranzangaben - Gussteile: ISO 8062-CT13-RMA(H)
- Nut und Passfeder nach DIN 6885 Bl. 1
- Wellendurchmesser: Toleranz h_6 nach DIN 7155

Hinweise zur Aufstellung:

Die Darstellung ist nicht maßstäblich, sondern nur beispielhaft. Die Rohrleitungen müssen spannungsfrei angeschlossen werden. Die Pumpe darf nicht zur Abstützung der Rohrleitung verwendet werden. Die Rohrleitung ist so zu fixieren, dass keine Kräfte, Vibrationen oder das Gewicht der Rohrleitung an die Pumpe übertragen werden. Einschränkungen für Kräfte und Momente an Saug- und Druckstutzen sind zu beachten. Der Anschluss über unverspannte Kompensatoren ist unzulässig.

Alle Felder der Grundplatten und Löcher für die Fundamentschrauben vollständig mit schwindungsfreiem Beton ausgießen. Ausreichende Druckfestigkeit gemäß Klasse C25/30 des Betons in der Expositionsklasse XC1 nach EN 206-1 beachten.

Abmessungen Pumpe

Baugröße	Pumpe										Gewicht[58)]	
	a_1	a_2	d_3	f	h_1	h_2	h_3	l_2	l_3	z	Pumpe	Wasserfüllung
	[mm]										[kg]	
250-600	650	550	30	730	630	350	420	515	1245	840	1215	180
300-300	550	500	30	655	630	300	360	464	1119	720	870	150
300-435	650	550	30	730	670	350	365	515	1245	730	905	190

59) Die angegebenen Gewichte sind Richtwerte und können je nach Werkstoffausführung abweichen. Bei Werkstoffvariante DD_{35} sind die angegebenen Pumpengewichte mit dem Faktor 1,08 zu multiplizieren.
60) Der Grundrahmen wird im Auftragsfall konstruiert.

Abmessungen Grundplatte und Fundament, Fundamentschrauben, Motor und Gewichte

Baugröße	Motor	Leistung P_2 60 Hz	Polzahl	Grundplatte und Fundament													Fundamentschrauben		Motor		Gewicht	
				b_2	G_1	G_2	l_3	l_4	l_5	l_6	h_4	h_5	h_6	h_8	L	i	Größe	Anzahl	q	h_7	Grundplatte	Motor
		[kW]		[mm]													-	[St.]	[mm]		[kg]	
250-600	445/7T	185,00	4	59)	60)	60)	60)	60)	60)	-	480	1250	830	200	320	60)	M20	6	1237	300	60)	922
250-600	504/5T	185,00	4	60)	60)	60)	60)	60)	60)	-	480	1250	830	200	320	60)	M20	6	1374	328	60)	1060
250-600	447/9T	220,00	4	60)	60)	60)	60)	60)	60)	-	480	1250	830	200	320	60)	M20	6	1431	300	60)	1077
250-600	586/7T	220,00	4	60)	60)	60)	60)	60)	60)	-	480	1250	830	200	320	60)	M20	6	1572	368	60)	1343
250-600	447/9T	260,00	4	60)	60)	60)	60)	60)	60)	-	480	1250	830	200	320	60)	M20	6	1431	300	60)	1199
250-600	586/7T	260,00	4	60)	60)	60)	60)	60)	60)	-	480	1250	830	200	320	60)	M20	6	1572	368	60)	1457
250-600	586/7T	300,00	4	60)	60)	60)	60)	60)	60)	-	480	1250	830	200	320	60)	M20	6	1572	368	60)	1567
250-600	586/7T	330,00	4	60)	60)	60)	60)	60)	60)	-	480	1250	830	200	320	60)	M20	6	1572	368	60)	1567
250-600	586/7T	370,00	4	60)	60)	60)	60)	60)	60)	-	480	1250	830	200	320	60)	M20	6	1572	368	60)	1774
250-600	586/7T	400,00	4	60)	60)	60)	60)	60)	60)	-	480	1250	830	200	320	60)	M20	6	1572	368	60)	1966
250-600	586/7T	440,00	4	60)	60)	60)	60)	60)	60)	-	480	1250	830	200	320	60)	M20	6	1572	368	60)	1966
250-600	588/9T	480,00	4	60)	60)	60)	60)	60)	60)	-	480	1250	830	200	320	60)	M20	6	1762	368	60)	1993
250-600	588/9T	515,20	4	60)	60)	60)	60)	60)	60)	-	480	1250	830	200	320	60)	M20	6	1762	368	60)	2079
250-600	588/9T	550,00	4	60)	60)	60)	60)	60)	60)	-	480	1250	830	200	320	60)	M20	6	1762	368	60)	2246
250-600	6806/7/8T	590,00	4	60)	60)	60)	60)	60)	60)	60)	480	1250	830	200	320	60)	M20	8	2253	635	60)	3550
250-600	6806/7/8T	660,00	4	60)	60)	60)	60)	60)	60)	60)	480	1250	830	200	320	60)	M20	8	2402	635	60)	3750
250-600	6809/10/11T	750,00	4	60)	60)	60)	60)	60)	60)	60)	480	1250	830	200	320	60)	M20	8	2553	635	60)	4430
250-600	6809/10/11T	800,00	4	60)	60)	60)	60)	60)	60)	60)	480	1250	830	200	320	60)	M20	8	2702	635	60)	4500
250-600	7006/10T	900,00	4	60)	60)	60)	60)	60)	60)	60)	480	1250	830	200	320	60)	M20	8	2530	725	60)	5125
300-300	404/5T	75,00	4	60)	60)	60)	60)	60)	60)	-	510	1170	810	180	320	60)	M20	6	1009	243	60)	496
300-300	444/5T	90,00	4	60)	60)	60)	60)	60)	60)	-	510	1170	810	180	320	60)	M20	6	1142	300	60)	655
300-300	444/5T	110,00	4	60)	60)	60)	60)	60)	60)	-	510	1170	810	180	320	60)	M20	6	1142	300	60)	704
300-300	445/7T	150,00	4	60)	60)	60)	60)	60)	60)	-	510	1170	810	180	320	60)	M20	6	1237	300	60)	829
300-300	504/5T	150,00	4	60)	60)	60)	60)	60)	60)	-	510	1170	810	180	320	60)	M20	6	1374	328	60)	973
300-300	445/7T	185,00	4	60)	60)	60)	60)	60)	60)	-	510	1170	810	180	320	60)	M20	6	1237	300	60)	922
300-300	504/5T	185,00	4	60)	60)	60)	60)	60)	60)	-	510	1170	810	180	320	60)	M20	6	1374	328	60)	1060
300-435	445/7T	150,00	4	60)	60)	60)	60)	60)	60)	-	520	1235	870	200	320	60)	M20	6	1237	300	60)	829
300-435	504/5T	150,00	4	60)	60)	60)	60)	60)	60)	-	520	1235	870	200	320	60)	M20	6	1374	328	60)	973
300-435	445/7T	185,00	4	60)	60)	60)	60)	60)	60)	-	520	1235	870	200	320	60)	M20	6	1237	300	60)	922
300-435	504/5T	185,00	4	60)	60)	60)	60)	60)	60)	-	520	1235	870	200	320	60)	M20	6	1374	328	60)	1060
300-435	447/9T	220,00	4	60)	60)	60)	60)	60)	60)	-	520	1235	870	200	320	60)	M20	6	1431	300	60)	1077
300-435	586/7T	220,00	4	60)	60)	60)	60)	60)	60)	-	520	1235	870	200	320	60)	M20	6	1572	368	60)	1343
300-435	447/9T	260,00	4	60)	60)	60)	60)	60)	60)	-	520	1235	870	200	320	60)	M20	6	1431	300	60)	1199
300-435	586/7T	260,00	4	60)	60)	60)	60)	60)	60)	-	520	1235	870	200	320	60)	M20	6	1572	368	60)	1457
300-435	586/7T	300,00	4	60)	60)	60)	60)	60)	60)	-	520	1235	870	200	320	60)	M20	6	1572	368	60)	1567
300-435	586/7T	330,00	4	60)	60)	60)	60)	60)	60)	-	520	1235	870	200	320	60)	M20	6	1572	368	60)	1567
300-435	586/7T	370,00	4	60)	60)	60)	60)	60)	60)	-	520	1235	870	200	320	60)	M20	6	1572	368	60)	1774
300-435	586/7T	400,00	4	60)	60)	60)	60)	60)	60)	-	520	1235	870	200	320	60)	M20	6	1572	368	60)	1966

Omega 300-560 bis 350-360

Abmessungen Omega, horizontale Ausführung, Aufstellung 3E

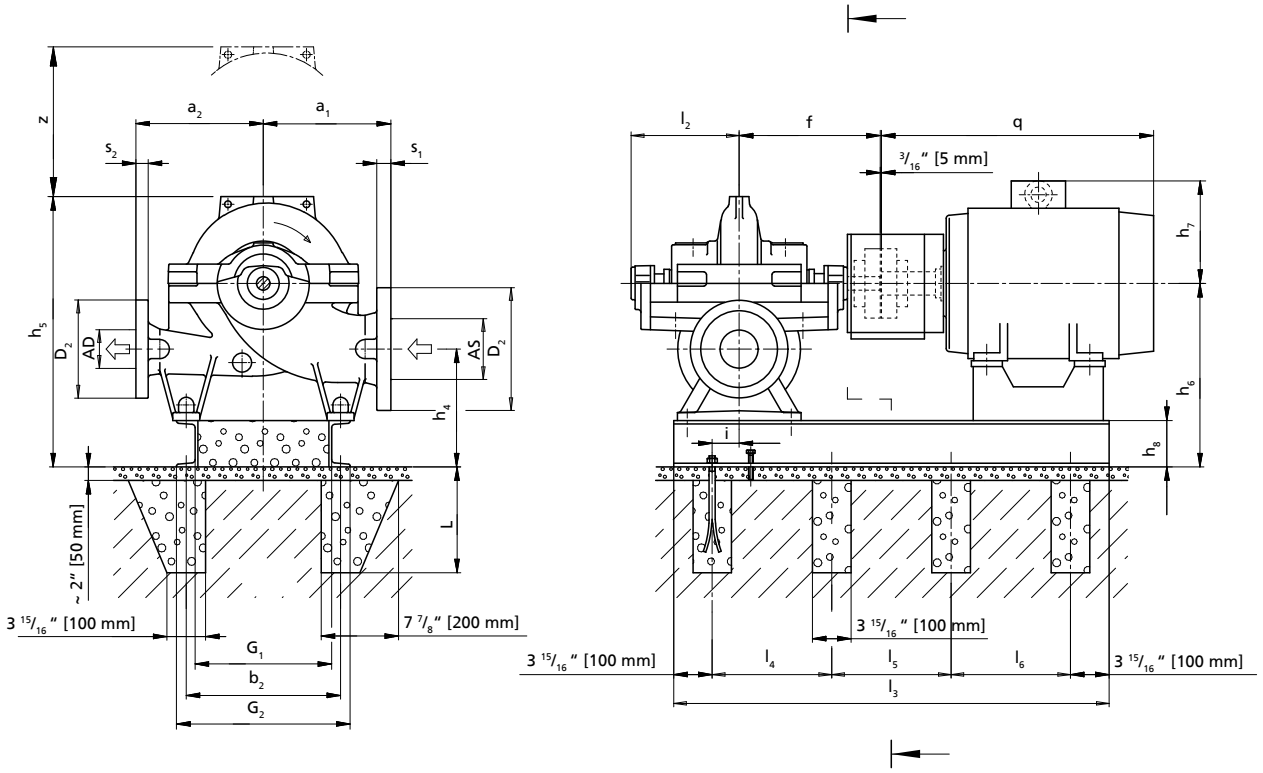

AS, AD, D_1, D_2, s_1, s_2: (⇨ Seite 76)

Zulässige Maßabweichungen für:

- Achshöhen: DIN 747
- Maße ohne Toleranzangaben: ISO 2768 CK
- Maße ohne Toleranzangaben - Schweißteile: ISO 13920-B/F
- Maße ohne Toleranzangaben - Gussteile: ISO 8062-CT13-RMA(H)
- Nut und Passfeder nach DIN 6885 Bl. 1
- Wellendurchmesser: Toleranz h_6 nach DIN 7155

Hinweise zur Aufstellung:

Die Darstellung ist nicht maßstäblich, sondern nur beispielhaft. Die Rohrleitungen müssen spannungsfrei angeschlossen werden. Die Pumpe darf nicht zur Abstützung der Rohrleitung verwendet werden. Die Rohrleitung ist so zu fixieren, dass keine Kräfte, Vibrationen oder das Gewicht der Rohrleitung an die Pumpe übertragen werden. Einschränkungen für Kräfte und Momente an Saug- und Druckstutzen sind zu beachten. Der Anschluss über unverspannte Kompensatoren ist unzulässig.

Alle Felder der Grundplatten und Löcher für die Fundamentschrauben vollständig mit schwindungsfreiem Beton ausgießen. Ausreichende Druckfestigkeit gemäß Klasse C25/30 des Betons in der Expositionsklasse XC1 nach EN 206-1 beachten.

Abmessungen Pumpe

Baugröße	Pumpe										Gewicht[60)]	
	a_1	a_2	d_3	f	h_1	h_2	h_3	l_2	l_3	z	Pumpe	Wasserfüllung
	[mm]										[kg]	
300-560	700	650	30	810	710	350	430	585	1395	860	1425	225
300-700	750	650	30	810	750	400	485	585	1395	970	1690	275
350-360	650	550	30	730	670	350	410	515	1245	820	1100	230

61) Die angegebenen Gewichte sind Richtwerte und können je nach Werkstoffausführung abweichen. Bei Werkstoffvariante DD_{35} sind die angegebenen Pumpengewichte mit dem Faktor 1,08 zu multiplizieren.
62) Der Grundrahmen wird im Auftragsfall konstruiert.

Abmessungen Grundplatte und Fundament, Fundamentschrauben, Motor und Gewichte

Baugröße	Motor	Leistung P_2 60 Hz	Polzahl	Grundplatte und Fundament													Fundamentschrauben		Motor		Gewicht	
				b_2	G_1	G_2	l_3	l_4	l_5	l_6	h_4	h_5	h_6	h_8	L	i	Größe	Anzahl	q	h_7	Grundplatte	Motor
		[kW]		[mm]													-	[St.]	[mm]		[kg]	
300-560	447/9T	260,00	4	61)	62)	62)	62)	62)	62)	62)	560	1340	910	200	320	62)	M20	8	1431	300	62)	1199
300-560	586/7T	260,00	4	62)	62)	62)	62)	62)	62)	62)	560	1340	910	200	320	62)	M20	8	1572	368	62)	1457
300-560	586/7T	300,00	4	62)	62)	62)	62)	62)	62)	62)	560	1340	910	200	320	62)	M20	8	1572	368	62)	1567
300-560	586/7T	330,00	4	62)	62)	62)	62)	62)	62)	62)	560	1340	910	200	320	62)	M20	8	1572	368	62)	1567
300-560	586/7T	370,00	4	62)	62)	62)	62)	62)	62)	62)	560	1340	910	200	320	62)	M20	8	1572	368	62)	1774
300-560	586/7T	400,00	4	62)	62)	62)	62)	62)	62)	62)	560	1340	910	200	320	62)	M20	8	1572	368	62)	1966
300-560	586/7T	440,00	4	62)	62)	62)	62)	62)	62)	62)	560	1340	910	200	320	62)	M20	8	1572	368	62)	1966
300-560	588/9T	480,00	4	62)	62)	62)	62)	62)	62)	62)	560	1340	910	200	320	62)	M20	8	1762	368	62)	1993
300-560	588/9T	515,20	4	62)	62)	62)	62)	62)	62)	62)	560	1340	910	200	320	62)	M20	8	1762	368	62)	2079
300-560	588/9T	550,00	4	62)	62)	62)	62)	62)	62)	62)	560	1340	910	200	320	62)	M20	8	1762	368	62)	2246
300-560	6806/7/8T	590,00	4	62)	62)	62)	62)	62)	62)	62)	560	1340	910	200	320	62)	M20	8	2253	635	62)	3550
300-560	6806/7/8T	660,00	4	62)	62)	62)	62)	62)	62)	62)	560	1340	910	200	320	62)	M20	8	2402	635	62)	3750
300-560	6809/10/11T	750,00	4	62)	62)	62)	62)	62)	62)	62)	560	1340	910	200	320	62)	M20	8	2553	635	62)	4430
300-560	6809/10/11T	800,00	4	62)	62)	62)	62)	62)	62)	62)	560	1340	910	200	320	62)	M20	8	2702	635	62)	4500
300-700	586/7T	400,00	4	62)	62)	62)	62)	62)	62)	62)	550	1435	950	200	320	62)	M20	8	1572	368	62)	1966
300-700	586/7T	440,00	4	62)	62)	62)	62)	62)	62)	62)	550	1435	950	200	320	62)	M20	8	1572	368	62)	1966
300-700	588/9T	480,00	4	62)	62)	62)	62)	62)	62)	62)	550	1435	950	200	320	62)	M20	8	1762	368	62)	1993
300-700	588/9T	515,20	4	62)	62)	62)	62)	62)	62)	62)	550	1435	950	200	320	62)	M20	8	1762	368	62)	2079
300-700	588/9T	550,00	4	62)	62)	62)	62)	62)	62)	62)	550	1435	950	200	320	62)	M20	8	1762	368	62)	2246
300-700	6806/7/8T	590,00	4	62)	62)	62)	62)	62)	62)	62)	550	1435	950	200	320	62)	M20	8	2253	635	62)	3550
300-700	6806/7/8T	660,00	4	62)	62)	62)	62)	62)	62)	62)	550	1435	950	200	320	62)	M20	8	2402	635	62)	3750
300-700	6809/10/11T	750,00	4	62)	62)	62)	62)	62)	62)	62)	550	1435	950	200	320	62)	M20	8	2553	635	62)	4430
300-700	6809/10/11T	800,00	4	62)	62)	62)	62)	62)	62)	62)	550	1435	950	200	320	62)	M20	8	2702	635	62)	4500
300-700	7006/10T	900,00	4	62)	62)	62)	62)	62)	62)	62)	550	1435	950	200	320	62)	M20	8	2530	725	62)	5125
300-700	7006/10T	1000,00	4	62)	62)	62)	62)	62)	62)	62)	550	1435	950	200	320	62)	M20	8	2530	725	62)	5425
350-360	445/7T	150,00	4	62)	62)	62)	62)	62)	62)	-	520	1280	870	200	320	62)	M20	6	1237	300	62)	829
350-360	504/5T	150,00	4	62)	62)	62)	62)	62)	62)	-	520	1280	870	200	320	62)	M20	6	1374	328	62)	973
350-360	445/7T	185,00	4	62)	62)	62)	62)	62)	62)	-	520	1280	870	200	320	62)	M20	6	1237	300	62)	922
350-360	504/5T	185,00	4	62)	62)	62)	62)	62)	62)	-	520	1280	870	200	320	62)	M20	6	1374	328	62)	1060
350-360	447/9T	220,00	4	62)	62)	62)	62)	62)	62)	-	520	1280	870	200	320	62)	M20	6	1431	300	62)	1077
350-360	586/7T	220,00	4	62)	62)	62)	62)	62)	62)	-	520	1280	870	200	320	62)	M20	6	1572	368	62)	1343
350-360	447/9T	260,00	4	62)	62)	62)	62)	62)	62)	-	520	1280	870	200	320	62)	M20	6	1431	300	62)	1199
350-360	586/7T	260,00	4	62)	62)	62)	62)	62)	62)	-	520	1280	870	200	320	62)	M20	6	1572	368	62)	1457
350-360	586/7T	300,00	4	62)	62)	62)	62)	62)	62)	-	520	1280	870	200	320	62)	M20	6	1572	368	62)	1567
350-360	586/7T	330,00	4	62)	62)	62)	62)	62)	62)	-	520	1280	870	200	320	62)	M20	6	1572	368	62)	1567
350-360	586/7T	370,00	4	62)	62)	62)	62)	62)	62)	-	520	1280	870	200	320	62)	M20	6	1572	368	62)	1774
350-360	586/7T	400,00	4	62)	62)	62)	62)	62)	62)	-	520	1280	870	200	320	62)	M20	6	1572	368	62)	1966

DJ

Abmessungen Omega V, vertikale Ausführung, Aufstellung DJ

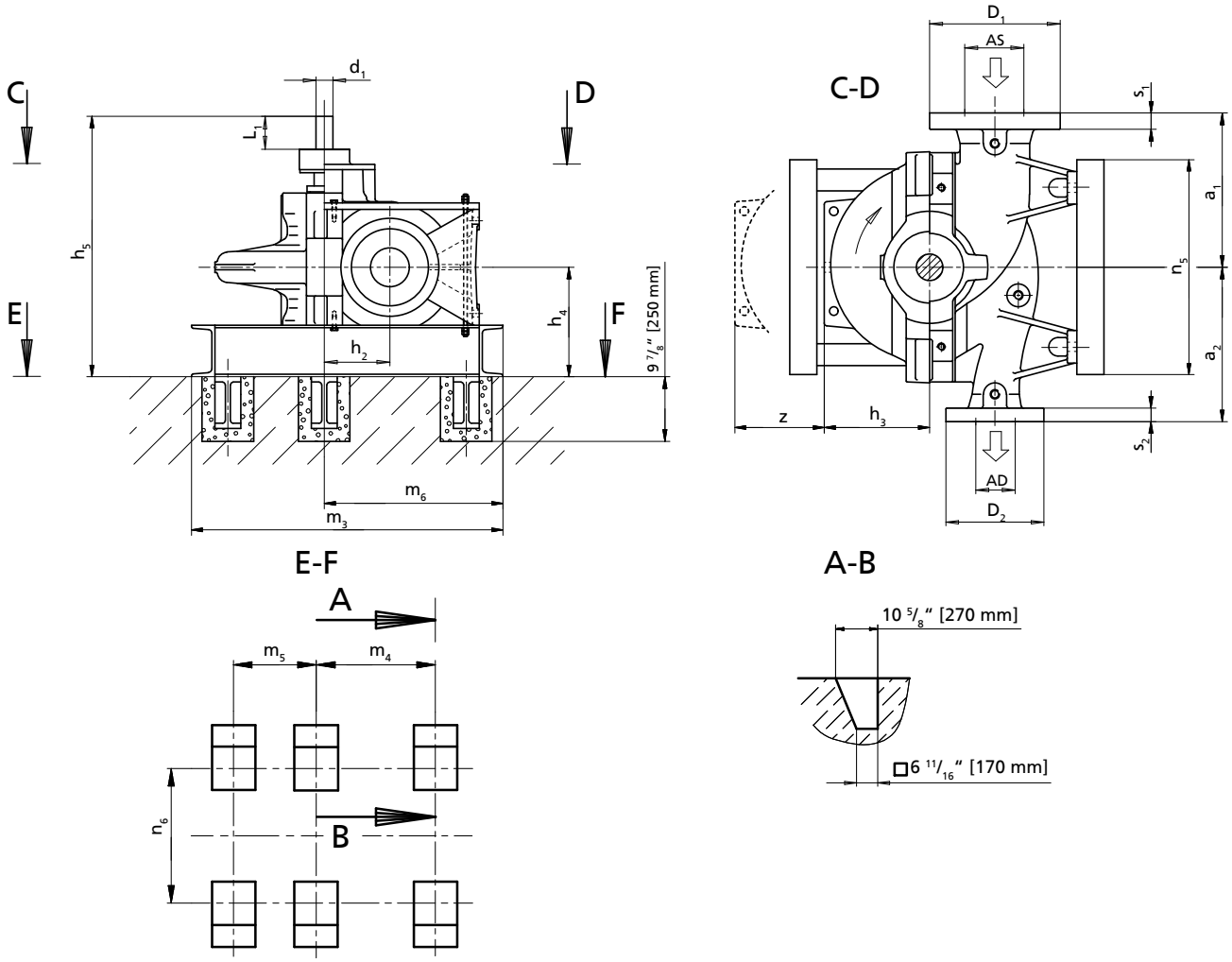

AS, AD, D_1, D_2, s_1, s_2: (⇨ Seite 76)

Zulässige Maßabweichungen für:

- Achshöhen: DIN 747
- Maße ohne Toleranzangaben: ISO 2768 CK
- Maße ohne Toleranzangaben - Schweißteile: ISO 13920-B/F
- Maße ohne Toleranzangaben - Gussteile: ISO 8062-CT13-RMA(H)
- Nut und Passfeder nach DIN 6885 Bl. 1
- Wellendurchmesser: Toleranz h_6 nach DIN 7155

Hinweise zur Aufstellung:

Die Darstellung ist nicht maßstäblich, sondern nur beispielhaft. Die Rohrleitungen müssen spannungsfrei angeschlossen werden. Die Pumpe darf nicht zur Abstützung der Rohrleitung verwendet werden. Die Rohrleitung ist so zu fixieren, dass keine Kräfte, Vibrationen oder das Gewicht der Rohrleitung an die Pumpe übertragen werden. Einschränkungen für Kräfte und Momente an Saug- und Druckstutzen sind zu beachten. Der Anschluss über unverspannte Kompensatoren ist unzulässig.

Das Gewicht der verwendeten Kupplung/Kardanwelle darf nicht von der Pumpe getragen werden. Die max. zulässige Gewichtsbelastung ist im Werk zu erfragen.

Alle Löcher für die Fundamentklötze vollständig mit schwindungsfreiem Beton ausgießen. Ausreichende Druckfestigkeit gemäß Klasse C25/30 des Betons in der Expositionsklasse XC1 nach EN 206-1 beachten.

63) Die angegebenen Gewichte sind Richtwerte und können je nach Werkstoffausführung abweichen. Bei Werkstoffvariante DD_{35} sind die angegebenen Pumpengewichte mit dem Faktor 1,08 zu multiplizieren.

Abmessungen Pumpe, Welle, Fuß und Fundament, Fundamentschrauben und Gewicht

Baugröße	Pumpe							Welle		Fuß und Fundament						Fundament-schrauben		Gewicht[62)]		
	a_1	a_2	h_2	h_3	h_4	h_5	z	d_1	L_1	m_3	m_4	m_5	m_6	n_5	n_6	Größe	Anzahl	Pumpe	Wasser-füllung	Funda-mentfuß
	[mm]							[mm]		[mm]						-	[St.]	[kg]		
080-210	300	300	140	168	300	715	340	35	80	640	275	100	380	450	340	M16	4	185	10	35
080-270	300	300	140	190	300	715	380	35	80	640	275	100	380	450	340	M16	4	195	15	35
080-370	330	330	140	225	300	715	450	35	80	640	275	100	380	450	340	M16	4	205	20	35
100-250	330	330	170	195	300	715	390	35	80	695	315	115	420	500	400	M16	4	210	20	39
100-310	330	330	170	225	300	715	450	35	80	695	315	115	420	500	400	M16	4	225	25	39
100-375	370	370	170	260	300	715	520	35	80	695	315	115	420	500	400	M16	4	245	30	39
125-230	370	370	200	210	355	870	420	45	100	855	360	210	475	600	450	M16	4	250	35	55
125-290	370	370	200	230	355	870	460	45	100	855	360	210	475	600	450	M16	4	275	40	55
125-365	370	370	200	260	355	870	520	45	100	855	360	210	475	600	450	M16	4	300	45	55
125-500	450	450	200	305	355	870	610	45	100	855	360	210	475	700	560	M16	4	335	55	59
150-290	400	400	200	245	355	870	490	45	100	855	360	210	475	600	450	M16	4	350	50	55
150-360	400	400	200	265	355	870	530	45	100	855	360	210	475	600	450	M16	4	360	60	55
150-460	450	450	200	305	400	990	610	55	125	855	360	210	475	700	560	M16	4	440	75	59
150-605	600	500	300	370	400	990	740	55	125	1060	460	315	575	900	700	M16	6	650	90	74
200-320	450	450	240	285	400	990	570	55	125	1060	460	315	575	700	560	M16	6	450	80	67
200-420	500	500	240	310	400	990	620	55	125	1060	460	315	575	700	560	M16	6	520	95	67
200-520	600	500	300	370	440	1095	740	65	140	1120	520	315	635	900	700	M16	6	840	115	103
200-670	650	550	350	430	440	1095	860	65	140	1180	560	315	685	900	700	M20	6	990	140	106
250-370	500	500	300	320	440	1095	640	65	140	1180	560	315	685	900	700	M20	6	665	125	106
250-480	550	550	300	355	500	1230	710	75	160	1180	560	315	685	900	700	M20	6	910	145	106
250-600	650	550	350	420	500	1230	840	75	160	1210	590	315	715	900	700	M20	6	1215	180	107
300-300	550	500	300	360	440	1095	720	65	140	1210	590	315	715	900	700	M20	6	870	150	107
300-435	650	550	350	365	500	1230	730	75	160	1250	630	315	755	900	700	M20	6	905	190	109
300-560	700	650	350	430	570	1380	860	85	180	1375	670	400	795	1200	950	M20	6	1425	225	206
300-700	750	650	400	485	570	1380	970	85	180	1415	710	400	835	1200	950	M20	6	1690	275	209
350-360	650	550	350	410	500	1230	820	75	160	1250	630	315	755	900	700	M20	6	1100	230	109

DB/DK/DP

Omega V 80-210 bis 80-370

Abmessungen Omega V, vertikale Ausführung, Aufstellung DB/DK/DP

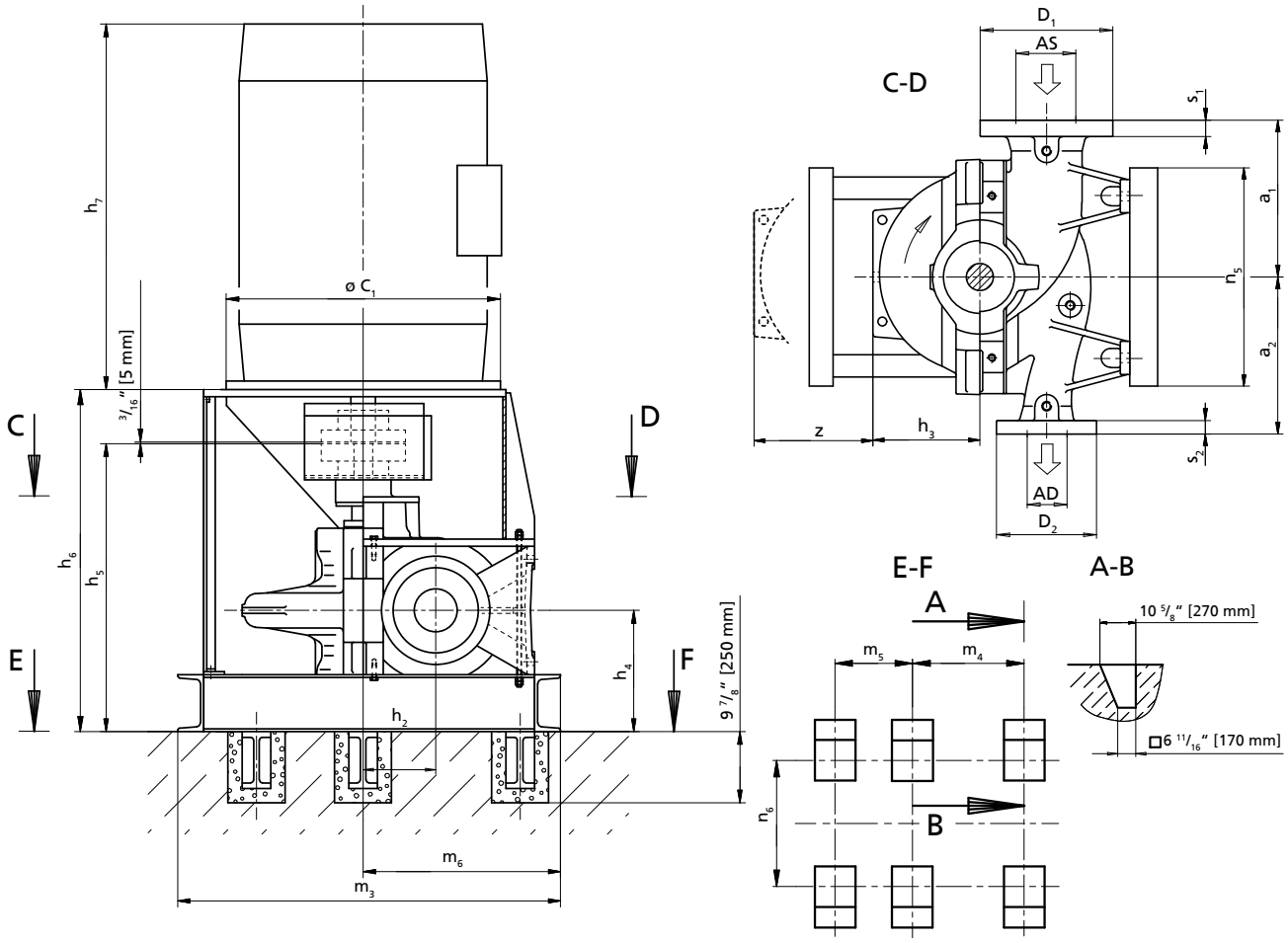

AS, AD, D_1, D_2, s_1, s_2: (⇨ Seite 76)

Zulässige Maßabweichungen für:

- Achshöhen: DIN 747
- Maße ohne Toleranzangaben: ISO 2768 CK
- Maße ohne Toleranzangaben - Schweißteile: ISO 13920-B/F
- Maße ohne Toleranzangaben - Gussteile: ISO 8062-CT13-RMA(H)
- Nut und Passfeder nach DIN 6885 Bl. 1
- Wellendurchmesser: Toleranz h_6 nach DIN 7155

Die Darstellung ist nicht maßstäblich, sondern nur beispielhaft. Die Abmessungen sind für KSB-Standard-Motoren gültig und beziehen sich auf die Ausführung mit mediengeschmierten Lager auf der Endseite. Für die Ausführung mit fettgeschmierten Kugellager auf Antriebs- und Endseite gelten abweichende Abmessungen. Verbindlicher Aufstellungsplan nur auf Anfrage und gegen Vorlage eines verbindlichen Motormaßblattes. Die Rohrleitungen müssen spannungsfrei angeschlossen werden. Die Pumpe darf nicht zur Abstützung der Rohrleitung verwendet werden. Die Rohrleitung ist so zu fixieren, dass keine Kräfte, Vibrationen oder das Gewicht der Rohrleitung an die Pumpe übertragen werden. Einschränkungen für Kräfte und Momente an Saug- und Druckstutzen sind zu beachten. Der Anschluss über unverspannte Kompensatoren ist unzulässig.

Alle Löcher für die Fundamentklötze vollständig mit schwindungsfreiem Beton ausgießen. Ausreichende Druckfestigkeit gemäß Klasse C25/30 des Betons in der Expositionsklasse XC1 nach EN 206-1 beachten.

64) Nicht dokumentierte Motoren auf Anfrage.
65) Die angegebenen Gewichte sind Richtwerte und können je nach Werkstoffausführung abweichen. Bei Werkstoffvariante DD_{35} sind die angegebenen Pumpengewichte mit dem Faktor 1,08 zu multiplizieren.
66) Der Grundrahmen wird im Auftragsfall konstruiert.

Abmessungen Pumpe, Motor und Gewichte

Baugröße	Motor[63]	Leistung P_2 60 Hz	Polzahl	Aufstellungsart	Pumpe					Motor											Gewicht[64]			
					a_1	a_2	h_2	h_3	z	c_1	h_4	h_5	h_6	h_7	m_3	m_4	m_5	m_6	n_5	n_6	Pumpe	Wasserfüllung	Fundamentfuß	Motor
		[kW]			[mm]					[mm]											[kg]			
080-210	182TD	2,20	4	[65]	300	300	140	168	340	[66]	300	715	[66]	308	[66]	[66]	[66]	[66]	[66]	[66]	185	10	[66]	38
080-210	184TD	3,70	4	[66]	300	300	140	168	340	[66]	300	715	[66]	333	[66]	[66]	[66]	[66]	[66]	[66]	185	10	[66]	42
080-210	213TD	5,50	4	[66]	300	300	140	168	340	[66]	300	715	[66]	372	[66]	[66]	[66]	[66]	[66]	[66]	185	10	[66]	63
080-210	215TD	7,50	4	[66]	300	300	140	168	340	[66]	300	715	[66]	410	[66]	[66]	[66]	[66]	[66]	[66]	185	10	[66]	70
080-210	254TD	11,00	2	[66]	300	300	140	168	340	[66]	300	715	[66]	488	[66]	[66]	[66]	[66]	[66]	[66]	185	10	[66]	102
080-210	256TD	15,00	2	[66]	300	300	140	168	340	[66]	300	715	[66]	532	[66]	[66]	[66]	[66]	[66]	[66]	185	10	[66]	120
080-210	284TSD	18,50	2	[66]	300	300	140	168	340	[66]	300	715	[66]	554	[66]	[66]	[66]	[66]	[66]	[66]	185	10	[66]	156
080-210	286TSD	22,00	2	[66]	300	300	140	168	340	[66]	300	715	[66]	592	[66]	[66]	[66]	[66]	[66]	[66]	185	10	[66]	170
080-210	324TSD	30,00	2	[66]	300	300	140	168	340	[66]	300	715	[66]	619	[66]	[66]	[66]	[66]	[66]	[66]	185	10	[66]	234
080-210	326TSD	37,00	2	[66]	300	300	140	168	340	[66]	300	715	[66]	657	[66]	[66]	[66]	[66]	[66]	[66]	185	10	[66]	249
080-210	364/5TSD	45,00	2	[66]	300	300	140	168	340	[66]	300	715	[66]	725	[66]	[66]	[66]	[66]	[66]	[66]	185	10	[66]	366
080-210	364/5TSD	55,00	2	[66]	300	300	140	168	340	[66]	300	715	[66]	725	[66]	[66]	[66]	[66]	[66]	[66]	185	10	[66]	384
080-210	404/5TSD	75,00	2	[66]	300	300	140	168	340	[66]	300	715	[66]	825	[66]	[66]	[66]	[66]	[66]	[66]	185	10	[66]	457
080-270	184TD	3,70	4	[66]	300	300	140	190	380	[66]	300	715	[66]	333	[66]	[66]	[66]	[66]	[66]	[66]	195	15	[66]	42
080-270	213TD	5,50	4	[66]	300	300	140	190	380	[66]	300	715	[66]	372	[66]	[66]	[66]	[66]	[66]	[66]	195	15	[66]	63
080-270	215TD	7,50	4	[66]	300	300	140	190	380	[66]	300	715	[66]	410	[66]	[66]	[66]	[66]	[66]	[66]	195	15	[66]	70
080-270	254TD	11,00	4	[66]	300	300	140	190	380	[66]	300	715	[66]	488	[66]	[66]	[66]	[66]	[66]	[66]	195	15	[66]	103
080-270	256TD	15,00	4	[66]	300	300	140	190	380	[66]	300	715	[66]	532	[66]	[66]	[66]	[66]	[66]	[66]	195	15	[66]	119
080-270	284TD	18,50	4	[66]	300	300	140	190	380	[66]	300	715	[66]	554	[66]	[66]	[66]	[66]	[66]	[66]	195	15	[66]	176
080-270	286TSD	22,00	2	[66]	300	300	140	190	380	[66]	300	715	[66]	592	[66]	[66]	[66]	[66]	[66]	[66]	195	15	[66]	170
080-270	286TD	22,00	4	[66]	300	300	140	190	380	[66]	300	715	[66]	592	[66]	[66]	[66]	[66]	[66]	[66]	195	15	[66]	190
080-270	324TSD	30,00	2	[66]	300	300	140	190	380	[66]	300	715	[66]	619	[66]	[66]	[66]	[66]	[66]	[66]	195	15	[66]	234
080-270	326TSD	37,00	2	[66]	300	300	140	190	380	[66]	300	715	[66]	657	[66]	[66]	[66]	[66]	[66]	[66]	195	15	[66]	249
080-270	364/5TSD	45,00	2	[66]	300	300	140	190	380	[66]	300	715	[66]	725	[66]	[66]	[66]	[66]	[66]	[66]	195	15	[66]	366
080-270	364/5TSD	55,00	2	[66]	300	300	140	190	380	[66]	300	715	[66]	725	[66]	[66]	[66]	[66]	[66]	[66]	195	15	[66]	384
080-270	404/5TSD	75,00	2	[66]	300	300	140	190	380	[66]	300	715	[66]	825	[66]	[66]	[66]	[66]	[66]	[66]	195	15	[66]	457
080-270	444/5TSD	90,00	2	[66]	300	300	140	190	380	[66]	300	715	[66]	926	[66]	[66]	[66]	[66]	[66]	[66]	195	15	[66]	664
080-270	444/5TSD	110,00	2	[66]	300	300	140	190	380	[66]	300	715	[66]	926	[66]	[66]	[66]	[66]	[66]	[66]	195	15	[66]	730
080-370	213TD	5,50	4	[66]	330	330	140	225	450	[66]	300	715	[66]	372	[66]	[66]	[66]	[66]	[66]	[66]	205	20	[66]	63
080-370	215TD	7,50	4	[66]	330	330	140	225	450	[66]	300	715	[66]	410	[66]	[66]	[66]	[66]	[66]	[66]	205	20	[66]	70
080-370	254TD	11,00	4	[66]	330	330	140	225	450	[66]	300	715	[66]	488	[66]	[66]	[66]	[66]	[66]	[66]	205	20	[66]	103
080-370	256TD	15,00	4	[66]	330	330	140	225	450	[66]	300	715	[66]	532	[66]	[66]	[66]	[66]	[66]	[66]	205	20	[66]	119
080-370	284TD	18,50	4	[66]	330	330	140	225	450	[66]	300	715	[66]	554	[66]	[66]	[66]	[66]	[66]	[66]	205	20	[66]	176
080-370	286TD	22,00	4	[66]	330	330	140	225	450	[66]	300	715	[66]	592	[66]	[66]	[66]	[66]	[66]	[66]	205	20	[66]	190
080-370	324TD	30,00	4	[66]	330	330	140	225	450	[66]	300	715	[66]	619	[66]	[66]	[66]	[66]	[66]	[66]	205	20	[66]	210
080-370	326TD	37,00	4	[66]	330	330	140	225	450	[66]	300	715	[66]	657	[66]	[66]	[66]	[66]	[66]	[66]	205	20	[66]	232

Omega V 100-250 bis 100-375

Abmessungen Omega V, vertikale Ausführung, Aufstellung DB/DK/DP

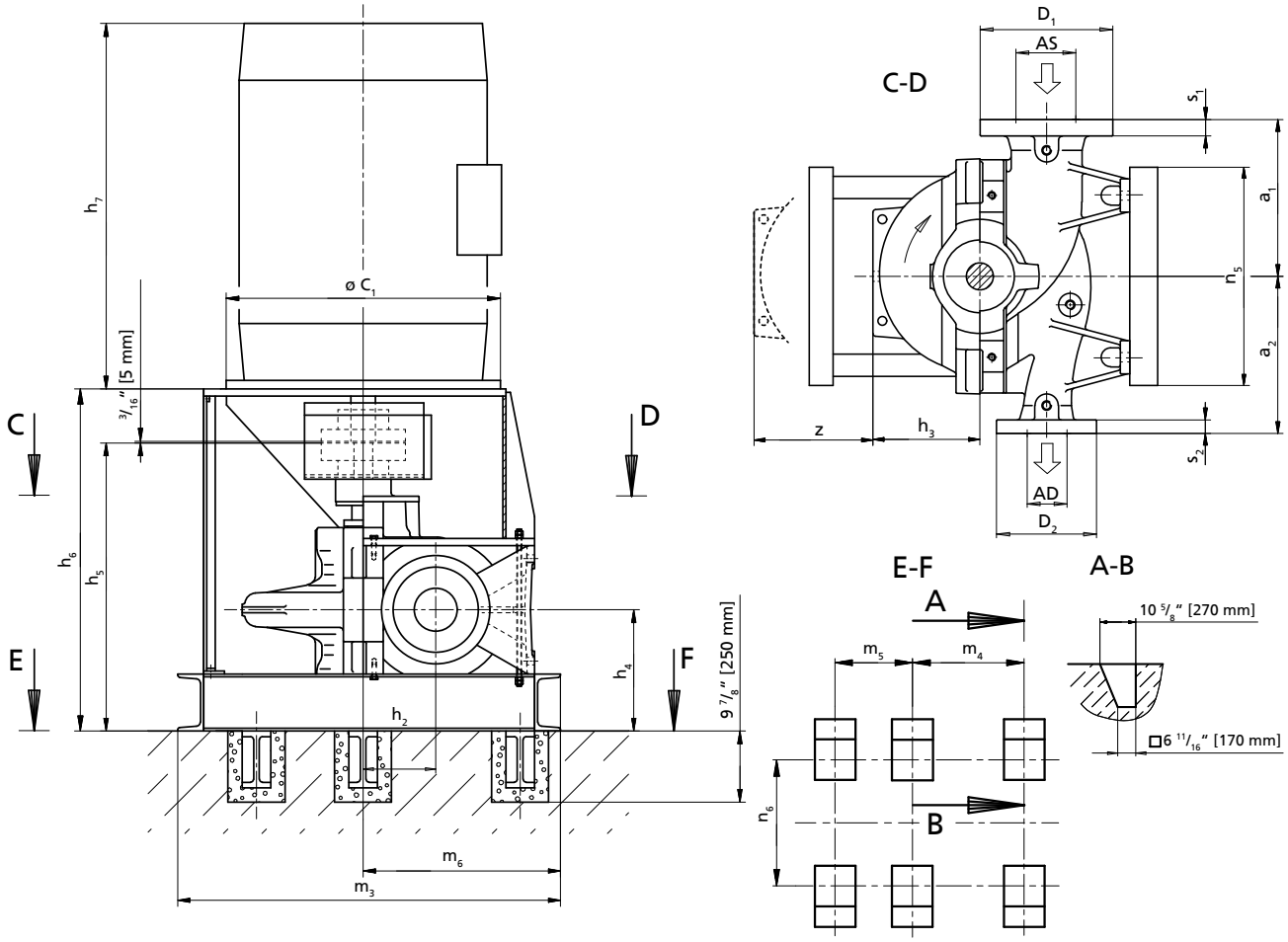

AS, AD, D_1, D_2, s_1, s_2: (⇨ Seite 76)

Zulässige Maßabweichungen für:

- Achshöhen: DIN 747
- Maße ohne Toleranzangaben: ISO 2768 CK
- Maße ohne Toleranzangaben - Schweißteile: ISO 13920-B/F
- Maße ohne Toleranzangaben - Gussteile: ISO 8062-CT13-RMA(H)
- Nut und Passfeder nach DIN 6885 Bl. 1
- Wellendurchmesser: Toleranz h_6 nach DIN 7155

Die Darstellung ist nicht maßstäblich, sondern nur beispielhaft. Die Abmessungen sind für KSB-Standard-Motoren gültig und beziehen sich auf die Ausführung mit mediengeschmierten Lager auf der Endseite. Für die Ausführung mit fettgeschmierten Kugellager auf Antriebs- und Endseite gelten abweichende Abmessungen. Verbindlicher Aufstellungsplan nur auf Anfrage und gegen Vorlage eines verbindlichen Motormaßblattes. Die Rohrleitungen müssen spannungsfrei angeschlossen werden. Die Pumpe darf nicht zur Abstützung der Rohrleitung verwendet werden. Die Rohrleitung ist so zu fixieren, dass keine Kräfte, Vibrationen oder das Gewicht der Rohrleitung an die Pumpe übertragen werden. Einschränkungen für Kräfte und Momente an Saug- und Druckstutzen sind zu beachten. Der Anschluss über unverspannte Kompensatoren ist unzulässig.

Alle Löcher für die Fundamentklötze vollständig mit schwindungsfreiem Beton ausgießen. Ausreichende Druckfestigkeit gemäß Klasse C25/30 des Betons in der Expositionsklasse XC1 nach EN 206-1 beachten.

67) Nicht dokumentierte Motoren auf Anfrage.
68) Die angegebenen Gewichte sind Richtwerte und können je nach Werkstoffausführung abweichen. Bei Werkstoffvariante DD_{35} sind die angegebenen Pumpengewichte mit dem Faktor 1,08 zu multiplizieren.
69) Der Grundrahmen wird im Auftragsfall konstruiert.

Abmessungen Pumpe, Motor und Gewichte

Baugröße	Motor[66]	Leistung P_2 60 Hz	Polzahl	Aufstellungsart	Pumpe					Motor											Gewicht[67]			
					a_1	a_2	h_2	h_3	z	c_1	h_4	h_5	h_6	h_7	m_3	m_4	m_5	m_6	n_5	n_6	Pumpe	Wasserfüllung	Fundamentfuß	Motor
		[kW]			[mm]					[mm]											[kg]			
100-375	256TD	15,00	4	[68]	370	370	170	260	520	[69]	300	715	[69]	532	[69]	[69]	[69]	[69]	[69]	[69]	245	30	[69]	119
100-375	284TD	18,50	4	[69]	370	370	170	260	520	[69]	300	715	[69]	554	[69]	[69]	[69]	[69]	[69]	[69]	245	30	[69]	176
100-375	286TD	22,00	4	[69]	370	370	170	260	520	[69]	300	715	[69]	592	[69]	[69]	[69]	[69]	[69]	[69]	245	30	[69]	190
100-375	324TD	30,00	4	[69]	370	370	170	260	520	[69]	300	715	[69]	619	[69]	[69]	[69]	[69]	[69]	[69]	245	30	[69]	210
100-375	326TD	37,00	4	[69]	370	370	170	260	520	[69]	300	715	[69]	657	[69]	[69]	[69]	[69]	[69]	[69]	245	30	[69]	232
100-375	364/5TD	45,00	4	[69]	370	370	170	260	520	[69]	300	715	[69]	721	[69]	[69]	[69]	[69]	[69]	[69]	245	30	[69]	363
100-375	364/5TD	55,00	4	[69]	370	370	170	260	520	[69]	300	715	[69]	721	[69]	[69]	[69]	[69]	[69]	[69]	245	30	[69]	384
100-375	404/5TD	75,00	4	[69]	370	370	170	260	520	[69]	300	715	[69]	825	[69]	[69]	[69]	[69]	[69]	[69]	245	30	[69]	496
100-375	444/5TD	90,00	4	[69]	370	370	170	260	520	[69]	300	715	[69]	926	[69]	[69]	[69]	[69]	[69]	[69]	245	30	[69]	655
100-250	184TD	3,70	4	[69]	330	330	170	195	390	[69]	300	715	[69]	333	[69]	[69]	[69]	[69]	[69]	[69]	210	20	[69]	42
100-250	213TD	5,50	4	[69]	330	330	170	195	390	[69]	300	715	[69]	372	[69]	[69]	[69]	[69]	[69]	[69]	210	20	[69]	63
100-250	215TD	7,50	4	[69]	330	330	170	195	390	[69]	300	715	[69]	410	[69]	[69]	[69]	[69]	[69]	[69]	210	20	[69]	70
100-250	254TD	11,00	4	[69]	330	330	170	195	390	[69]	300	715	[69]	488	[69]	[69]	[69]	[69]	[69]	[69]	210	20	[69]	103
100-250	256TD	15,00	4	[69]	330	330	170	195	390	[69]	300	715	[69]	532	[69]	[69]	[69]	[69]	[69]	[69]	210	20	[69]	119
100-250	284TD	18,50	4	[69]	330	330	170	195	390	[69]	300	715	[69]	554	[69]	[69]	[69]	[69]	[69]	[69]	210	20	[69]	176
100-250	286TD	22,00	4	[69]	330	330	170	195	390	[69]	300	715	[69]	592	[69]	[69]	[69]	[69]	[69]	[69]	210	20	[69]	190
100-250	324TSD	30,00	2	[69]	330	330	170	195	390	[69]	300	715	[69]	619	[69]	[69]	[69]	[69]	[69]	[69]	210	20	[69]	234
100-250	326TSD	37,00	2	[69]	330	330	170	195	390	[69]	300	715	[69]	657	[69]	[69]	[69]	[69]	[69]	[69]	210	20	[69]	249
100-250	364/5TSD	45,00	2	[69]	330	330	170	195	390	[69]	300	715	[69]	725	[69]	[69]	[69]	[69]	[69]	[69]	210	20	[69]	366
100-250	364/5TSD	55,00	2	[69]	330	330	170	195	390	[69]	300	715	[69]	725	[69]	[69]	[69]	[69]	[69]	[69]	210	20	[69]	384
100-250	404/5TSD	75,00	2	[69]	330	330	170	195	390	[69]	300	715	[69]	825	[69]	[69]	[69]	[69]	[69]	[69]	210	20	[69]	457
100-250	444/5TSD	90,00	2	[69]	330	330	170	195	390	[69]	300	715	[69]	926	[69]	[69]	[69]	[69]	[69]	[69]	210	20	[69]	664
100-310	215TD	7,50	4	[69]	330	330	170	225	450	[69]	300	715	[69]	410	[69]	[69]	[69]	[69]	[69]	[69]	225	25	[69]	70
100-310	254TD	11,00	4	[69]	330	330	170	225	450	[69]	300	715	[69]	488	[69]	[69]	[69]	[69]	[69]	[69]	225	25	[69]	103
100-310	256TD	15,00	4	[69]	330	330	170	225	450	[69]	300	715	[69]	532	[69]	[69]	[69]	[69]	[69]	[69]	225	25	[69]	119
100-310	284TD	18,50	4	[69]	330	330	170	225	450	[69]	300	715	[69]	554	[69]	[69]	[69]	[69]	[69]	[69]	225	25	[69]	176
100-310	286TD	22,00	4	[69]	330	330	170	225	450	[69]	300	715	[69]	592	[69]	[69]	[69]	[69]	[69]	[69]	225	25	[69]	190
100-310	324TD	30,00	4	[69]	330	330	170	225	450	[69]	300	715	[69]	619	[69]	[69]	[69]	[69]	[69]	[69]	225	25	[69]	210
100-310	326TD	37,00	4	[69]	330	330	170	225	450	[69]	300	715	[69]	657	[69]	[69]	[69]	[69]	[69]	[69]	225	25	[69]	232
100-310	364/5TD	45,00	4	[69]	330	330	170	225	450	[69]	300	715	[69]	721	[69]	[69]	[69]	[69]	[69]	[69]	225	25	[69]	363
100-310	364/5TSD	55,00	2	[69]	330	330	170	225	450	[69]	300	715	[69]	725	[69]	[69]	[69]	[69]	[69]	[69]	225	25	[69]	384
100-310	404/5TSD	75,00	2	[69]	330	330	170	225	450	[69]	300	715	[69]	825	[69]	[69]	[69]	[69]	[69]	[69]	225	25	[69]	457
100-310	444/5TSD	90,00	2	[69]	330	330	170	225	450	[69]	300	715	[69]	926	[69]	[69]	[69]	[69]	[69]	[69]	225	25	[69]	664
100-310	444/5TSD	110,00	2	[69]	330	330	170	225	450	[69]	300	715	[69]	926	[69]	[69]	[69]	[69]	[69]	[69]	225	25	[69]	730
100-310	445/7TSD	150,00	2	[69]	330	330	170	225	450	[69]	300	715	[69]	1021	[69]	[69]	[69]	[69]	[69]	[69]	225	25	[69]	868
100-310	504/5TSD	150,00	2	[69]	330	330	170	225	450	[69]	300	715	[69]	1104	[69]	[69]	[69]	[69]	[69]	[69]	225	25	[69]	983

Omega V 125-230 bis 150-360

Abmessungen Omega V, vertikale Ausführung, Aufstellung DB/DK/DP

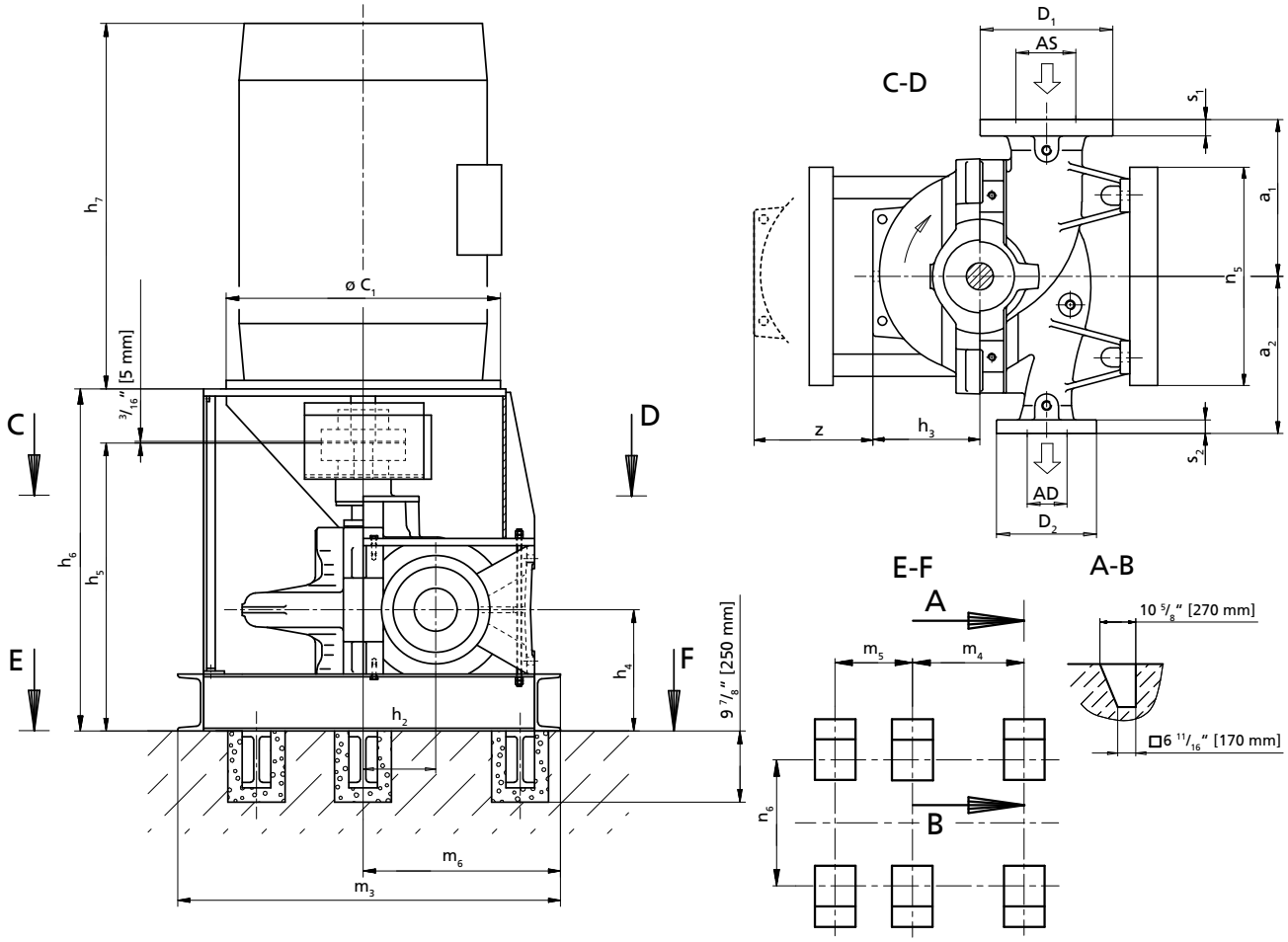

AS, AD, D_1, D_2, s_1, s_2: (⇨ Seite 76)

Zulässige Maßabweichungen für:

- Achshöhen: DIN 747
- Maße ohne Toleranzangaben: ISO 2768 CK
- Maße ohne Toleranzangaben - Schweißteile: ISO 13920-B/F
- Maße ohne Toleranzangaben - Gussteile: ISO 8062-CT13-RMA(H)
- Nut und Passfeder nach DIN 6885 Bl. 1
- Wellendurchmesser: Toleranz h_6 nach DIN 7155

Die Darstellung ist nicht maßstäblich, sondern nur beispielhaft. Die Abmessungen sind für KSB-Standard-Motoren gültig und beziehen sich auf die Ausführung mit mediengeschmierten Lager auf der Endseite. Für die Ausführung mit fettgeschmierten Kugellager auf Antriebs- und Endseite gelten abweichende Abmessungen. Verbindlicher Aufstellungsplan nur auf Anfrage und gegen Vorlage eines verbindlichen Motormaßblattes. Die Rohrleitungen müssen spannungsfrei angeschlossen werden. Die Pumpe darf nicht zur Abstützung der Rohrleitung verwendet werden. Die Rohrleitung ist so zu fixieren, dass keine Kräfte, Vibrationen oder das Gewicht der Rohrleitung an die Pumpe übertragen werden. Einschränkungen für Kräfte und Momente an Saug- und Druckstutzen sind zu beachten. Der Anschluss über unverspannte Kompensatoren ist unzulässig.

Alle Löcher für die Fundamentklötze vollständig mit schwindungsfreiem Beton ausgießen. Ausreichende Druckfestigkeit gemäß Klasse C25/30 des Betons in der Expositionsklasse XC1 nach EN 206-1 beachten.

70) Nicht dokumentierte Motoren auf Anfrage.
71) Die angegebenen Gewichte sind Richtwerte und können je nach Werkstoffausführung abweichen. Bei Werkstoffvariante DD_{35} sind die angegebenen Pumpengewichte mit dem Faktor 1,08 zu multiplizieren.
72) Der Grundrahmen wird im Auftragsfall konstruiert.

Abmessungen Pumpe, Motor und Gewichte

Baugröße	Motor[69]	Leistung P_2 60 Hz	Polzahl	Aufstellungsart	Pumpe					Motor											Gewicht[70]			
					a_1	a_2	h_2	h_3	z	c_1	h_4	h_5	h_6	h_7	m_3	m_4	m_5	m_6	n_5	n_6	Pumpe	Wasserfüllung	Fundamentfuß	Motor
		[kW]			[mm]					[mm]											[kg]			
125-230	254TD	11,00	4	[71]	370	370	200	210	420	[72]	355	870	[72]	488	[72]	[72]	[72]	[72]	[72]	[72]	250	35	[72]	103
125-230	256TD	15,00	4	[72]	370	370	200	210	420	[72]	355	870	[72]	532	[72]	[72]	[72]	[72]	[72]	[72]	250	35	[72]	119
125-230	284TD	18,50	4	[72]	370	370	200	210	420	[72]	355	870	[72]	554	[72]	[72]	[72]	[72]	[72]	[72]	250	35	[72]	176
125-230	286TD	22,00	4	[72]	370	370	200	210	420	[72]	355	870	[72]	592	[72]	[72]	[72]	[72]	[72]	[72]	250	35	[72]	190
125-290	215TD	7,50	4	[72]	370	370	200	230	460	[72]	355	870	[72]	410	[72]	[72]	[72]	[72]	[72]	[72]	275	40	[72]	70
125-290	254TD	11,00	4	[72]	370	370	200	230	460	[72]	355	870	[72]	488	[72]	[72]	[72]	[72]	[72]	[72]	275	40	[72]	103
125-290	256TD	15,00	4	[72]	370	370	200	230	460	[72]	355	870	[72]	532	[72]	[72]	[72]	[72]	[72]	[72]	275	40	[72]	119
125-290	284TD	18,50	4	[72]	370	370	200	230	460	[72]	355	870	[72]	554	[72]	[72]	[72]	[72]	[72]	[72]	275	40	[72]	176
125-290	286TD	22,00	4	[72]	370	370	200	230	460	[72]	355	870	[72]	592	[72]	[72]	[72]	[72]	[72]	[72]	275	40	[72]	190
125-290	324TD	30,00	4	[72]	370	370	200	230	460	[72]	355	870	[72]	619	[72]	[72]	[72]	[72]	[72]	[72]	275	40	[72]	210
125-290	326TD	37,00	4	[72]	370	370	200	230	460	[72]	355	870	[72]	657	[72]	[72]	[72]	[72]	[72]	[72]	275	40	[72]	232
125-290	364/5TD	45,00	4	[72]	370	370	200	230	460	[72]	355	870	[72]	721	[72]	[72]	[72]	[72]	[72]	[72]	275	40	[72]	363
125-290	364/5TD	55,00	4	[72]	370	370	200	230	460	[72]	355	870	[72]	721	[72]	[72]	[72]	[72]	[72]	[72]	275	40	[72]	384
125-365	284TD	18,50	4	[72]	370	370	200	260	520	[72]	355	870	[72]	554	[72]	[72]	[72]	[72]	[72]	[72]	300	45	[72]	176
125-365	286TD	22,00	4	[72]	370	370	200	260	520	[72]	355	870	[72]	592	[72]	[72]	[72]	[72]	[72]	[72]	300	45	[72]	190
125-365	324TD	30,00	4	[72]	370	370	200	260	520	[72]	355	870	[72]	619	[72]	[72]	[72]	[72]	[72]	[72]	300	45	[72]	210
125-365	326TD	37,00	4	[72]	370	370	200	260	520	[72]	355	870	[72]	657	[72]	[72]	[72]	[72]	[72]	[72]	300	45	[72]	232
125-365	364/5TD	45,00	4	[72]	370	370	200	260	520	[72]	355	870	[72]	721	[72]	[72]	[72]	[72]	[72]	[72]	300	45	[72]	363
125-365	364/5TD	55,00	4	[72]	370	370	200	260	520	[72]	355	870	[72]	721	[72]	[72]	[72]	[72]	[72]	[72]	300	45	[72]	384
125-365	404/5TD	75,00	4	[72]	370	370	200	260	520	[72]	355	870	[72]	825	[72]	[72]	[72]	[72]	[72]	[72]	300	45	[72]	496
125-365	444/5TD	90,00	4	[72]	370	370	200	260	520	[72]	355	870	[72]	926	[72]	[72]	[72]	[72]	[72]	[72]	300	45	[72]	655
125-365	444/5TD	110,00	4	[72]	370	370	200	260	520	[72]	355	870	[72]	926	[72]	[72]	[72]	[72]	[72]	[72]	300	45	[72]	704
125-365	445/7TD	150,00	4	[72]	370	370	200	260	520	[72]	355	870	[72]	1021	[72]	[72]	[72]	[72]	[72]	[72]	300	45	[72]	829
125-500	326TD	37,00	4	[72]	450	450	200	305	610	[72]	355	870	[72]	657	[72]	[72]	[72]	[72]	[72]	[72]	335	55		232
125-500	364/5TD	45,00	4	[72]	450	450	200	305	610	[72]	355	870	[72]	721	[72]	[72]	[72]	[72]	[72]	[72]	335	55		363
125-500	364/5TD	55,00	4	[72]	450	450	200	305	610	[72]	355	870	[72]	721	[72]	[72]	[72]	[72]	[72]	[72]	335	55		384
125-500	404/5TD	75,00	4	[72]	450	450	200	305	610	[72]	355	870	[72]	825	[72]	[72]	[72]	[72]	[72]	[72]	335	55		496
125-500	444/5TD	90,00	4	[72]	450	450	200	305	610	[72]	355	870	[72]	926	[72]	[72]	[72]	[72]	[72]	[72]	335	55		655
125-500	444/5TD	110,00	4	[72]	450	450	200	305	610	[72]	355	870	[72]	926	[72]	[72]	[72]	[72]	[72]	[72]	335	55		704
125-500	445/7TD	150,00	4	[72]	450	450	200	305	610	[72]	355	870	[72]	1021	[72]	[72]	[72]	[72]	[72]	[72]	335	55		829
150-290	256TD	15,00	4	[72]	400	400	200	245	490	[72]	355	870	[72]	532	[72]	[72]	[72]	[72]	[72]	[72]	350	50		119
150-290	284TD	18,50	4	[72]	400	400	200	245	490	[72]	355	870	[72]	554	[72]	[72]	[72]	[72]	[72]	[72]	350	50		176
150-290	286TD	22,00	4	[72]	400	400	200	245	490	[72]	355	870	[72]	592	[72]	[72]	[72]	[72]	[72]	[72]	350	50		190
150-290	324TD	30,00	4	[72]	400	400	200	245	490	[72]	355	870	[72]	619	[72]	[72]	[72]	[72]	[72]	[72]	350	50		210
150-290	326TD	37,00	4	[72]	400	400	200	245	490	[72]	355	870	[72]	657	[72]	[72]	[72]	[72]	[72]	[72]	350	50		232
150-290	364/5TD	45,00	4	[72]	400	400	200	245	490	[72]	355	870	[72]	721	[72]	[72]	[72]	[72]	[72]	[72]	350	50		363
150-290	364/5TD	55,00	4	[72]	400	400	200	245	490	[72]	355	870	[72]	721	[72]	[72]	[72]	[72]	[72]	[72]	350	50		384
150-360	324TD	30,00	4	[72]	400	400	200	265	530	[72]	355	870	[72]	619	[72]	[72]	[72]	[72]	[72]	[72]	360	60		210
150-360	326TD	37,00	4	[72]	400	400	200	265	530	[72]	355	870	[72]	657	[72]	[72]	[72]	[72]	[72]	[72]	360	60		232
150-360	364/5TD	45,00	4	[72]	400	400	200	265	530	[72]	355	870	[72]	721	[72]	[72]	[72]	[72]	[72]	[72]	360	60		363
150-360	364/5TD	55,00	4	[72]	400	400	200	265	530	[72]	355	870	[72]	721	[72]	[72]	[72]	[72]	[72]	[72]	360	60		384
150-360	404/5TD	75,00	4	[72]	400	400	200	265	530	[72]	355	870	[72]	825	[72]	[72]	[72]	[72]	[72]	[72]	360	60		496
150-360	444/5TD	90,00	4	[72]	400	400	200	265	530	[72]	355	870	[72]	926	[72]	[72]	[72]	[72]	[72]	[72]	360	60		655
150-360	444/5TD	110,00	4	[72]	400	400	200	265	530	[72]	355	870	[72]	926	[72]	[72]	[72]	[72]	[72]	[72]	360	60		704

Omega V 150-460 bis 200-420

Abmessungen Omega V, vertikale Ausführung, Aufstellung DB/DK/DP

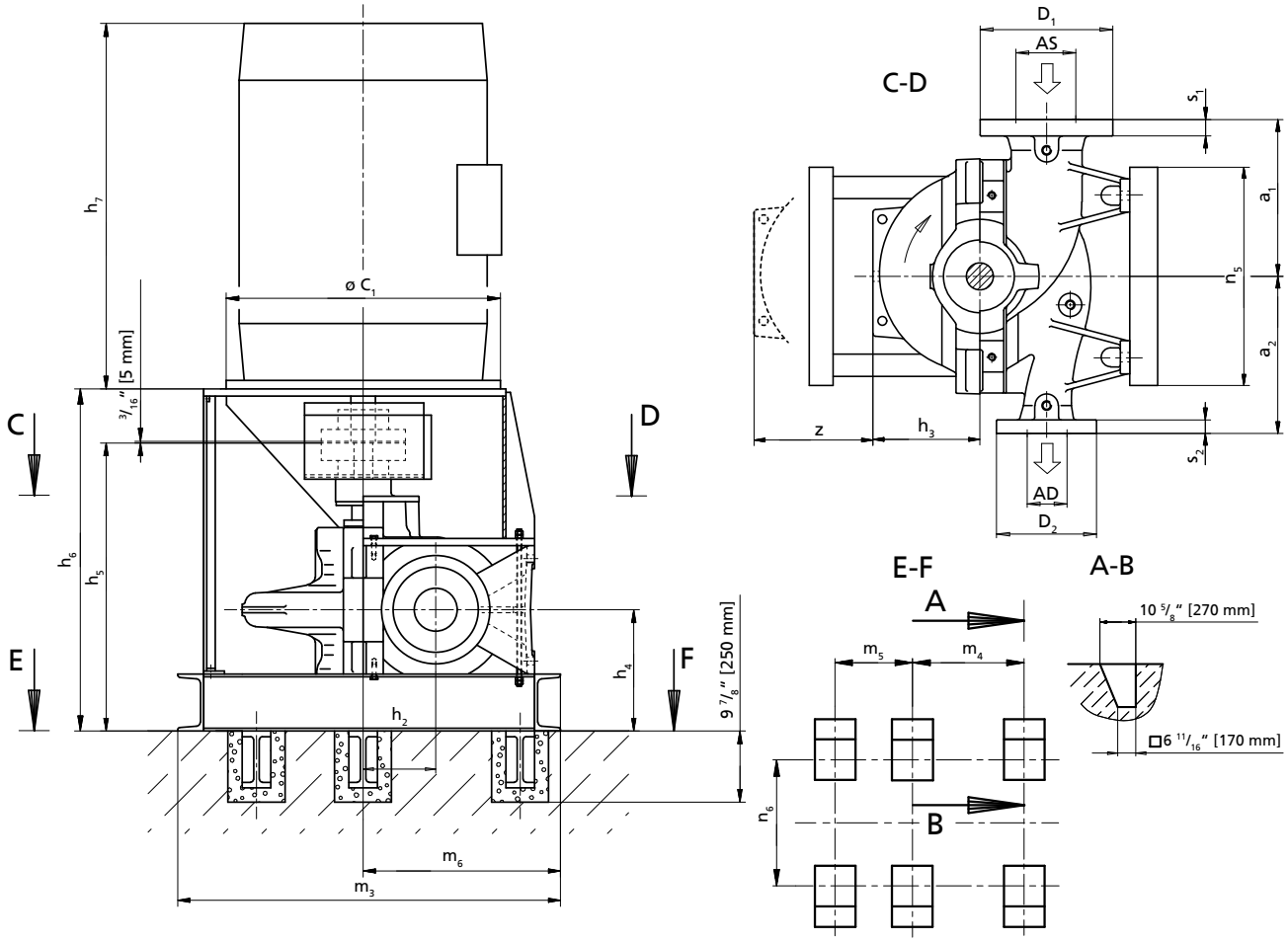

AS, AD, D_1, D_2, s_1, s_2: (⇨ Seite 76)

Zulässige Maßabweichungen für:

- Achshöhen: DIN 747
- Maße ohne Toleranzangaben: ISO 2768 CK
- Maße ohne Toleranzangaben - Schweißteile: ISO 13920-B/F
- Maße ohne Toleranzangaben - Gussteile: ISO 8062-CT13-RMA(H)
- Nut und Passfeder nach DIN 6885 Bl. 1
- Wellendurchmesser: Toleranz h_6 nach DIN 7155

Die Darstellung ist nicht maßstäblich, sondern nur beispielhaft. Die Abmessungen sind für KSB-Standard-Motoren gültig und beziehen sich auf die Ausführung mit mediengeschmierten Lager auf der Endseite. Für die Ausführung mit fettgeschmierten Kugellager auf Antriebs- und Endseite gelten abweichende Abmessungen. Verbindlicher Aufstellungsplan nur auf Anfrage und gegen Vorlage eines verbindlichen Motormaßblattes. Die Rohrleitungen müssen spannungsfrei angeschlossen werden. Die Pumpe darf nicht zur Abstützung der Rohrleitung verwendet werden. Die Rohrleitung ist so zu fixieren, dass keine Kräfte, Vibrationen oder das Gewicht der Rohrleitung an die Pumpe übertragen werden. Einschränkungen für Kräfte und Momente an Saug- und Druckstutzen sind zu beachten. Der Anschluss über unverspannte Kompensatoren ist unzulässig.

Alle Löcher für die Fundamentklötze vollständig mit schwindungsfreiem Beton ausgießen. Ausreichende Druckfestigkeit gemäß Klasse C25/30 des Betons in der Expositionsklasse XC1 nach EN 206-1 beachten.

73) Nicht dokumentierte Motoren auf Anfrage.
74) Die angegebenen Gewichte sind Richtwerte und können je nach Werkstoffausführung abweichen. Bei Werkstoffvariante DD_{35} sind die angegebenen Pumpengewichte mit dem Faktor 1,08 zu multiplizieren.
75) Der Grundrahmen wird im Auftragsfall konstruiert.

Abmessungen Pumpe, Motor und Gewichte

Baugröße	Motor[72]	Leistung P_2 60 Hz	Polzahl	Aufstellungsart	Pumpe					Motor											Gewicht[73]			
					a_1	a_2	h_2	h_3	z	c_1	h_4	h_5	h_6	h_7	m_3	m_4	m_5	m_6	n_5	n_6	Pumpe	Wasserfüllung	Fundamentfuß	Motor
		[kW]			[mm]					[mm]											[kg]			
150-460	324TD	30,00	4	[74]	450	450	200	305	610	[75]	400	990	[75]	619	[75]	[75]	[75]	[75]	[75]	[75]	440	75	[75]	210
150-460	326TD	37,00	4	[75]	450	450	200	305	610	[75]	400	990	[75]	657	[75]	[75]	[75]	[75]	[75]	[75]	440	75	[75]	232
150-460	364/5TD	45,00	4	[75]	450	450	200	305	610	[75]	400	990	[75]	721	[75]	[75]	[75]	[75]	[75]	[75]	440	75	[75]	363
150-460	364/5TD	55,00	4	[75]	450	450	200	305	610	[75]	400	990	[75]	721	[75]	[75]	[75]	[75]	[75]	[75]	440	75	[75]	384
150-460	404/5TD	75,00	4	[75]	450	450	200	305	610	[75]	400	990	[75]	825	[75]	[75]	[75]	[75]	[75]	[75]	440	75	[75]	496
150-460	444/5TD	90,00	4	[75]	450	450	200	305	610	[75]	400	990	[75]	926	[75]	[75]	[75]	[75]	[75]	[75]	440	75	[75]	655
150-460	444/5TD	110,00	4	[75]	450	450	200	305	610	[75]	400	990	[75]	926	[75]	[75]	[75]	[75]	[75]	[75]	440	75	[75]	704
150-460	445/7TD	150,00	4	[75]	450	450	200	305	610	[75]	400	990	[75]	1021	[75]	[75]	[75]	[75]	[75]	[75]	440	75	[75]	829
150-460	504/5TD	150,00	4	[75]	450	450	200	305	610	[75]	400	990	[75]	1104	[75]	[75]	[75]	[75]	[75]	[75]	440	75	[75]	973
150-460	445/7TD	185,00	4	[75]	450	450	200	305	610	[75]	400	990	[75]	1021	[75]	[75]	[75]	[75]	[75]	[75]	440	75	[75]	922
150-460	504/5TD	185,00	4	[75]	450	450	200	305	610	[75]	400	990	[75]	1104	[75]	[75]	[75]	[75]	[75]	[75]	440	75	[75]	1060
150-460	447/9TD	220,00	4	[75]	450	450	200	305	610	[75]	400	990	[75]	1215	[75]	[75]	[75]	[75]	[75]	[75]	440	75	[75]	1077
150-460	586/7TD	220,00	4	[75]	450	450	200	305	610	[75]	400	990	[75]	1277	[75]	[75]	[75]	[75]	[75]	[75]	440	75	[75]	1343
150-460	447/9TD	260,00	4	[75]	450	450	200	305	610	[75]	400	990	[75]	1215	[75]	[75]	[75]	[75]	[75]	[75]	440	75	[75]	1199
150-460	586/7TD	260,00	4	[75]	450	450	200	305	610	[75]	400	990	[75]	1277	[75]	[75]	[75]	[75]	[75]	[75]	440	75	[75]	1457
150-460	586/7TD	300,00	4	[75]	450	450	200	305	610	[75]	400	990	[75]	1277	[75]	[75]	[75]	[75]	[75]	[75]	440	75	[75]	1567
200-320	286TD	22,00	4	[75]	450	450	240	285	570	[75]	400	990	[75]	592	[75]	[75]	[75]	[75]	[75]	[75]	450	80	[75]	190
200-320	324TD	30,00	4	[75]	450	450	240	285	570	[75]	400	990	[75]	619	[75]	[75]	[75]	[75]	[75]	[75]	450	80	[75]	210
200-320	326TD	37,00	4	[75]	450	450	240	285	570	[75]	400	990	[75]	657	[75]	[75]	[75]	[75]	[75]	[75]	450	80	[75]	232
200-320	364/5TD	45,00	4	[75]	450	450	240	285	570	[75]	400	990	[75]	721	[75]	[75]	[75]	[75]	[75]	[75]	450	80	[75]	363
200-320	364/5TD	55,00	4	[75]	450	450	240	285	570	[75]	400	990	[75]	721	[75]	[75]	[75]	[75]	[75]	[75]	450	80	[75]	384
200-320	404/5TD	75,00	4	[75]	450	450	240	285	570	[75]	400	990	[75]	825	[75]	[75]	[75]	[75]	[75]	[75]	450	80	[75]	496
200-320	444/5TD	90,00	4	[75]	450	450	240	285	570	[75]	400	990	[75]	926	[75]	[75]	[75]	[75]	[75]	[75]	450	80	[75]	655
200-320	444/5TD	110,00	4	[75]	450	450	240	285	570	[75]	400	990	[75]	926	[75]	[75]	[75]	[75]	[75]	[75]	450	80	[75]	704
200-320	445/7TD	150,00	4	[75]	450	450	240	285	570	[75]	400	990	[75]	1021	[75]	[75]	[75]	[75]	[75]	[75]	450	80	[75]	829
200-320	504/5TD	150,00	4	[75]	450	450	240	285	570	[75]	400	990	[75]	1104	[75]	[75]	[75]	[75]	[75]	[75]	450	80	[75]	973
200-420	364/5TD	55,00	4	[75]	500	500	240	310	620	[75]	400	990	[75]	721	[75]	[75]	[75]	[75]	[75]	[75]	520	95	[75]	384
200-420	404/5TD	75,00	4	[75]	500	500	240	310	620	[75]	400	990	[75]	825	[75]	[75]	[75]	[75]	[75]	[75]	520	95	[75]	496
200-420	444/5TD	90,00	4	[75]	500	500	240	310	620	[75]	400	990	[75]	926	[75]	[75]	[75]	[75]	[75]	[75]	520	95	[75]	655
200-420	444/5TD	110,00	4	[75]	500	500	240	310	620	[75]	400	990	[75]	926	[75]	[75]	[75]	[75]	[75]	[75]	520	95	[75]	704
200-420	445/7TD	150,00	4	[75]	500	500	240	310	620	[75]	400	990	[75]	1021	[75]	[75]	[75]	[75]	[75]	[75]	520	95	[75]	829
200-420	504/5TD	150,00	4		500	500	240	310	620		400	990		1104							520	95		973
200-420	445/7TD	185,00	4		500	500	240	310	620		400	990		1021							520	95		922
200-420	504/5TD	185,00	4		500	500	240	310	620		400	990		1104							520	95		1060

Omega V 200-520 bis 250-370

Abmessungen Omega V, vertikale Ausführung, Aufstellung DB/DK/DP

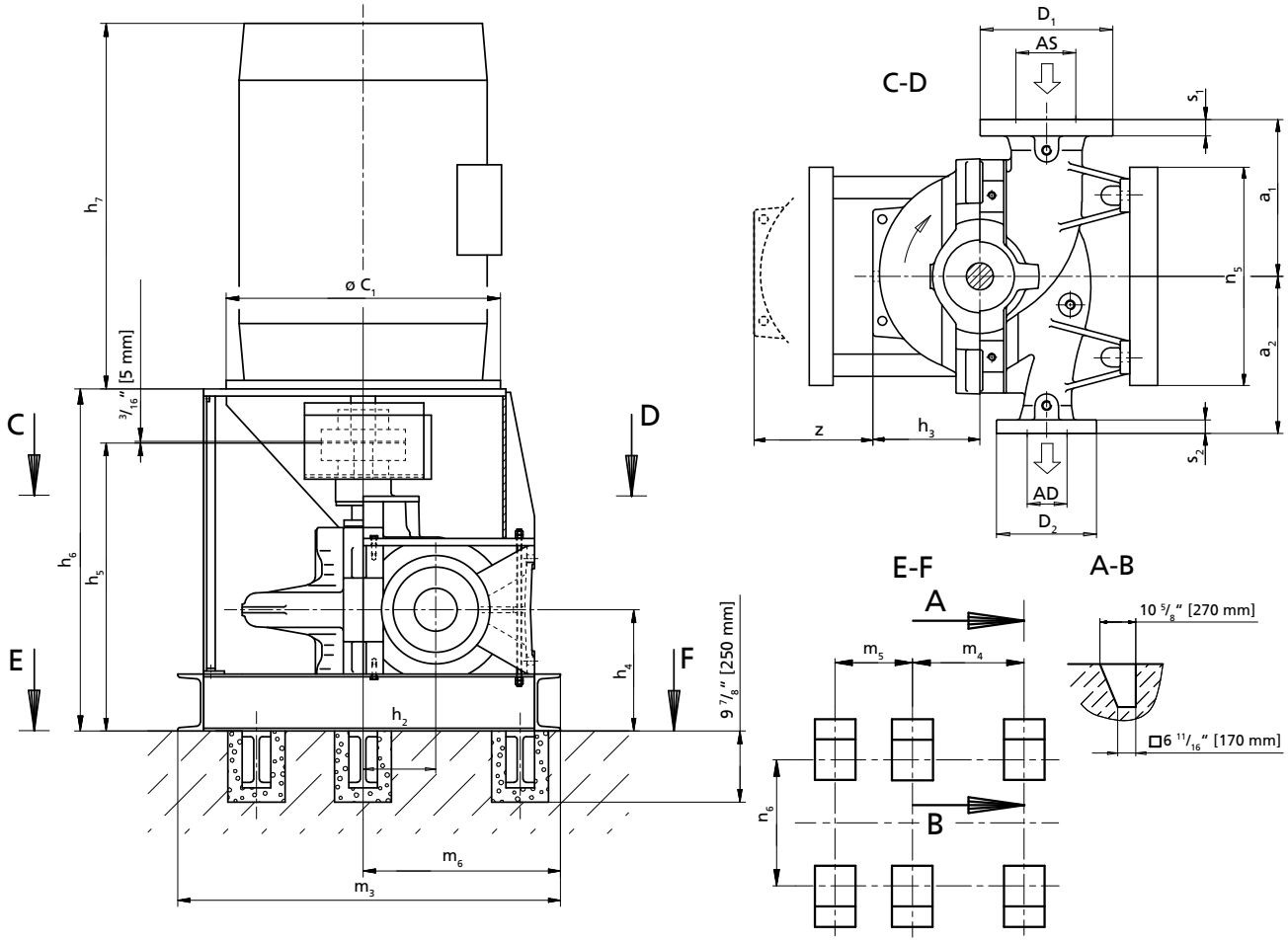

AS, AD, D_1, D_2, s_1, s_2: (⇨ Seite 76)

Zulässige Maßabweichungen für:

- Achshöhen: DIN 747
- Maße ohne Toleranzangaben: ISO 2768 CK
- Maße ohne Toleranzangaben - Schweißteile: ISO 13920-B/F
- Maße ohne Toleranzangaben - Gussteile: ISO 8062-CT13-RMA(H)
- Nut und Passfeder nach DIN 6885 Bl. 1
- Wellendurchmesser: Toleranz h_6 nach DIN 7155

Die Darstellung ist nicht maßstäblich, sondern nur beispielhaft. Die Abmessungen sind für KSB-Standard-Motoren gültig und beziehen sich auf die Ausführung mit mediengeschmierten Lager auf der Endseite. Für die Ausführung mit fettgeschmierten Kugellager auf Antriebs- und Endseite gelten abweichende Abmessungen. Verbindlicher Aufstellungsplan nur auf Anfrage und gegen Vorlage eines verbindlichen Motormaßblattes. Die Rohrleitungen müssen spannungsfrei angeschlossen werden. Die Pumpe darf nicht zur Abstützung der Rohrleitung verwendet werden. Die Rohrleitung ist so zu fixieren, dass keine Kräfte, Vibrationen oder das Gewicht der Rohrleitung an die Pumpe übertragen werden. Einschränkungen für Kräfte und Momente an Saug- und Druckstutzen sind zu beachten. Der Anschluss über unverspannte Kompensatoren ist unzulässig.

Alle Löcher für die Fundamentklötze vollständig mit schwindungsfreiem Beton ausgießen. Ausreichende Druckfestigkeit gemäß Klasse C25/30 des Betons in der Expositionsklasse XC1 nach EN 206-1 beachten.

76) Nicht dokumentierte Motoren auf Anfrage.
77) Die angegebenen Gewichte sind Richtwerte und können je nach Werkstoffausführung abweichen. Bei Werkstoffvariante DD_{35} sind die angegebenen Pumpengewichte mit dem Faktor 1,08 zu multiplizieren.
78) Der Grundrahmen wird im Auftragsfall konstruiert.

Abmessungen Pumpe, Motor und Gewichte

Baugröße	Motor[75]	Leistung P_2 60 Hz	Polzahl	Aufstellungsart	Pumpe					Motor											Gewicht[76]			
					a_1	a_2	h_2	h_3	z	c_1	h_4	h_5	h_6	h_7	m_3	m_4	m_5	m_6	n_5	n_6	Pumpe	Wasserfüllung	Fundamentfuß	Motor
		[kW]			[mm]					[mm]											[kg]			
200-520	444/5TD	110,00	4	[77]	600	500	300	370	740	[78]	440	1095	[78]	926	[78]	[78]	[78]	[78]	[78]	[78]	840	115	[78]	704
200-520	445/7TD	150,00	4	[78]	600	500	300	370	740	[78]	440	1095	[78]	1021	[78]	[78]	[78]	[78]	[78]	[78]	840	115	[78]	829
200-520	504/5TD	150,00	4	[78]	600	500	300	370	740	[78]	440	1095	[78]	1104	[78]	[78]	[78]	[78]	[78]	[78]	840	115	[78]	973
200-520	445/7TD	185,00	4	[78]	600	500	300	370	740	[78]	440	1095	[78]	1021	[78]	[78]	[78]	[78]	[78]	[78]	840	115	[78]	922
200-520	504/5TD	185,00	4	[78]	600	500	300	370	740	[78]	440	1095	[78]	1104	[78]	[78]	[78]	[78]	[78]	[78]	840	115	[78]	1060
200-520	447/9TD	220,00	4	[78]	600	500	300	370	740	[78]	440	1095	[78]	1215	[78]	[78]	[78]	[78]	[78]	[78]	840	115	[78]	1077
200-520	586/7TD	220,00	4	[78]	600	500	300	370	740	[78]	440	1095	[78]	1277	[78]	[78]	[78]	[78]	[78]	[78]	840	115	[78]	1343
200-520	447/9TD	260,00	4	[78]	600	500	300	370	740	[78]	440	1095	[78]	1215	[78]	[78]	[78]	[78]	[78]	[78]	840	115	[78]	1199
200-520	586/7TD	260,00	4	[78]	600	500	300	370	740	[78]	440	1095	[78]	1277	[78]	[78]	[78]	[78]	[78]	[78]	840	115	[78]	1457
200-520	586/7TD	300,00	4	[78]	600	500	300	370	740	[78]	440	1095	[78]	1277	[78]	[78]	[78]	[78]	[78]	[78]	840	115	[78]	1567
200-520	586/7TD	330,00	4	[78]	600	500	300	370	740	[78]	440	1095	[78]	1277	[78]	[78]	[78]	[78]	[78]	[78]	840	115	[78]	1567
200-520	586/7TD	370,00	4	[78]	600	500	300	370	740	[78]	440	1095	[78]	1277	[78]	[78]	[78]	[78]	[78]	[78]	840	115	[78]	1774
200-520	586/7TD	400,00	4	[78]	600	500	300	370	740	[78]	440	1095	[78]	1277	[78]	[78]	[78]	[78]	[78]	[78]	840	115	[78]	1966
200-520	586/7TD	440,00	4	[78]	600	500	300	370	740	[78]	440	1095	[78]	1277	[78]	[78]	[78]	[78]	[78]	[78]	840	115	[78]	1966
200-520	588/9TD	480,00	4	[78]	600	500	300	370	740	[78]	440	1095	[78]	1467	[78]	[78]	[78]	[78]	[78]	[78]	840	115	[78]	1993
200-520	588/9TD	515,20	4	[78]	600	500	300	370	740	[78]	440	1095	[78]	1467	[78]	[78]	[78]	[78]	[78]	[78]	840	115	[78]	2079
200-670	445/7TD	150,00	4	[78]	650	550	350	430	860	[78]	440	1095	[78]	1021	[78]	[78]	[78]	[78]	[78]	[78]	990	140	[78]	829
200-670	504/5TD	150,00	4	[78]	650	550	350	430	860	[78]	440	1095	[78]	1104	[78]	[78]	[78]	[78]	[78]	[78]	990	140	[78]	973
200-670	445/7TD	185,00	4	[78]	650	550	350	430	860	[78]	440	1095	[78]	1021	[78]	[78]	[78]	[78]	[78]	[78]	990	140	[78]	922
200-670	504/5TD	185,00	4	[78]	650	550	350	430	860	[78]	440	1095	[78]	1104	[78]	[78]	[78]	[78]	[78]	[78]	990	140	[78]	1060
200-670	447/9TD	220,00	4	[78]	650	550	350	430	860	[78]	440	1095	[78]	1215	[78]	[78]	[78]	[78]	[78]	[78]	990	140	[78]	1077
200-670	586/7TD	220,00	4	[78]	650	550	350	430	860	[78]	440	1095	[78]	1277	[78]	[78]	[78]	[78]	[78]	[78]	990	140	[78]	1343
200-670	447/9TD	260,00	4	[78]	650	550	350	430	860	[78]	440	1095	[78]	1215	[78]	[78]	[78]	[78]	[78]	[78]	990	140	[78]	1199
200-670	586/7TD	260,00	4	[78]	650	550	350	430	860	[78]	440	1095	[78]	1277	[78]	[78]	[78]	[78]	[78]	[78]	990	140	[78]	1457
200-670	586/7TD	300,00	4	[78]	650	550	350	430	860	[78]	440	1095	[78]	1277	[78]	[78]	[78]	[78]	[78]	[78]	990	140	[78]	1567
200-670	586/7TD	330,00	4	[78]	650	550	350	430	860	[78]	440	1095	[78]	1277	[78]	[78]	[78]	[78]	[78]	[78]	990	140	[78]	1567
200-670	586/7TD	370,00	4	[78]	650	550	350	430	860	[78]	440	1095	[78]	1277	[78]	[78]	[78]	[78]	[78]	[78]	990	140	[78]	1774
200-670	586/7TD	400,00	4	[78]	650	550	350	430	860	[78]	440	1095	[78]	1277	[78]	[78]	[78]	[78]	[78]	[78]	990	140	[78]	1966
200-670	586/7TD	440,00	4	[78]	650	550	350	430	860	[78]	440	1095	[78]	1277	[78]	[78]	[78]	[78]	[78]	[78]	990	140	[78]	1966
200-670	588/9TD	480,00	4	[78]	650	550	350	430	860	[78]	440	1095	[78]	1467	[78]	[78]	[78]	[78]	[78]	[78]	990	140	[78]	1993
200-670	588/9TD	515,20	4	[78]	650	550	350	430	860	[78]	440	1095	[78]	1467	[78]	[78]	[78]	[78]	[78]	[78]	990	140	[78]	2079
200-670	588/9TD	550,00	4	[78]	650	550	350	430	860	[78]	440	1095	[78]	1467	[78]	[78]	[78]	[78]	[78]	[78]	990	140	[78]	2246
200-670	6806/7/8TD	590,00	4	[78]	650	550	350	430	860	[78]	440	1095	[78]	2107	[78]	[78]	[78]	[78]	[78]	[78]	990	140	[78]	3550
200-670	6806/7/8TD	660,00	4	[78]	650	550	350	430	860	[78]	440	1095	[78]	2107	[78]	[78]	[78]	[78]	[78]	[78]	990	140	[78]	3750
250-370	404/5TD	75,00	4	[78]	500	500	300	320	640	[78]	440	1095	[78]	825	[78]	[78]	[78]	[78]	[78]	[78]	665	125	[78]	496
250-370	444/5TD	90,00	4	[78]	500	500	300	320	640	[78]	440	1095	[78]	926	[78]	[78]	[78]	[78]	[78]	[78]	665	125	[78]	655
250-370	444/5TD	110,00	4	[78]	500	500	300	320	640	[78]	440	1095	[78]	926	[78]	[78]	[78]	[78]	[78]	[78]	665	125	[78]	704
250-370	445/7TD	150,00	4	[78]	500	500	300	320	640	[78]	440	1095	[78]	1021	[78]	[78]	[78]	[78]	[78]	[78]	665	125	[78]	829
250-370	504/5TD	150,00	4	[78]	500	500	300	320	640	[78]	440	1095	[78]	1104	[78]	[78]	[78]	[78]	[78]	[78]	665	125	[78]	973
250-370	445/7TD	185,00	4	[78]	500	500	300	320	640	[78]	440	1095	[78]	1021	[78]	[78]	[78]	[78]	[78]	[78]	665	125	[78]	922
250-370	504/5TD	185,00	4	[78]	500	500	300	320	640	[78]	440	1095	[78]	1104	[78]	[78]	[78]	[78]	[78]	[78]	665	125	[78]	1060
250-370	447/9TD	220,00	4	[78]	500	500	300	320	640	[78]	440	1095	[78]	1215	[78]	[78]	[78]	[78]	[78]	[78]	665	125	[78]	1077
250-370	586/7TD	220,00	4	[78]	500	500	300	320	640	[78]	440	1095	[78]	1277	[78]	[78]	[78]	[78]	[78]	[78]	665	125	[78]	1343
250-370	447/9TD	260,00	4	[78]	500	500	300	320	640	[78]	440	1095	[78]	1215	[78]	[78]	[78]	[78]	[78]	[78]	665	125	[78]	1199
250-370	586/7TD	260,00	4	[78]	500	500	300	320	640	[78]	440	1095	[78]	1277	[78]	[78]	[78]	[78]	[78]	[78]	665	125	[78]	1457

Omega V 250-480 bis 300-435

Abmessungen Omega V, vertikale Ausführung, Aufstellung DB/DK/DP

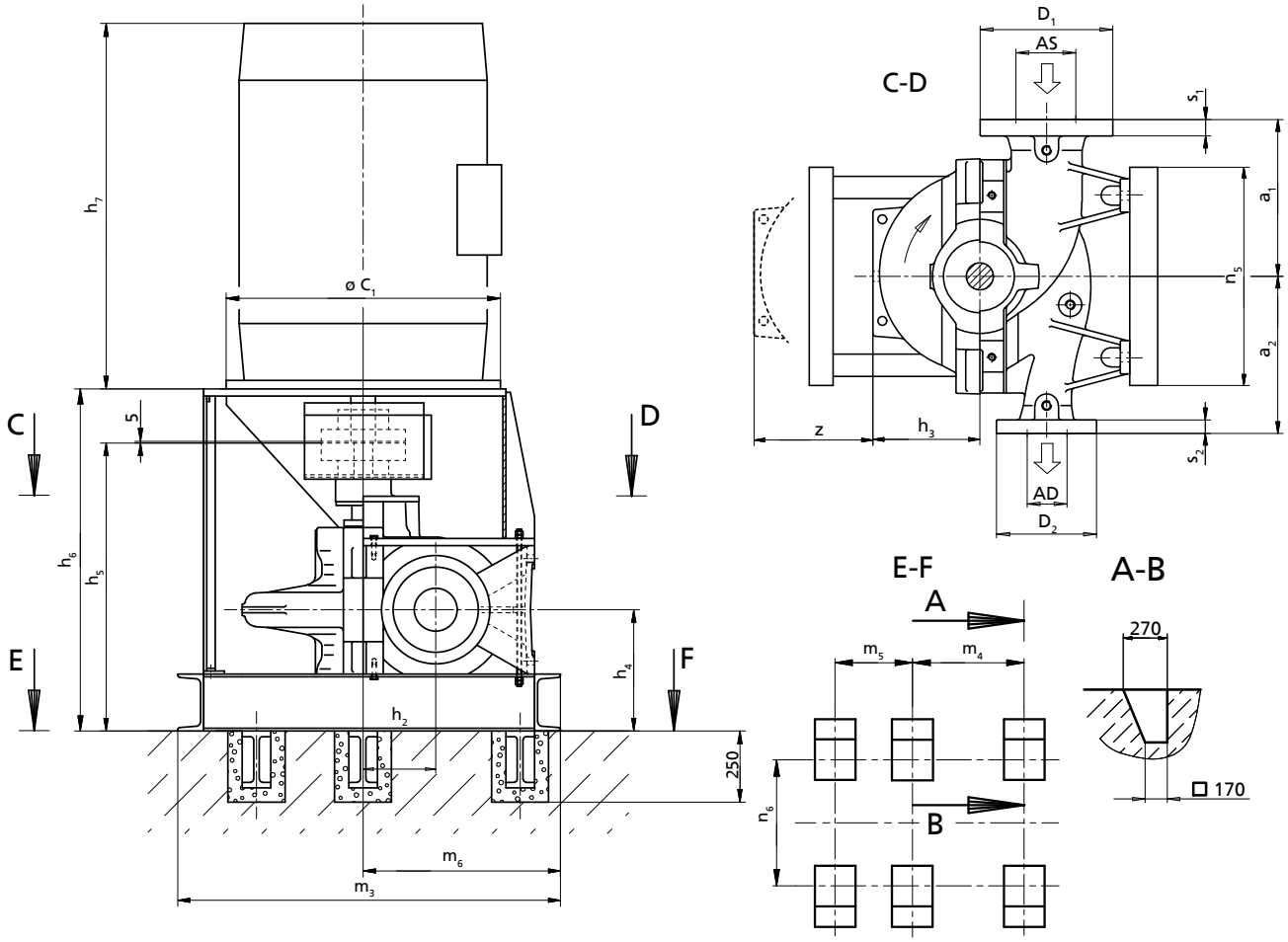

AS, AD, D_1, D_2, s_1, s_2: (⇨ Seite 76)

Zulässige Maßabweichungen für:

- Achshöhen: DIN 747
- Maße ohne Toleranzangaben: ISO 2768 CK
- Maße ohne Toleranzangaben - Schweißteile: ISO 13920-B/F
- Maße ohne Toleranzangaben - Gussteile: ISO 8062-CT13-RMA(H)
- Nut und Passfeder nach DIN 6885 Bl. 1
- Wellendurchmesser: Toleranz h_6 nach DIN 7155

Die Darstellung ist nicht maßstäblich, sondern nur beispielhaft. Die Abmessungen sind für KSB-Standard-Motoren gültig und beziehen sich auf die Ausführung mit mediengeschmierten Lager auf der Endseite. Für die Ausführung mit fettgeschmierten Kugellager auf Antriebs- und Endseite gelten abweichende Abmessungen. Verbindlicher Aufstellungsplan nur auf Anfrage und gegen Vorlage eines verbindlichen Motormaßblattes. Die Rohrleitungen müssen spannungsfrei angeschlossen werden. Die Pumpe darf nicht zur Abstützung der Rohrleitung verwendet werden. Die Rohrleitung ist so zu fixieren, dass keine Kräfte, Vibrationen oder das Gewicht der Rohrleitung an die Pumpe übertragen werden. Einschränkungen für Kräfte und Momente an Saug- und Druckstutzen sind zu beachten. Der Anschluss über unverspannte Kompensatoren ist unzulässig.

Alle Löcher für die Fundamentklötze vollständig mit schwindungsfreiem Beton ausgießen. Ausreichende Druckfestigkeit gemäß Klasse C25/30 des Betons in der Expositionsklasse XC1 nach EN 206-1 beachten.

79) Nicht dokumentierte Motoren auf Anfrage.
80) Die angegebenen Gewichte sind Richtwerte und können je nach Werkstoffausführung abweichen. Bei Werkstoffvariante DD_{35} sind die angegebenen Pumpengewichte mit dem Faktor 1,08 zu multiplizieren.
81) Der Grundrahmen wird im Auftragsfall konstruiert.

Abmessungen Pumpe, Motor und Gewichte

Baugröße	Motor[78]	Leistung P_2 60 Hz	Polzahl	Aufstellungsart	Pumpe					Motor											Gewicht[79]			
					a_1	a_2	h_2	h_3	z	c_1	h_4	h_5	h_6	h_7	m_3	m_4	m_5	m_6	n_5	n_6	Pumpe	Wasserfüllung	Fundamentfuß	Motor
		[kW]			[mm]					[mm]											[kg]			
250-480	445/7TD	150,00	4	80)	550	550	300	355	710	81)	500	1230	81)	1021	81)	81)	81)	81)	81)	81)	910	145	81)	829
250-480	504/5TD	150,00	4	81)	550	550	300	355	710	81)	500	1230	81)	1104	81)	81)	81)	81)	81)	81)	910	145	81)	973
250-480	445/7TD	185,00	4	81)	550	550	300	355	710	81)	500	1230	81)	1021	81)	81)	81)	81)	81)	81)	910	145	81)	922
250-480	504/5TD	185,00	4	81)	550	550	300	355	710	81)	500	1230	81)	1104	81)	81)	81)	81)	81)	81)	910	145	81)	1060
250-480	447/9TD	220,00	4	81)	550	550	300	355	710	81)	500	1230	81)	1215	81)	81)	81)	81)	81)	81)	910	145	81)	1077
250-480	586/7TD	220,00	4	81)	550	550	300	355	710	81)	500	1230	81)	1277	81)	81)	81)	81)	81)	81)	910	145	81)	1343
250-480	447/9TD	260,00	4	81)	550	550	300	355	710	81)	500	1230	81)	1215	81)	81)	81)	81)	81)	81)	910	145	81)	1199
250-480	586/7TD	260,00	4	81)	550	550	300	355	710	81)	500	1230	81)	1277	81)	81)	81)	81)	81)	81)	910	145	81)	1457
250-480	586/7TD	300,00	4	81)	550	550	300	355	710	81)	500	1230	81)	1277	81)	81)	81)	81)	81)	81)	910	145	81)	1567
250-480	586/7TD	330,00	4	81)	550	550	300	355	710	81)	500	1230	81)	1277	81)	81)	81)	81)	81)	81)	910	145	81)	1567
250-480	586/7TD	370,00	4	81)	550	550	300	355	710	81)	500	1230	81)	1277	81)	81)	81)	81)	81)	81)	910	145	81)	1774
250-600	445/7TD	185,00	4	81)	650	550	350	420	840	81)	500	1230	81)	1021	81)	81)	81)	81)	81)	81)	1215	180	81)	922
250-600	504/5TD	185,00	4	81)	650	550	350	420	840	81)	500	1230	81)	1104	81)	81)	81)	81)	81)	81)	1215	180	81)	1060
250-600	447/9TD	220,00	4	81)	650	550	350	420	840	81)	500	1230	81)	1215	81)	81)	81)	81)	81)	81)	1215	180	81)	1077
250-600	586/7TD	220,00	4	81)	650	550	350	420	840	81)	500	1230	81)	1277	81)	81)	81)	81)	81)	81)	1215	180	81)	1343
250-600	447/9TD	260,00	4	81)	650	550	350	420	840	81)	500	1230	81)	1215	81)	81)	81)	81)	81)	81)	1215	180	81)	1199
250-600	586/7TD	260,00	4	81)	650	550	350	420	840	81)	500	1230	81)	1277	81)	81)	81)	81)	81)	81)	1215	180	81)	1457
250-600	586/7TD	300,00	4	81)	650	550	350	420	840	81)	500	1230	81)	1277	81)	81)	81)	81)	81)	81)	1215	180	81)	1567
250-600	586/7TD	330,00	4	81)	650	550	350	420	840	81)	500	1230	81)	1277	81)	81)	81)	81)	81)	81)	1215	180	81)	1567
250-600	586/7TD	370,00	4	81)	650	550	350	420	840	81)	500	1230	81)	1277	81)	81)	81)	81)	81)	81)	1215	180	81)	1774
250-600	586/7TD	400,00	4	81)	650	550	350	420	840	81)	500	1230	81)	1277	81)	81)	81)	81)	81)	81)	1215	180	81)	1966
250-600	586/7TD	440,00	4	81)	650	550	350	420	840	81)	500	1230	81)	1277	81)	81)	81)	81)	81)	81)	1215	180	81)	1966
250-600	588/9TD	480,00	4	81)	650	550	350	420	840	81)	500	1230	81)	1467	81)	81)	81)	81)	81)	81)	1215	180	81)	1993
250-600	588/9TD	515,20	4	81)	650	550	350	420	840	81)	500	1230	81)	1467	81)	81)	81)	81)	81)	81)	1215	180	81)	2079
250-600	588/9TD	550,00	4	81)	650	550	350	420	840	81)	500	1230	81)	1467	81)	81)	81)	81)	81)	81)	1215	180	81)	2246
250-600	6806/7/8TD	590,00	4	81)	650	550	350	420	840	81)	500	1230	81)	2107	81)	81)	81)	81)	81)	81)	1215	180	81)	3550
250-600	6806/7/8TD	660,00	4	81)	650	550	350	420	840	81)	500	1230	81)	2107	81)	81)	81)	81)	81)	81)	1215	180	81)	3750
250-600	6809/10/11TD	750,00	4	81)	650	550	350	420	840	81)	500	1230	81)	2407	81)	81)	81)	81)	81)	81)	1215	180	81)	4430
250-600	6809/10/11TD	800,00	4	81)	650	550	350	420	840	81)	500	1230	81)	2407	81)	81)	81)	81)	81)	81)	1215	180	81)	4500
250-600	7006/10TD	900,00	4	81)	650	550	350	420	840	81)	500	1230	81)	2235	81)	81)	81)	81)	81)	81)	1215	180	81)	5125
300-300	404/5TD	75,00	4	81)	550	500	300	360	720	81)	440	1095	81)	825	81)	81)	81)	81)	81)	81)	870	150	81)	496
300-300	444/5TD	90,00	4	81)	550	500	300	360	720	81)	440	1095	81)	926	81)	81)	81)	81)	81)	81)	870	150	81)	655
300-300	444/5TD	110,00	4	81)	550	500	300	360	720	81)	440	1095	81)	926	81)	81)	81)	81)	81)	81)	870	150	81)	704
300-300	445/7TD	150,00	4	81)	550	500	300	360	720	81)	440	1095	81)	1021	81)	81)	81)	81)	81)	81)	870	150	81)	829
300-300	504/5TD	150,00	4	81)	550	500	300	360	720	81)	440	1095	81)	1104	81)	81)	81)	81)	81)	81)	870	150	81)	973
300-300	445/7TD	185,00	4	81)	550	500	300	360	720	81)	440	1095	81)	1021	81)	81)	81)	81)	81)	81)	870	150	81)	922
300-300	504/5TD	185,00	4	81)	550	500	300	360	720	81)	440	1095	81)	1104	81)	81)	81)	81)	81)	81)	870	150	81)	1060
300-435	445/7TD	150,00	4	81)	650	550	350	365	730	81)	500	1230	81)	1021	81)	81)	81)	81)	81)	81)	905	190	81)	829
300-435	504/5TD	150,00	4	81)	650	550	350	365	730	81)	500	1230	81)	1104	81)	81)	81)	81)	81)	81)	905	190	81)	973
300-435	445/7TD	185,00	4	81)	650	550	350	365	730	81)	500	1230	81)	1021	81)	81)	81)	81)	81)	81)	905	190	81)	922
300-435	504/5TD	185,00	4	81)	650	550	350	365	730	81)	500	1230	81)	1104	81)	81)	81)	81)	81)	81)	905	190	81)	1060
300-435	447/9TD	220,00	4	81)	650	550	350	365	730	81)	500	1230	81)	1215	81)	81)	81)	81)	81)	81)	905	190	81)	1077
300-435	586/7TD	220,00	4	81)	650	550	350	365	730	81)	500	1230	81)	1277	81)	81)	81)	81)	81)	81)	905	190	81)	1343
300-435	447/9TD	260,00	4	81)	650	550	350	365	730	81)	500	1230	81)	1215	81)	81)	81)	81)	81)	81)	905	190	81)	1199
300-435	586/7TD	260,00	4		650	550	350	365	730		500	1230		1277							905	190		1457
300-435	586/7TD	300,00	4		650	550	350	365	730		500	1230		1277							905	190		1567
300-435	586/7TD	330,00	4		650	550	350	365	730		500	1230		1277							905	190		1567
300-435	586/7TD	370,00	4		650	550	350	365	730		500	1230		1277							905	190		1774
300-435	586/7TD	400,00	4		650	550	350	365	730		500	1230		1277							905	190		1966

Omega V 300-560 bis 350-360

Abmessungen Omega V, vertikale Ausführung, Aufstellung DB/DK/DP

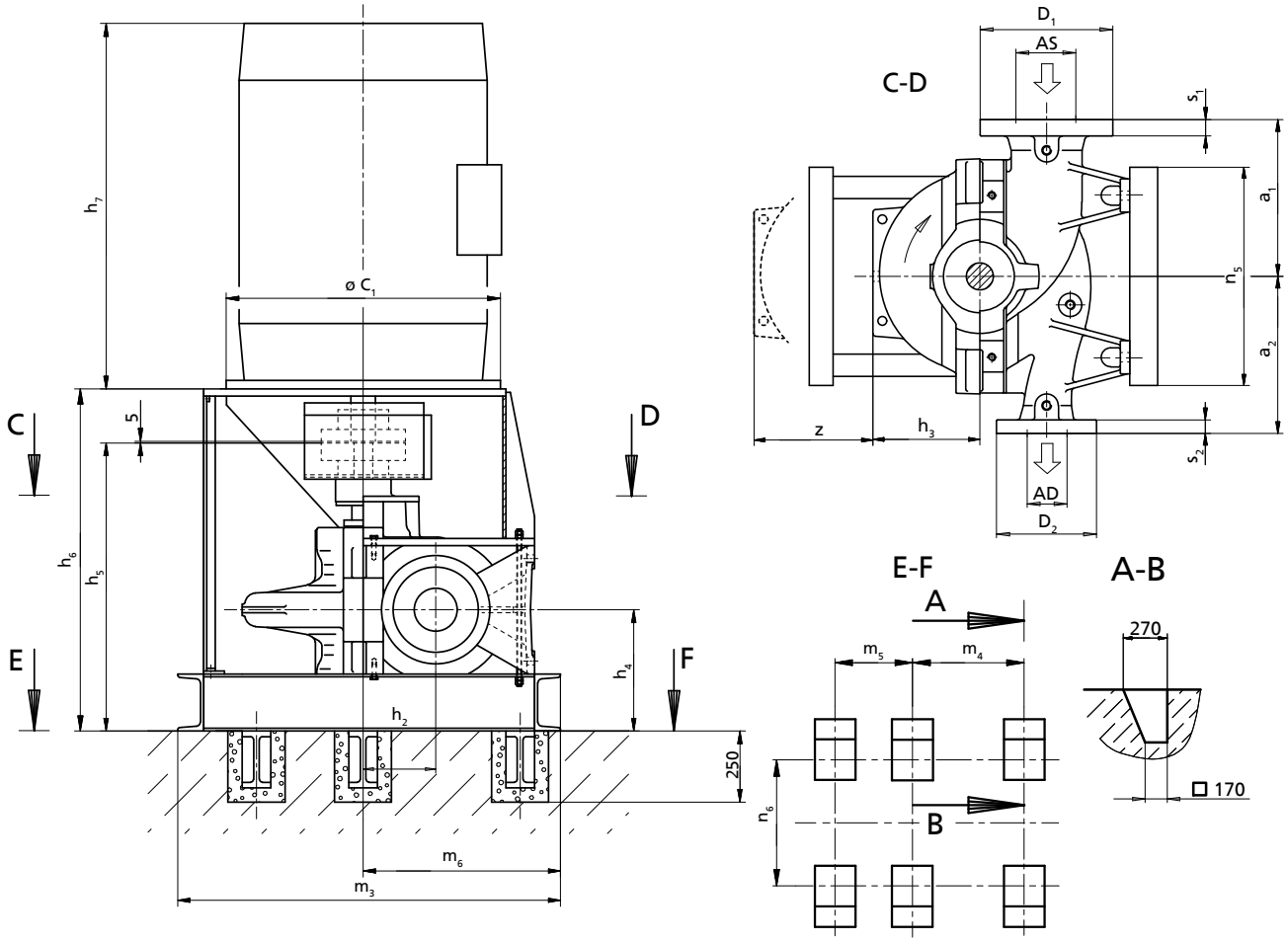

AS, AD, D_1, D_2, s_1, s_2: (⇨ Seite 76)

Zulässige Maßabweichungen für:

- Achshöhen: DIN 747
- Maße ohne Toleranzangaben: ISO 2768 CK
- Maße ohne Toleranzangaben - Schweißteile: ISO 13920-B/F
- Maße ohne Toleranzangaben - Gussteile: ISO 8062-CT13-RMA(H)
- Nut und Passfeder nach DIN 6885 Bl. 1
- Wellendurchmesser: Toleranz h_6 nach DIN 7155

Die Darstellung ist nicht maßstäblich, sondern nur beispielhaft. Die Abmessungen sind für KSB-Standard-Motoren gültig und beziehen sich auf die Ausführung mit mediengeschmierten Lager auf der Endseite. Für die Ausführung mit fettgeschmierten Kugellager auf Antriebs- und Endseite gelten abweichende Abmessungen. Verbindlicher Aufstellungsplan nur auf Anfrage und gegen Vorlage eines verbindlichen Motormaßblattes. Die Rohrleitungen müssen spannungsfrei angeschlossen werden. Die Pumpe darf nicht zur Abstützung der Rohrleitung verwendet werden. Die Rohrleitung ist so zu fixieren, dass keine Kräfte, Vibrationen oder das Gewicht der Rohrleitung an die Pumpe übertragen werden. Einschränkungen für Kräfte und Momente an Saug- und Druckstutzen sind zu beachten. Der Anschluss über unverspannte Kompensatoren ist unzulässig.

Alle Löcher für die Fundamentklötze vollständig mit schwindungsfreiem Beton ausgießen. Ausreichende Druckfestigkeit gemäß Klasse C25/30 des Betons in der Expositionsklasse XC1 nach EN 206-1 beachten.

82) Nicht dokumentierte Motoren auf Anfrage.
83) Die angegebenen Gewichte sind Richtwerte und können je nach Werkstoffausführung abweichen. Bei Werkstoffvariante DD_{35} sind die angegebenen Pumpengewichte mit dem Faktor 1,08 zu multiplizieren.
84) Der Grundrahmen wird im Auftragsfall konstruiert.

Abmessungen Pumpe, Motor und Gewichte

Baugröße	Motor[81]	Leistung P_2 60 Hz	Polzahl	Aufstellungsart	Pumpe					Motor											Gewicht[82]			
					a_1	a_2	h_2	h_3	z	c_1	h_4	h_5	h_6	h_7	m_3	m_4	m_5	m_6	n_5	n_6	Pumpe	Wasserfüllung	Fundamentfuß	Motor
		[kW]			[mm]					[mm]											[kg]			
300-560	447/9TD	260,00	4	[83]	700	650	350	430	860	[84]	570	1380	[84]	1215	[84]	[84]	[84]	[84]	[84]	[84]	1425	225	[84]	1199
300-560	586/7TD	260,00	4	[84]	700	650	350	430	860	[84]	570	1380	[84]	1277	[84]	[84]	[84]	[84]	[84]	[84]	1425	225	[84]	1457
300-560	586/7TD	300,00	4	[84]	700	650	350	430	860	[84]	570	1380	[84]	1277	[84]	[84]	[84]	[84]	[84]	[84]	1425	225	[84]	1567
300-560	586/7TD	330,00	4	[84]	700	650	350	430	860	[84]	570	1380	[84]	1277	[84]	[84]	[84]	[84]	[84]	[84]	1425	225	[84]	1567
300-560	586/7TD	370,00	4	[84]	700	650	350	430	860	[84]	570	1380	[84]	1277	[84]	[84]	[84]	[84]	[84]	[84]	1425	225	[84]	1774
300-560	586/7TD	400,00	4	[84]	700	650	350	430	860	[84]	570	1380	[84]	1277	[84]	[84]	[84]	[84]	[84]	[84]	1425	225	[84]	1966
300-560	586/7TD	440,00	4	[84]	700	650	350	430	860	[84]	570	1380	[84]	1277	[84]	[84]	[84]	[84]	[84]	[84]	1425	225	[84]	1966
300-560	588/9TD	480,00	4	[84]	700	650	350	430	860	[84]	570	1380	[84]	1467	[84]	[84]	[84]	[84]	[84]	[84]	1425	225	[84]	1993
300-560	588/9TD	515,20	4	[84]	700	650	350	430	860	[84]	570	1380	[84]	1467	[84]	[84]	[84]	[84]	[84]	[84]	1425	225	[84]	2079
300-560	588/9TD	550,00	4	[84]	700	650	350	430	860	[84]	570	1380	[84]	1467	[84]	[84]	[84]	[84]	[84]	[84]	1425	225	[84]	2246
300-560	6806/7/8TD	590,00	4	[84]	700	650	350	430	860	[84]	570	1380	[84]	2107	[84]	[84]	[84]	[84]	[84]	[84]	1425	225	[84]	3550
300-560	6806/7/8TD	660,00	4	[84]	700	650	350	430	860	[84]	570	1380	[84]	2107	[84]	[84]	[84]	[84]	[84]	[84]	1425	225	[84]	3750
300-560	6809/10/11TD	750,00	4	[84]	700	650	350	430	860	[84]	570	1380	[84]	2407	[84]	[84]	[84]	[84]	[84]	[84]	1425	225	[84]	4430
300-560	6809/10/11TD	800,00	4	[84]	700	650	350	430	860	[84]	570	1380	[84]	2407	[84]	[84]	[84]	[84]	[84]	[84]	1425	225	[84]	4500
300-700	586/7TD	400,00	4	[84]	750	650	400	485	970	[84]	570	1380	[84]	1277	[84]	[84]	[84]	[84]	[84]	[84]	1690	275	[84]	1966
300-700	586/7TD	440,00	4	[84]	750	650	400	485	970	[84]	570	1380	[84]	1277	[84]	[84]	[84]	[84]	[84]	[84]	1690	275	[84]	1966
300-700	588/9TD	480,00	4	[84]	750	650	400	485	970	[84]	570	1380	[84]	1467	[84]	[84]	[84]	[84]	[84]	[84]	1690	275	[84]	1993
300-700	588/9TD	515,20	4	[84]	750	650	400	485	970	[84]	570	1380	[84]	1467	[84]	[84]	[84]	[84]	[84]	[84]	1690	275	[84]	2079
300-700	588/9TD	550,00	4	[84]	750	650	400	485	970	[84]	570	1380	[84]	1467	[84]	[84]	[84]	[84]	[84]	[84]	1690	275	[84]	2246
300-700	6806/7/8TD	590,00	4	[84]	750	650	400	485	970	[84]	570	1380	[84]	2107	[84]	[84]	[84]	[84]	[84]	[84]	1690	275	[84]	3550
300-700	6806/7/8TD	660,00	4	[84]	750	650	400	485	970	[84]	570	1380	[84]	2107	[84]	[84]	[84]	[84]	[84]	[84]	1690	275	[84]	3750
300-700	6809/10/11TD	750,00	4	[84]	750	650	400	485	970	[84]	570	1380	[84]	2407	[84]	[84]	[84]	[84]	[84]	[84]	1690	275	[84]	4430
300-700	6809/10/11TD	800,00	4	[84]	750	650	400	485	970	[84]	570	1380	[84]	2407	[84]	[84]	[84]	[84]	[84]	[84]	1690	275	[84]	4500
300-700	7006/10TD	900,00	4	[84]	750	650	400	485	970	[84]	570	1380	[84]	2235	[84]	[84]	[84]	[84]	[84]	[84]	1690	275	[84]	5125
300-700	7006/10TD	1000,00	4	[84]	750	650	400	485	970	[84]	570	1380	[84]	2235	[84]	[84]	[84]	[84]	[84]	[84]	1690	275	[84]	5425
350-360	445/7TD	150,00	4	[84]	650	550	350	410	820	[84]	500	1230	[84]	1021	[84]	[84]	[84]	[84]	[84]	[84]	1100	230	[84]	829
350-360	504/5TD	150,00	4	[84]	650	550	350	410	820	[84]	500	1230	[84]	1104	[84]	[84]	[84]	[84]	[84]	[84]	1100	230	[84]	973
350-360	445/7TD	185,00	4	[84]	650	550	350	410	820	[84]	500	1230	[84]	1021	[84]	[84]	[84]	[84]	[84]	[84]	1100	230	[84]	922
350-360	504/5TD	185,00	4	[84]	650	550	350	410	820	[84]	500	1230	[84]	1104	[84]	[84]	[84]	[84]	[84]	[84]	1100	230	[84]	1060
350-360	447/9TD	220,00	4	[84]	650	550	350	410	820	[84]	500	1230	[84]	1215	[84]	[84]	[84]	[84]	[84]	[84]	1100	230	[84]	1077
350-360	586/7TD	220,00	4	[84]	650	550	350	410	820	[84]	500	1230	[84]	1277	[84]	[84]	[84]	[84]	[84]	[84]	1100	230	[84]	1343
350-360	447/9TD	260,00	4	[84]	650	550	350	410	820	[84]	500	1230	[84]	1215	[84]	[84]	[84]	[84]	[84]	[84]	1100	230	[84]	1199
350-360	586/7TD	260,00	4	[84]	650	550	350	410	820	[84]	500	1230	[84]	1277	[84]	[84]	[84]	[84]	[84]	[84]	1100	230	[84]	1457
350-360	586/7TD	300,00	4	[84]	650	550	350	410	820	[84]	500	1230	[84]	1277	[84]	[84]	[84]	[84]	[84]	[84]	1100	230	[84]	1567
350-360	586/7TD	330,00	4	[84]	650	550	350	410	820	[84]	500	1230	[84]	1277	[84]	[84]	[84]	[84]	[84]	[84]	1100	230	[84]	1567
350-360	586/7TD	370,00	4	[84]	650	550	350	410	820	[84]	500	1230	[84]	1277	[84]	[84]	[84]	[84]	[84]	[84]	1100	230	[84]	1774
350-360	586/7TD	400,00	4	[84]	650	550	350	410	820	[84]	500	1230	[84]	1277	[84]	[84]	[84]	[84]	[84]	[84]	1100	230	[84]	1966

Flanschausführungen

Flanschausführung nach ASME

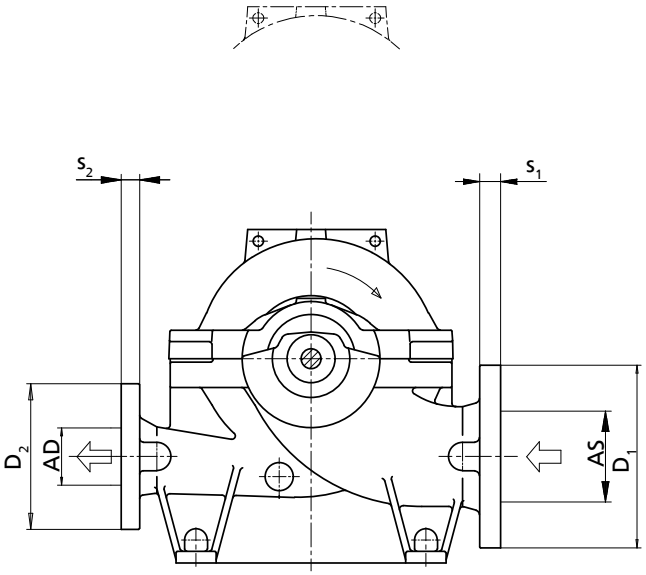

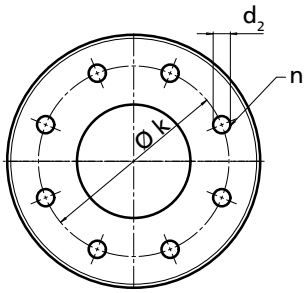

Beispiel: ASME B16.1/NPS 20/CI 125/FF

Erläuterung zu Benennung

Abkürzung	Bedeutung
ASME B16.1	Norm
NPS 20	Nennweite [inch]
CI 120	Druckstufe [psi]

Abkürzung	Bedeutung	
FF	Flanschausführung	
	FF	ohne Dichtleiste
	RF	mit Dichtleiste

Die Druckstufe auf Druck- und Saugseite müssen identisch sein. Das Bohrbild und die Dichtfläche entsprechen der Norm. Die Flanschstärke s_1 und Flanschdurchmesser D_1 können größer sein, als die in der Norm angegebenen Werte. Die Flansche werden als Standard ohne Dichtleiste (Form A/FF) ausgeführt. Sonderausführungen mit Dichtleiste (Form B/RF) sind gegen Mehrpreis erhältlich.

Flanschausführungen nach ASME

Baureihe	Werkstoffausführung	Flanschwerkstoff	Saugseite								Druckseite							
			Norm	Druckstufe	AS	D_1	s_1	k	d_2	n [Stück]	Norm	Druckstufe	AD	D_2	s_2	k	d_2	n [Stück]
					[″]								[″]					
080-210	GB / GC	EN-GJL-250	ASME B 16.1	Cl. 125	5	11	1 3/8	8 1/2	7/8	8	ASME B 16.1	Cl. 125	4	8 1/4	1 1/8	6	3/4	4
080-210	GB / GC	EN-GJL-250	ASME B 16.1	Cl. 250	5	11	1 3/8	9 1/4	7/8	8	ASME B 16.1	Cl. 250	4	8 1/4	1 1/8	6 5/8	7/8	8
080-210	SB / SC	EN-GJS-400-15	ASME B 16.42	Cl. 150	5	11	1 3/8	8 1/2	7/8	8	ASME B 16.42	Cl. 150	4	8 1/4	1 1/8	6	3/4	4
080-210	SB / SC	EN-GJS-400-15	ASME B 16.42	Cl. 300	5	11	1 3/8	9 1/4	7/8	8	ASME B 16.42	Cl. 300	4	8 1/4	1 1/8	6 5/8	7/8	8
080-210	SB / SC	EN-GJS-400-15	ASME B 16.5	Cl. 150	5	11	1 3/8	8 1/2	7/8	8	ASME B 16.5	Cl. 150	4	8 1/4	1 1/8	6	3/4	4
080-210	DD_{35}	1.4517	ASME B 16.5	Cl. 300	5	11	1 3/8	9 1/4	7/8	8	ASME B 16.5	Cl. 300	4	8 1/4	1 1/8	6 5/8	7/8	8
080-270	GB / GC	EN-GJL-250	ASME B 16.1	Cl. 125	5	11	1 3/8	8 1/2	7/8	8	ASME B 16.1	Cl. 125	4	8 1/4	1 1/8	6	3/4	4
080-270	GB / GC	EN-GJL-250	ASME B 16.1	Cl. 250	5	11	1 3/8	9 1/4	7/8	8	ASME B 16.1	Cl. 250	4	8 1/4	1 1/8	6 5/8	7/8	8
080-270	SB / SC	EN-GJS-400-15	ASME B 16.42	Cl. 150	5	11	1 3/8	8 1/2	7/8	8	ASME B 16.42	Cl. 150	4	8 1/4	1 1/8	6	3/4	4
080-270	SB / SC	EN-GJS-400-15	ASME B 16.42	Cl. 300	5	11	1 3/8	9 1/4	7/8	8	ASME B 16.42	Cl. 300	4	8 1/4	1 1/8	6 5/8	7/8	8
080-270	SB / SC	EN-GJS-400-15	ASME B 16.5	Cl. 150	5	11	1 3/8	8 1/2	7/8	8	ASME B 16.5	Cl. 150	4	8 1/4	1 1/8	6	3/4	4
080-270	DD_{35}	1.4517	ASME B 16.5	Cl. 300	5	11	1 3/8	9 1/4	7/8	8	ASME B 16.5	Cl. 300	4	8 1/4	1 1/8	6 5/8	7/8	8
080-370	GB / GC	EN-GJL-250	ASME B 16.1	Cl. 125	5	11	1 3/8	8 1/2	7/8	8	ASME B 16.1	Cl. 125	4	8 1/4	1 1/8	6	3/4	4
080-370	GB / GC	EN-GJL-250	ASME B 16.1	Cl. 250	5	11	1 3/8	9 1/4	7/8	8	ASME B 16.1	Cl. 250	4	8 1/4	1 1/8	6 5/8	7/8	8
080-370	SB / SC	EN-GJS-400-15	ASME B 16.42	Cl. 150	5	11	1 3/8	8 1/2	7/8	8	ASME B 16.42	Cl. 150	4	8 1/4	1 1/8	6	3/4	4
080-370	SB / SC	EN-GJS-400-15	ASME B 16.42	Cl. 300	5	11	1 3/8	9 1/4	7/8	8	ASME B 16.42	Cl. 300	4	8 1/4	1 1/8	6 5/8	7/8	8
080-370	SB / SC	EN-GJS-400-15	ASME B 16.5	Cl. 150	5	11	1 3/8	8 1/2	7/8	8	ASME B 16.5	Cl. 150	4	8 1/4	1 1/8	6	3/4	4
080-370	DD_{35}	1.4517	ASME B 16.5	Cl. 300	5	11	1 3/8	9 1/4	7/8	8	ASME B 16.5	Cl. 300	4	8 1/4	1 1/8	6 5/8	7/8	8
100-250	GB / GC	EN-GJL-250	ASME B 16.1	Cl. 125	6	12 1/2	1 7/16	9 1/2	7/8	8	ASME B 16.1	Cl. 125	4	10	1 1/4	7 1/2	3/4	8
100-250	GB / GC	EN-GJL-250	ASME B 16.1	Cl. 250	6	12 1/2	1 7/16	10 5/8	7/8	12	ASME B 16.1	Cl. 250	4	10	1 1/4	7 7/8	7/8	8
100-250	SB / SC	EN-GJS-400-15	ASME B 16.42	Cl. 150	6	12 1/2	1 7/16	9 1/2	7/8	8	ASME B 16.42	Cl. 150	4	10	1 1/4	7 1/2	3/4	8

Baureihe	Werkstoffausführung	Flanschwerkstoff	Saugseite								Druckseite							
			Norm	Druckstufe	AS	D_1	s_1	k	d_2	n [Stück]	Norm	Druckstufe	AD	D_2	s_2	k	d_2	n [Stück]
					[″]								[″]					
100-250	SB / SC	EN-GJS-400-15	ASME B 16.42	Cl. 300	6	12 1/2	1 7/16	10 5/8	7/8	12	ASME B 16.42	Cl. 300	4	10	1 1/4	7 7/8	7/8	8
100-250	SB / SC	EN-GJS-400-15	ASME B 16.5	Cl. 150	6	12 1/2	1 7/16	9 1/2	7/8	8	ASME B 16.5	Cl. 150	4	10	1 1/4	7 1/2	3/4	8
100-250	DD_{35}	1.4517	ASME B 16.5	Cl. 300	6	12 1/2	1 7/16	10 5/8	7/8	12	ASME B 16.5	Cl. 300	4	10	1 1/4	7 7/8	7/8	8
100-310	GB / GC	EN-GJL-250	ASME B 16.1	Cl. 125	6	12 1/2	1 7/16	9 1/2	7/8	8	ASME B 16.1	Cl. 125	4	10	1 1/4	7 1/2	3/4	8
100-310	GB / GC	EN-GJL-250	ASME B 16.1	Cl. 250	6	12 1/2	1 7/16	10 5/8	7/8	12	ASME B 16.1	Cl. 250	4	10	1 1/4	7 7/8	7/8	8
100-310	SB / SC	EN-GJS-400-15	ASME B 16.42	Cl. 150	6	12 1/2	1 7/16	9 1/2	7/8	8	ASME B 16.42	Cl. 150	4	10	1 1/4	7 1/2	3/4	8
100-310	SB / SC	EN-GJS-400-15	ASME B 16.42	Cl. 300	6	12 1/2	1 7/16	10 5/8	7/8	12	ASME B 16.42	Cl. 300	4	10	1 1/4	7 7/8	7/8	8
100-310	SB / SC	EN-GJS-400-15	ASME B 16.5	Cl. 150	6	12 1/2	1 7/16	9 1/2	7/8	8	ASME B 16.5	Cl. 150	4	10	1 1/4	7 1/2	3/4	8
100-310	DD_{35}	1.4517	ASME B 16.5	Cl. 300	6	12 1/2	1 7/16	10 5/8	7/8	12	ASME B 16.5	Cl. 300	4	10	1 1/4	7 7/8	7/8	8
100-375	GB / GC	EN-GJL-250	ASME B 16.1	Cl. 125	6	12 1/2	1 7/16	9 1/2	7/8	8	ASME B 16.1	Cl. 125	4	10	1 1/4	7 1/2	3/4	8
100-375	GB / GC	EN-GJL-250	ASME B 16.1	Cl. 250	6	12 1/2	1 7/16	10 5/8	7/8	12	ASME B 16.1	Cl. 250	4	10	1 1/4	7 7/8	7/8	8
100-375	SB / SC	EN-GJS-400-15	ASME B 16.42	Cl. 150	6	12 1/2	1 7/16	9 1/2	7/8	8	ASME B 16.42	Cl. 150	4	10	1 1/4	7 1/2	3/4	8
100-375	SB / SC	EN-GJS-400-15	ASME B 16.42	Cl. 300	6	12 1/2	1 7/16	10 5/8	7/8	12	ASME B 16.42	Cl. 300	4	10	1 1/4	7 7/8	7/8	8
100-375	SB / SC	EN-GJS-400-15	ASME B 16.5	Cl. 150	6	12 1/2	1 7/16	9 1/2	7/8	8	ASME B 16.5	Cl. 150	4	10	1 1/4	7 1/2	3/4	8
100-375	DD_{35}	1.4517	ASME B 16.5	Cl. 300	6	12 1/2	1 7/16	10 5/8	7/8	12	ASME B 16.5	Cl. 300	4	10	1 1/4	7 7/8	7/8	8
125-230	GB / GC	EN-GJL-250	ASME B 16.1	Cl. 125	8	15	1 5/8	11 3/4	7/8	8	ASME B 16.1	Cl. 125	5	11	1 3/8	8 1/2	7/8	8
125-230	GB / GC	EN-GJL-250	ASME B 16.1	Cl. 250	8	15	1 5/8	13	1	12	ASME B 16.1	Cl. 250	5	11	1 3/8	9 1/4	7/8	8
125-230	SB / SC	EN-GJS-400-15	ASME B 16.42	Cl. 150	8	15	1 5/8	11 3/4	7/8	8	ASME B 16.42	Cl. 150	5	11	1 3/8	8 1/2	7/8	8
125-230	SB / SC	EN-GJS-400-15	ASME B 16.42	Cl. 300	8	15	1 5/8	13	1	12	ASME B 16.42	Cl. 300	5	11	1 3/8	9 1/4	7/8	8
125-230	SB / SC	EN-GJS-400-15	ASME B 16.5	Cl. 150	8	15	1 5/8	11 3/4	7/8	8	ASME B 16.5	Cl. 150	5	11	1 3/8	8 1/2	7/8	8
125-230	DD_{35}	1.4517	ASME B 16.5	Cl. 300	8	15	1 5/8	13	1	12	ASME B 16.5	Cl. 300	5	11	1 3/8	9 1/4	7/8	8
125-290	GB / GC	EN-GJL-250	ASME B 16.1	Cl. 125	8	15	1 5/8	11 3/4	7/8	8	ASME B 16.1	Cl. 125	5	11	1 3/8	8 1/2	7/8	8
125-290	GB / GC	EN-GJL-250	ASME B 16.1	Cl. 250	8	15	1 5/8	13	1	12	ASME B 16.1	Cl. 250	5	11	1 3/8	9 1/4	7/8	8
125-290	SB / SC	EN-GJS-400-15	ASME B 16.42	Cl. 150	8	15	1 5/8	11 3/4	7/8	8	ASME B 16.42	Cl. 150	5	11	1 3/8	8 1/2	7/8	8
125-290	SB / SC	EN-GJS-400-15	ASME B 16.42	Cl. 300	8	15	1 5/8	13	1	12	ASME B 16.42	Cl. 300	5	11	1 3/8	9 1/4	7/8	8
125-290	SB / SC	EN-GJS-400-15	ASME B 16.5	Cl. 150	8	15	1 5/8	11 3/4	7/8	8	ASME B 16.5	Cl. 150	5	11	1 3/8	8 1/2	7/8	8
125-290	DD_{35}	1.4517	ASME B 16.5	Cl. 300	8	15	1 5/8	13	1	12	ASME B 16.5	Cl. 300	5	11	1 3/8	9 1/4	7/8	8
125-365	GB / GC	EN-GJL-250	ASME B 16.1	Cl. 125	8	15	1 5/8	11 3/4	7/8	8	ASME B 16.1	Cl. 125	5	11	1 3/8	8 1/2	7/8	8
125-365	GB / GC	EN-GJL-250	ASME B 16.1	Cl. 250	8	15	1 5/8	13	1	12	ASME B 16.1	Cl. 250	5	11	1 3/8	9 1/4	7/8	8
125-365	SB / SC	EN-GJS-400-15	ASME B 16.42	Cl. 150	8	15	1 5/8	11 3/4	7/8	8	ASME B 16.42	Cl. 150	5	11	1 3/8	8 1/2	7/8	8
125-365	SB / SC	EN-GJS-400-15	ASME B 16.42	Cl. 300	8	15	1 5/8	13	1	12	ASME B 16.42	Cl. 300	5	11	1 3/8	9 1/4	7/8	8
125-365	SB / SC	EN-GJS-400-15	ASME B 16.5	Cl. 150	8	15	1 5/8	11 3/4	7/8	8	ASME B 16.5	Cl. 150	5	11	1 3/8	8 1/2	7/8	8
125-365	DD_{35}	1.4517	ASME B 16.5	Cl. 300	8	15	1 5/8	13	1	12	ASME B 16.5	Cl. 300	5	11	1 3/8	9 1/4	7/8	8
125-500	GB / GC	EN-GJL-250	ASME B 16.1	Cl. 125	8	15	1 5/8	11 3/4	7/8	8	ASME B 16.1	Cl. 125	5	11	1 3/8	8 1/2	7/8	8
125-500	GB / GC	EN-GJL-250	ASME B 16.1	Cl. 250	8	15	1 5/8	13	1	12	ASME B 16.1	Cl. 250	5	11	1 3/8	9 1/4	7/8	8
125-500	SB / SC	EN-GJS-400-15	ASME B 16.42	Cl. 150	8	15	1 5/8	11 3/4	7/8	8	ASME B 16.42	Cl. 150	5	11	1 3/8	8 1/2	7/8	8
125-500	SB / SC	EN-GJS-400-15	ASME B 16.42	Cl. 300	8	15	1 5/8	13	1	12	ASME B 16.42	Cl. 300	5	11	1 3/8	9 1/4	7/8	8
125-500	SB / SC	EN-GJS-400-15	ASME B 16.5	Cl. 150	8	15	1 5/8	11 3/4	7/8	8	ASME B 16.5	Cl. 150	5	11	1 3/8	8 1/2	7/8	8
125-500	DD_{35}	1.4517	ASME B 16.5	Cl. 300	8	15	1 5/8	13	1	12	ASME B 16.5	Cl. 300	5	11	1 3/8	9 1/4	7/8	8
150-290	GB / GC	EN-GJL-250	ASME B 16.1	Cl. 125	8	15	1 5/8	11 3/4	7/8	8	ASME B 16.1	Cl. 125	6	12 1/2	1 7/16	9 1/2	7/8	8
150-290	GB / GC	EN-GJL-250	ASME B 16.1	Cl. 250	8	15	1 5/8	13	1	12	ASME B 16.1	Cl. 250	6	12 1/2	1 7/16	10 5/8	7/8	12
150-290	SB / SC	EN-GJS-400-15	ASME B 16.42	Cl. 150	8	15	1 5/8	11 3/4	7/8	8	ASME B 16.42	Cl. 150	6	12 1/2	1 7/16	9 1/2	7/8	8
150-290	SB / SC	EN-GJS-400-15	ASME B 16.42	Cl. 300	8	15	1 5/8	13	1	12	ASME B 16.42	Cl. 300	6	12 1/2	1 7/16	10 5/8	7/8	12
150-290	SB / SC	EN-GJS-400-15	ASME B 16.5	Cl. 150	8	15	1 5/8	11 3/4	7/8	8	ASME B 16.5	Cl. 150	6	12 1/2	1 7/16	9 1/2	7/8	8
150-290	DD_{35}	1.4517	ASME B 16.5	Cl. 300	8	15	1 5/8	13	1	12	ASME B 16.5	Cl. 300	6	12 1/2	1 7/16	10 5/8	7/8	12
150-360	GB / GC	EN-GJL-250	ASME B 16.1	Cl. 125	8	15	1 5/8	11 3/4	7/8	8	ASME B 16.1	Cl. 125	6	12 1/2	1 7/16	9 1/2	7/8	8
150-360	GB / GC	EN-GJL-250	ASME B 16.1	Cl. 250	8	15	1 5/8	13	1	12	ASME B 16.1	Cl. 250	6	12 1/2	1 7/16	10 5/8	7/8	12
150-360	SB / SC	EN-GJS-400-15	ASME B 16.42	Cl. 150	8	15	1 5/8	11 3/4	7/8	8	ASME B 16.42	Cl. 150	6	12 1/2	1 7/16	9 1/2	7/8	8
150-360	SB / SC	EN-GJS-400-15	ASME B 16.42	Cl. 300	8	15	1 5/8	13	1	12	ASME B 16.42	Cl. 300	6	12 1/2	1 7/16	10 5/8	7/8	12
150-360	SB / SC	EN-GJS-400-15	ASME B 16.5	Cl. 150	8	15	1 5/8	11 3/4	7/8	8	ASME B 16.5	Cl. 150	6	12 1/2	1 7/16	9 1/2	7/8	8
150-360	DD_{35}	1.4517	ASME B 16.5	Cl. 300	8	15	1 5/8	13	1	12	ASME B 16.5	Cl. 300	6	12 1/2	1 7/16	10 5/8	7/8	12
150-460	GB / GC	EN-GJL-250	ASME B 16.1	Cl. 125	8	15	1 5/8	11 3/4	7/8	8	ASME B 16.1	Cl. 125	6	12 1/2	1 7/16	9 1/2	7/8	8
150-460	GB / GC	EN-GJL-250	ASME B 16.1	Cl. 250	8	15	1 5/8	13	1	12	ASME B 16.1	Cl. 250	6	12 1/2	1 7/16	10 5/8	7/8	12
150-460	SB / SC	EN-GJS-400-15	ASME B 16.42	Cl. 150	8	15	1 5/8	11 3/4	7/8	8	ASME B 16.42	Cl. 150	6	12 1/2	1 7/16	9 1/2	7/8	8
150-460	SB / SC	EN-GJS-400-15	ASME B 16.42	Cl. 300	8	15	1 5/8	13	1	12	ASME B 16.42	Cl. 300	6	12 1/2	1 7/16	10 5/8	7/8	12
150-460	SB / SC	EN-GJS-400-15	ASME B 16.5	Cl. 150	8	15	1 5/8	11 3/4	7/8	8	ASME B 16.5	Cl. 150	6	12 1/2	1 7/16	9 1/2	7/8	8
150-460	DD_{35}	1.4517	ASME B 16.5	Cl. 300	8	15	1 5/8	13	1	12	ASME B 16.5	Cl. 300	6	12 1/2	1 7/16	10 5/8	7/8	12

Baureihe	Werkstoffausführung	Flanschwerkstoff	Saugseite								Druckseite							
			Norm	Druckstufe	AS	D_1	s_1	k	d_2	n [Stück]	Norm	Druckstufe	AD	D_2	s_2	k	d_2	n [Stück]
					[″]								[″]					
150-605	GB / GC	EN-GJL-250	ASME B 16.1	Cl. 125	8	15	1 5/8	11 3/4	7/8	8	ASME B 16.1	Cl. 125	6	12 1/2	1 7/16	9 1/2	7/8	8
150-605	GB / GC	EN-GJL-250	ASME B 16.1	Cl. 250	8	15	1 5/8	13	1	12	ASME B 16.1	Cl. 250	6	12 1/2	1 7/16	10 5/8	7/8	12
150-605	SB / SC	EN-GJS-400-15	ASME B 16.42	Cl. 150	8	15	1 5/8	11 3/4	7/8	8	ASME B 16.42	Cl. 150	6	12 1/2	1 7/16	9 1/2	7/8	8
150-605	SB / SC	EN-GJS-400-15	ASME B 16.42	Cl. 300	8	15	1 5/8	13	1	12	ASME B 16.42	Cl. 300	6	12 1/2	1 7/16	10 5/8	7/8	12
150-605	SB / SC	EN-GJS-400-15	ASME B 16.5	Cl. 150	8	15	1 5/8	11 3/4	7/8	8	ASME B 16.5	Cl. 150	6	12 1/2	1 7/16	9 1/2	7/8	8
150-605	DD_{35}	1.4517	ASME B 16.5	Cl. 300	8	15	1 5/8	13	1	12	ASME B 16.5	Cl. 300	6	12 1/2	1 7/16	10 5/8	7/8	12
200-320	GB / GC	EN-GJL-250	ASME B 16.1	Cl. 125	10	17 1/2	1 7/8	14 1/4	1	12	ASME B 16.1	Cl. 125	8	15	1 5/8	11 3/4	7/8	8
200-320	GB / GC	EN-GJL-250	ASME B 16.1	Cl. 250	10	17 1/2	1 7/8	15 1/4	1 1/8	16	ASME B 16.1	Cl. 250	8	15	1 5/8	13	1	12
200-320	SB / SC	EN-GJS-400-15	ASME B 16.42	Cl. 150	10	17 1/2	1 7/8	14 1/4	1	12	ASME B 16.42	Cl. 150	8	15	1 5/8	11 3/4	7/8	8
200-320	SB / SC	EN-GJS-400-15	ASME B 16.42	Cl. 300	10	17 1/2	1 7/8	15 1/4	1 1/8	16	ASME B 16.42	Cl. 300	8	15	1 5/8	13	1	12
200-320	SB / SC	EN-GJS-400-15	ASME B 16.5	Cl. 150	10	17 1/2	1 7/8	14 1/4	1	12	ASME B 16.5	Cl. 150	8	15	1 5/8	11 3/4	7/8	8
200-320	DD_{35}	1.4517	ASME B 16.5	Cl. 300	10	17 1/2	1 7/8	15 1/4	1 1/8	16	ASME B 16.5	Cl. 300	8	15	1 5/8	13	1	12
200-420	GB / GC	EN-GJL-250	ASME B 16.1	Cl. 125	10	17 1/2	1 7/8	14 1/4	1	12	ASME B 16.1	Cl. 125	8	15	1 5/8	11 3/4	7/8	8
200-420	GB / GC	EN-GJL-250	ASME B 16.1	Cl. 250	10	17 1/2	1 7/8	15 1/4	1 1/8	16	ASME B 16.1	Cl. 250	8	15	1 5/8	13	1	12
200-420	SB / SC	EN-GJS-400-15	ASME B 16.42	Cl. 150	10	17 1/2	1 7/8	14 1/4	1	12	ASME B 16.42	Cl. 150	8	15	1 5/8	11 3/4	7/8	8
200-420	SB / SC	EN-GJS-400-15	ASME B 16.42	Cl. 300	10	17 1/2	1 7/8	15 1/4	1 1/8	16	ASME B 16.42	Cl. 300	8	15	1 5/8	13	1	12
200-420	SB / SC	EN-GJS-400-15	ASME B 16.5	Cl. 150	10	17 1/2	1 7/8	14 1/4	1	12	ASME B 16.5	Cl. 150	8	15	1 5/8	11 3/4	7/8	8
200-420	DD_{35}	1.4517	ASME B 16.5	Cl. 300	10	17 1/2	1 7/8	15 1/4	1 1/8	16	ASME B 16.5	Cl. 300	8	15	1 5/8	13	1	12
200-520	GB / GC	EN-GJL-250	ASME B 16.1	Cl. 125	10	17 1/2	1 7/8	14 1/4	1	12	ASME B 16.1	Cl. 125	8	15	1 5/8	11 3/4	7/8	8
200-520	GB / GC	EN-GJL-250	ASME B 16.1	Cl. 250	10	17 1/2	1 7/8	15 1/4	1 1/8	16	ASME B 16.1	Cl. 250	8	15	1 5/8	13	1	12
200-520	SB / SC	EN-GJS-400-15	ASME B 16.42	Cl. 150	10	17 1/2	1 7/8	14 1/4	1	12	ASME B 16.42	Cl. 150	8	15	1 5/8	11 3/4	7/8	8
200-520	SB / SC	EN-GJS-400-15	ASME B 16.42	Cl. 300	10	17 1/2	1 7/8	15 1/4	1 1/8	16	ASME B 16.42	Cl. 300	8	15	1 5/8	13	1	12
200-520	SB / SC	EN-GJS-400-15	ASME B 16.5	Cl. 150	10	17 1/2	1 7/8	14 1/4	1	12	ASME B 16.5	Cl. 150	8	15	1 5/8	11 3/4	7/8	8
200-520	DD_{35}	1.4517	ASME B 16.5	Cl. 300	10	17 1/2	1 7/8	15 1/4	1 1/8	16	ASME B 16.5	Cl. 300	8	15	1 5/8	13	1	12
200-670	GB / GC	EN-GJL-250	ASME B 16.1	Cl. 125	10	17 1/2	1 7/8	14 1/4	1	12	ASME B 16.1	Cl. 125	8	15	1 5/8	11 3/4	7/8	8
200-670	GB / GC	EN-GJL-250	ASME B 16.1	Cl. 250	10	17 1/2	1 7/8	15 1/4	1 1/8	16	ASME B 16.1	Cl. 250	8	15	1 5/8	13	1	12
200-670	SB / SC	EN-GJS-400-15	ASME B 16.42	Cl. 150	10	17 1/2	1 7/8	14 1/4	1	12	ASME B 16.42	Cl. 150	8	15	1 5/8	11 3/4	7/8	8
200-670	SB / SC	EN-GJS-400-15	ASME B 16.42	Cl. 300	10	17 1/2	1 7/8	15 1/4	1 1/8	16	ASME B 16.42	Cl. 300	8	15	1 5/8	13	1	12
200-670	SB / SC	EN-GJS-400-15	ASME B 16.5	Cl. 150	10	17 1/2	1 7/8	14 1/4	1	12	ASME B 16.5	Cl. 150	8	15	1 5/8	11 3/4	7/8	8
200-670	DD_{35}	1.4517	ASME B 16.5	Cl. 300	10	17 1/2	1 7/8	15 1/4	1 1/8	16	ASME B 16.5	Cl. 300	8	15	1 5/8	13	1	12
250-370	GB / GC	EN-GJL-250	ASME B 16.1	Cl. 125	12	19	1 5/16	17	1	12	ASME B 16.1	Cl. 125	10	16	1 1/4	11 3/4	7/8	8
250-370	GB / GC	EN-GJL-250	ASME B 16.1	Cl. 250	-	-	-	17 3/4	1 1/4	16	ASME B 16.1	Cl. 250	-	-	-	13	1	12
250-370	SB / SC	EN-GJS-400-15	ASME B 16.42	Cl. 150	12	20 1/2	2	17	1	12	ASME B 16.42	Cl. 150	10	17 1/2	1 7/8	11 3/4	7/8	8
250-370	SB / SC	EN-GJS-400-15	ASME B 16.42	Cl. 300	12	20 1/2	2	17 3/4	1 1/4	16	ASME B 16.42	Cl. 300	10	17 1/2	1 7/8	13	1	12
250-370	SB / SC	EN-GJS-400-15	ASME B 16.5	Cl. 150	12	20 1/2	2	17	1	12	ASME B 16.5	Cl. 150	10	17 1/2	1 7/8	11 3/4	7/8	8
250-370	DD_{35}	1.4517	ASME B 16.5	Cl. 300	12	20 1/2	2	17 3/4	1 1/4	16	ASME B 16.5	Cl. 300	10	17 1/2	1 7/8	13	1	12
250-480	GB / GC	EN-GJL-250	ASME B 16.1	Cl. 125	12	20 1/2	2	17	1	12	ASME B 16.1	Cl. 125	10	17 1/2	1 7/8	14 1/4	1	12
250-480	GB / GC	EN-GJL-250	ASME B 16.1	Cl. 250	12	20 1/2	2	17 3/4	1 1/4	16	ASME B 16.1	Cl. 250	10	17 1/2	1 7/8	15 1/4	1 1/8	16
250-480	SB / SC	EN-GJS-400-15	ASME B 16.42	Cl. 150	12	20 1/2	2	17	1	12	ASME B 16.42	Cl. 150	10	17 1/2	1 7/8	14 1/4	1	12
250-480	SB / SC	EN-GJS-400-15	ASME B 16.42	Cl. 300	12	20 1/2	2	17 3/4	1 1/4	16	ASME B 16.42	Cl. 300	10	17 1/2	1 7/8	15 1/4	1 1/8	16
250-480	SB / SC	EN-GJS-400-15	ASME B 16.5	Cl. 150	12	20 1/2	2	17	1	12	ASME B 16.5	Cl. 150	10	17 1/2	1 7/8	14 1/4	1	12
250-480	DD_{35}	1.4517	ASME B 16.5	Cl. 300	12	20 1/2	2	17 3/4	1 1/4	16	ASME B 16.5	Cl. 300	10	17 1/2	1 7/8	15 1/4	1 1/8	16
250-600	GB / GC	EN-GJL-250	ASME B 16.1	Cl. 125	12	20 1/2	2	17	1	12	ASME B 16.1	Cl. 125	10	17 1/2	1 7/8	14 1/4	1	12
250-600	GB / GC	EN-GJL-250	ASME B 16.1	Cl. 250	12	20 1/2	2	17 3/4	1 1/4	16	ASME B 16.1	Cl. 250	10	17 1/2	1 7/8	15 1/4	1 1/8	16
250-600	SB / SC	EN-GJS-400-15	ASME B 16.42	Cl. 150	12	20 1/2	2	17	1	12	ASME B 16.42	Cl. 150	10	17 1/2	1 7/8	14 1/4	1	12
250-600	SB / SC	EN-GJS-400-15	ASME B 16.42	Cl. 300	12	20 1/2	2	17 3/4	1 1/4	16	ASME B 16.42	Cl. 300	10	17 1/2	1 7/8	15 1/4	1 1/8	16
250-600	SB / SC	EN-GJS-400-15	ASME B 16.5	Cl. 150	12	20 1/2	2	17	1	12	ASME B 16.5	Cl. 150	10	17 1/2	1 7/8	14 1/4	1	12
250-600	DD_{35}	1.4517	ASME B 16.5	Cl. 300	12	20 1/2	2	17 3/4	1 1/4	16	ASME B 16.5	Cl. 300	10	17 1/2	1 7/8	15 1/4	1 1/8	16
250-800	GB / GC	EN-GJL-250	ASME B 16.1	Cl. 125	12	20 1/2	2	17	1	12	ASME B 16.1	Cl. 125	10	17 1/2	1 7/8	14 1/4	1	12
250-800	GB / GC	EN-GJL-250	ASME B 16.1	Cl. 250	12	20 1/2	2	17 3/4	1 1/4	16	ASME B 16.1	Cl. 250	10	17 1/2	1 7/8	15 1/4	1 1/8	16
250-800	SB / SC	EN-GJS-400-15	ASME B 16.42	Cl. 150	12	20 1/2	2	17	1	12	ASME B 16.42	Cl. 150	10	17 1/2	1 7/8	14 1/4	1	12
250-800	SB / SC	EN-GJS-400-15	ASME B 16.42	Cl. 300	12	20 1/2	2	17 3/4	1 1/4	16	ASME B 16.42	Cl. 300	10	17 1/2	1 7/8	15 1/4	1 1/8	16
250-800	SB / SC	EN-GJS-400-15	ASME B 16.5	Cl. 150	12	20 1/2	2	17	1	12	ASME B 16.5	Cl. 150	10	17 1/2	1 7/8	14 1/4	1	12
250-800	DD_{35}	1.4517	ASME B 16.5	Cl. 300	12	20 1/2	2	17 3/4	1 1/4	16	ASME B 16.5	Cl. 300	10	17 1/2	1 7/8	15 1/4	1 1/8	16
300-300	GB / GC	EN-GJL-250	ASME B 16.1	Cl. 125	14	21	1 7/16	18 3/4	1 1/8	12	ASME B 16.1	Cl. 125	12	19	1 5/16	17	1	12
300-300	GB / GC	EN-GJL-250	ASME B 16.1	Cl. 250	-	-	-	20 1/4	1 1/4	20	ASME B 16.1	Cl. 250	-	-	-	17 3/4	1 1/4	16

Baureihe	Werkstoffausführung	Flanschwerkstoff	Saugseite								Druckseite							
			Norm	Druckstufe	AS	D_1	s_1	k	d_2	n [Stück]	Norm	Druckstufe	AD	D_2	s_2	k	d_2	n [Stück]
					[″]								[″]					
300-300	SB / SC	EN-GJS-400-15	ASME B 16.42	Cl. 150	14	23	2 1/8	18 3/4	1 1/8	12	ASME B 16.42	Cl. 150	12	20 1/2	2	17	1	12
300-300	SB / SC	EN-GJS-400-15	ASME B 16.42	Cl. 300	14	23	2 1/8	20 1/4	1 1/4	20	ASME B 16.42	Cl. 300	12	20 1/2	2	17 3/4	1 1/4	16
300-300	SB / SC	EN-GJS-400-15	ASME B 16.5	Cl. 150	14	23	2 1/8	18 3/4	1 1/8	12	ASME B 16.5	Cl. 150	12	20 1/2	2	17	1	12
300-300	DD_{35}	1.4517	ASME B 16.5	Cl. 300	14	23	2 1/8	20 1/4	1 1/4	20	ASME B 16.5	Cl. 300	12	20 1/2	2	17 3/4	1 1/4	16
300-435	GB / GC	EN-GJL-250	ASME B 16.1	Cl. 125	16	23 1/2	1 1/2	21 1/4	1 1/8	16	ASME B 16.1	Cl. 125	12	19	1 5/16	17	1	12
300-435	GB / GC	EN-GJL-250	ASME B 16.1	Cl. 250	-	-	-	22 1/2	1 3/8	20	ASME B 16.1	Cl. 250	-	-	-	17 3/4	1 1/4	16
300-435	SB / SC	EN-GJS-400-15	ASME B 16.42	Cl. 150	16	25 1/2	2 1/4	21 1/4	1 1/8	16	ASME B 16.42	Cl. 150	12	20 1/2	2	17	1	12
300-435	SB / SC	EN-GJS-400-15	ASME B 16.42	Cl. 300	16	25 1/2	2 1/4	22 1/2	1 3/8	20	ASME B 16.42	Cl. 300	12	20 1/2	2	17 3/4	1 1/4	16
300-435	SB / SC	EN-GJS-400-15	ASME B 16.5	Cl. 150	16	25 1/2	2 1/4	21 1/4	1 1/8	16	ASME B 16.5	Cl. 150	12	20 1/2	2	17	1	12
300-435	DD_{35}	1.4517	ASME B 16.5	Cl. 300	16	25 1/2	2 1/4	22 1/2	1 3/8	20	ASME B 16.5	Cl. 300	12	20 1/2	2	17 3/4	1 1/4	16
300-560	GB / GC	EN-GJL-250	ASME B 16.1	Cl. 125	16	25 1/2	2 1/4	21 1/4	1 1/8	16	ASME B 16.1	Cl. 125	12	20 1/2	2	17	1	12
300-560	GB / GC	EN-GJL-250	ASME B 16.1	Cl. 250	16	25 1/2	2 1/4	22 1/2	1 3/8	20	ASME B 16.1	Cl. 250	12	20 1/2	2	17 3/4	1 1/4	16
300-560	SB / SC	EN-GJS-400-15	ASME B 16.42	Cl. 150	16	25 1/2	2 1/4	21 1/4	1 1/8	16	ASME B 16.42	Cl. 150	12	20 1/2	2	17	1	12
300-560	SB / SC	EN-GJS-400-15	ASME B 16.42	Cl. 300	16	25 1/2	2 1/4	22 1/2	1 3/8	20	ASME B 16.42	Cl. 300	12	20 1/2	2	17 3/4	1 1/4	16
300-560	SB / SC	EN-GJS-400-15	ASME B 16.5	Cl. 150	16	25 1/2	2 1/4	21 1/4	1 1/8	16	ASME B 16.5	Cl. 150	12	20 1/2	2	17	1	12
300-560	DD_{35}	1.4517	ASME B 16.5	Cl. 300	16	25 1/2	2 1/4	22 1/2	1 3/8	20	ASME B 16.5	Cl. 300	12	20 1/2	2	17 3/4	1 1/4	16
300-700	GB / GC	EN-GJL-250	ASME B 16.1	Cl. 125	16	25 1/2	2 1/4	21 1/4	1 1/8	16	ASME B 16.1	Cl. 125	12	20 1/2	2	17	1	12
300-700	GB / GC	EN-GJL-250	ASME B 16.1	Cl. 250	16	25 1/2	2 1/4	22 1/2	1 3/8	20	ASME B 16.1	Cl. 250	12	20 1/2	2	17 3/4	1 1/4	16
300-700	SB / SC	EN-GJS-400-15	ASME B 16.42	Cl. 150	16	25 1/2	2 1/4	21 1/4	1 1/8	16	ASME B 16.42	Cl. 150	12	20 1/2	2	17	1	12
300-700	SB / SC	EN-GJS-400-15	ASME B 16.42	Cl. 300	16	25 1/2	2 1/4	22 1/2	1 3/8	20	ASME B 16.42	Cl. 300	12	20 1/2	2	17 3/4	1 1/4	16
300-700	SB / SC	EN-GJS-400-15	ASME B 16.5	Cl. 150	16	25 1/2	2 1/4	21 1/4	1 1/8	16	ASME B 16.5	Cl. 150	12	20 1/2	2	17	1	12
300-700	DD_{35}	1.4517	ASME B 16.5	Cl. 300	16	25 1/2	2 1/4	22 1/2	1 3/8	20	ASME B 16.5	Cl. 300	12	20 1/2	2	17 3/4	1 1/4	16
350-360	GB / GC	EN-GJL-250	ASME B 16.1	Cl. 125	16	23 1/2	1 1/2	21 1/4	1 1/8	16	ASME B 16.1	Cl. 125	14	21	1 7/16	18 3/4	1 1/8	12
350-360	GB / GC	EN-GJL-250	ASME B 16.1	Cl. 250	-	-	-	22 1/2	1 3/8	20	ASME B 16.1	Cl. 250	-	-	-	20 1/4	1 1/4	20
350-360	SB / SC	EN-GJS-400-15	ASME B 16.42	Cl. 150	16	25 1/2	2 1/4	21 1/4	1 1/8	16	ASME B 16.42	Cl. 150	14	23	2 1/8	18 3/4	1 1/8	12
350-360	SB / SC	EN-GJS-400-15	ASME B 16.42	Cl. 300	16	25 1/2	2 1/4	22 1/2	1 3/8	20	ASME B 16.42	Cl. 300	14	23	2 1/8	20 1/4	1 1/4	20
350-360	SB / SC	EN-GJS-400-15	ASME B 16.5	Cl. 150	16	25 1/2	2 1/4	21 1/4	1 1/8	16	ASME B 16.5	Cl. 150	14	23	2 1/8	18 3/4	1 1/8	12
350-360	DD_{35}	1.4517	ASME B 16.5	Cl. 300	16	25 1/2	2 1/4	22 1/2	1 3/8	20	ASME B 16.5	Cl. 300	14	23	2 1/8	20 1/4	1 1/4	20
350-430	GB / GC	EN-GJL-250	ASME B 16.1	Cl. 125	18	25	1 5/8	22 3/4	1 1/4	16	ASME B 16.1	Cl. 125	14	21	1 7/16	18 3/4	1 1/8	12
350-430	GB / GC	EN-GJL-250	ASME B 16.1	Cl. 250	-	-	-	24 3/4	1 3/8	24	ASME B 16.1	Cl. 250	-	-	-	20 1/4	1 1/4	20
350-430	SB / SC	EN-GJS-400-15	ASME B 16.42	Cl. 150	18	28	2 3/8	22 3/4	1 1/4	16	ASME B 16.42	Cl. 150	14	23	2 1/8	18 3/4	1 1/8	12
350-430	SB / SC	EN-GJS-400-15	ASME B 16.42	Cl. 300	18	28	2 3/8	24 3/4	1 3/8	24	ASME B 16.42	Cl. 300	14	23	2 1/8	20 1/4	1 1/4	20
350-430	SB / SC	EN-GJS-400-15	ASME B 16.5	Cl. 150	18	28	2 3/8	22 3/4	1 1/4	16	ASME B 16.5	Cl. 150	14	23	2 1/8	18 3/4	1 1/8	12
350-430	DD_{35}	1.4517	ASME B 16.5	Cl. 300	18	28	2 3/8	24 3/4	1 3/8	24	ASME B 16.5	Cl. 300	14	23	2 1/8	20 1/4	1 1/4	20
350-510	GB / GC	EN-GJL-250	ASME B 16.1	Cl. 125	16	23 1/2	1 1/2	21 1/4	1 1/8	16	ASME B 16.1	Cl. 125	12	21	1 7/16	18 3/4	1 1/8	12
350-510	GB / GC	EN-GJL-250	ASME B 16.1	Cl. 250	-	-	-	22 1/2	1 3/8	20	ASME B 16.1	Cl. 250	-	-	-	20 1/4	1 1/4	20
350-510	SB / SC	EN-GJS-400-15	ASME B 16.42	Cl. 150	16	25 1/2	2 1/4	21 1/4	1 3/8	16	ASME B 16.42	Cl. 150	14	23	2 1/8	18 3/4	1 1/8	12
350-510	SB / SC	EN-GJS-400-15	ASME B 16.42	Cl. 300	16	25 1/2	2 1/4	22 1/2	1 3/8	20	ASME B 16.42	Cl. 300	14	23	2 1/8	20 1/4	1 1/4	20
350-510	SB / SC	EN-GJS-400-15	ASME B 16.5	Cl. 150	16	25 1/2	2 1/4	21 1/4	1 3/8	16	ASME B 16.5	Cl. 150	14	23	2 1/8	18 3/4	1 1/8	12
350-510	DD_{35}	1.4517	ASME B 16.5	Cl. 300	16	25 1/2	2 1/4	22 1/2	1 3/8	20	ASME B 16.5	Cl. 300	14	23	2 1/8	20 1/4	1 1/4	20

Flanschausführung nach ASME

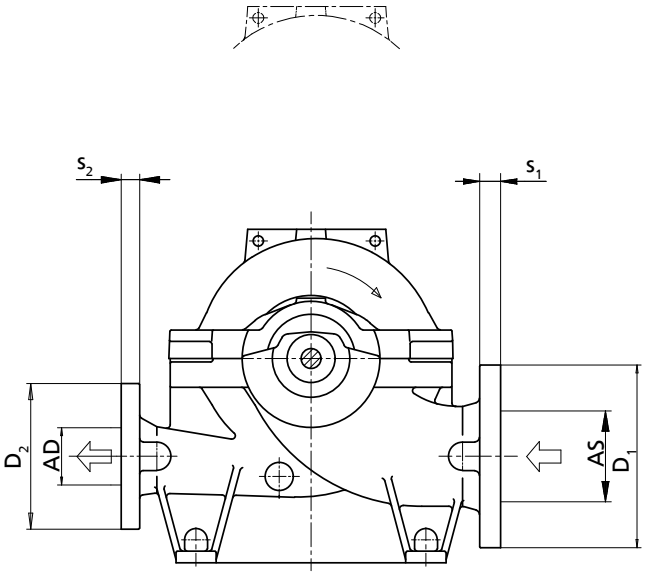

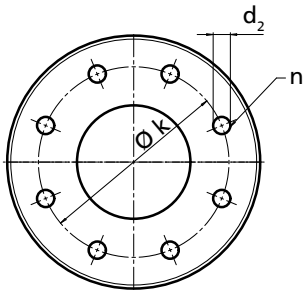

Beispiel: ASME B16.1/NPS 20/Cl 125/FF

Erläuterung zu Benennung

Abkürzung	Bedeutung
ASME B16.1	Norm
NPS 20	Nennweite [inch]
Cl 125	Druckstufe

Abkürzung	Bedeutung	
FF	Flanschausführung	
	FF	ohne Dichtleiste
	RF	mit Dichtleiste

Die Druckstufe auf Druck- und Saugseite müssen identisch sein. Das Bohrbild und die Dichtfläche entsprechen der Norm. Die Flanschstärke s_1 und Flanschdurchmesser D_1 können größer sein, als die in der Norm angegebenen Werte. Die Flansche werden als Standard ohne Dichtleiste (Form A/FF) ausgeführt. Sonderausführungen mit Dichtleiste (Form B/RF) sind gegen Mehrpreis erhältlich.

Flanschausführungen nach DIN EN 1092

Baureihe	Werkstoffausführung	Flanschwerkstoff	Saugseite								Druckseite							
			Norm	Druckstufe	AS	D_1	s_1	k	d_2	n	Norm	Druckstufe	AD	D_2	s_2	k	d_2	n
					[″]	[mm]				[Stück]			[″]	[mm]				[Stück]
080-210	GB / GC	EN-GJL-250	ASME B 16.1	Cl. 125	5	279	34,9	216	23	8	ASME B 16.1	Cl. 125	4	210	28,6	152	19	4
080-210	GB / GC	EN-GJL-250	ASME B 16.1	Cl. 250	5	279	34,9	235	23	8	ASME B 16.1	Cl. 250	4	210	28,6	168	23	8
080-210	SB / SC	EN-GJS-400-15	ASME B 16.42	Cl. 150	5	279	34,9	216	23	8	ASME B 16.42	Cl. 150	4	210	28,6	152	19	4
080-210	SB / SC	EN-GJS-400-15	ASME B 16.42	Cl. 300	5	279	34,9	235	23	8	ASME B 16.42	Cl. 300	4	210	28,6	168	23	8
080-210	SB / SC	EN-GJS-400-15	ASME B 16.5	Cl. 150	5	279	34,9	216	23	8	ASME B 16.5	Cl. 150	4	210	28,6	152	19	4
080-210	DD_{35}	1.4517	ASME B 16.5	Cl. 300	5	279	34,9	235	23	8	ASME B 16.5	Cl. 300	4	210	28,6	168	23	8
080-270	GB / GC	EN-GJL-250	ASME B 16.1	Cl. 125	5	279	34,9	216	23	8	ASME B 16.1	Cl. 125	4	210	28,6	152	19	4
080-270	GB / GC	EN-GJL-250	ASME B 16.1	Cl. 250	5	279	34,9	235	23	8	ASME B 16.1	Cl. 250	4	210	28,6	168	23	8
080-270	SB / SC	EN-GJS-400-15	ASME B 16.42	Cl. 150	5	279	34,9	216	23	8	ASME B 16.42	Cl. 150	4	210	28,6	152	19	4
080-270	SB / SC	EN-GJS-400-15	ASME B 16.42	Cl. 300	5	279	34,9	235	23	8	ASME B 16.42	Cl. 300	4	210	28,6	168	23	8
080-270	SB / SC	EN-GJS-400-15	ASME B 16.5	Cl. 150	5	279	34,9	216	23	8	ASME B 16.5	Cl. 150	4	210	28,6	152	19	4
080-270	DD_{35}	1.4517	ASME B 16.5	Cl. 300	5	279	34,9	235	23	8	ASME B 16.5	Cl. 300	4	210	28,6	168	23	8
080-370	GB / GC	EN-GJL-250	ASME B 16.1	Cl. 125	5	279	34,9	216	23	8	ASME B 16.1	Cl. 125	4	210	28,6	152	19	4
080-370	GB / GC	EN-GJL-250	ASME B 16.1	Cl. 250	5	279	34,9	235	23	8	ASME B 16.1	Cl. 250	4	210	28,6	168	23	8
080-370	SB / SC	EN-GJS-400-15	ASME B 16.42	Cl. 150	5	279	34,9	216	23	8	ASME B 16.42	Cl. 150	4	210	28,6	152	19	4
080-370	SB / SC	EN-GJS-400-15	ASME B 16.42	Cl. 300	5	279	34,9	235	23	8	ASME B 16.42	Cl. 300	4	210	28,6	168	23	8
080-370	SB / SC	EN-GJS-400-15	ASME B 16.5	Cl. 150	5	279	34,9	216	23	8	ASME B 16.5	Cl. 150	4	210	28,6	152	19	4
080-370	DD_{35}	1.4517	ASME B 16.5	Cl. 300	5	279	34,9	235	23	8	ASME B 16.5	Cl. 300	4	210	28,6	168	23	8
100-250	GB / GC	EN-GJL-250	ASME B 16.1	Cl. 125	6	318	36,5	241	23	8	ASME B 16.1	Cl. 125	4	254	31,8	191	19	8
100-250	GB / GC	EN-GJL-250	ASME B 16.1	Cl. 250	6	318	36,5	270	23	12	ASME B 16.1	Cl. 250	4	254	31,8	200	23	8
100-250	SB / SC	EN-GJS-400-15	ASME B 16.42	Cl. 150	6	318	36,5	241	23	8	ASME B 16.42	Cl. 150	4	254	31,8	191	19	8
100-250	SB / SC	EN-GJS-400-15	ASME B 16.42	Cl. 300	6	318	36,5	270	23	12	ASME B 16.42	Cl. 300	4	254	31,8	200	23	8
100-250	SB / SC	EN-GJS-400-15	ASME B 16.5	Cl. 150	6	318	36,5	241	23	8	ASME B 16.5	Cl. 150	4	254	31,8	191	19	8
100-250	DD_{35}	1.4517	ASME B 16.5	Cl. 300	6	318	36,5	270	23	12	ASME B 16.5	Cl. 300	4	254	31,8	200	23	8

Baureihe	Werkstoffausführung	Flanschwerkstoff	Saugseite								Druckseite							
			Norm	Druckstufe	AS	D_1	s_1	k	d_2	n	Norm	Druckstufe	AD	D_2	s_2	k	d_2	n
					[″]	[mm]				[Stück]			[″]	[mm]				[Stück]
100-310	GB / GC	EN-GJL-250	ASME B 16.1	Cl. 125	6	318	36,5	241	23	8	ASME B 16.1	Cl. 125	4	254	31,8	191	19	8
100-310	GB / GC	EN-GJL-250	ASME B 16.1	Cl. 250	6	318	36,5	270	23	12	ASME B 16.1	Cl. 250	4	254	31,8	200	23	8
100-310	SB / SC	EN-GJS-400-15	ASME B 16.42	Cl. 150	6	318	36,5	241	23	8	ASME B 16.42	Cl. 150	4	254	31,8	191	19	8
100-310	SB / SC	EN-GJS-400-15	ASME B 16.42	Cl. 300	6	318	36,5	270	23	12	ASME B 16.42	Cl. 300	4	254	31,8	200	23	8
100-310	SB / SC	EN-GJS-400-15	ASME B 16.5	Cl. 150	6	318	36,5	241	23	8	ASME B 16.5	Cl. 150	4	254	31,8	191	19	8
100-310	DD_{35}	1.4517	ASME B 16.5	Cl. 300	6	318	36,5	270	23	12	ASME B 16.5	Cl. 300	4	254	31,8	200	23	8
100-375	GB / GC	EN-GJL-250	ASME B 16.1	Cl. 125	6	318	36,5	241	23	8	ASME B 16.1	Cl. 125	4	254	31,8	191	19	8
100-375	GB / GC	EN-GJL-250	ASME B 16.1	Cl. 250	6	318	36,5	270	23	12	ASME B 16.1	Cl. 250	4	254	31,8	200	23	8
100-375	SB / SC	EN-GJS-400-15	ASME B 16.42	Cl. 150	6	318	36,5	241	23	8	ASME B 16.42	Cl. 150	4	254	31,8	191	19	8
100-375	SB / SC	EN-GJS-400-15	ASME B 16.42	Cl. 300	6	318	36,5	270	23	12	ASME B 16.42	Cl. 300	4	254	31,8	200	23	8
100-375	SB / SC	EN-GJS-400-15	ASME B 16.5	Cl. 150	6	318	36,5	241	23	8	ASME B 16.5	Cl. 150	4	254	31,8	191	19	8
100-375	DD_{35}	1.4517	ASME B 16.5	Cl. 300	6	318	36,5	270	23	12	ASME B 16.5	Cl. 300	4	254	31,8	200	23	8
125-230	GB / GC	EN-GJL-250	ASME B 16.1	Cl. 125	8	381	41,3	299	23	8	ASME B 16.1	Cl. 125	5	279	34,9	216	23	8
125-230	GB / GC	EN-GJL-250	ASME B 16.1	Cl. 250	8	381	41,3	330	26	12	ASME B 16.1	Cl. 250	5	279	34,9	235	23	8
125-230	SB / SC	EN-GJS-400-15	ASME B 16.42	Cl. 150	8	381	41,3	299	23	8	ASME B 16.42	Cl. 150	5	279	34,9	216	23	8
125-230	SB / SC	EN-GJS-400-15	ASME B 16.42	Cl. 300	8	381	41,3	330	26	12	ASME B 16.42	Cl. 300	5	279	34,9	235	23	8
125-230	SB / SC	EN-GJS-400-15	ASME B 16.5	Cl. 150	8	381	41,3	299	23	8	ASME B 16.5	Cl. 150	5	279	34,9	216	23	8
125-230	DD_{35}	1.4517	ASME B 16.5	Cl. 300	8	381	41,3	330	26	12	ASME B 16.5	Cl. 300	5	279	34,9	235	23	8
125-290	GB / GC	EN-GJL-250	ASME B 16.1	Cl. 125	8	381	41,3	299	23	8	ASME B 16.1	Cl. 125	5	279	34,9	216	23	8
125-290	GB / GC	EN-GJL-250	ASME B 16.1	Cl. 250	8	381	41,3	330	26	12	ASME B 16.1	Cl. 250	5	279	34,9	235	23	8
125-290	SB / SC	EN-GJS-400-15	ASME B 16.42	Cl. 150	8	381	41,3	299	23	8	ASME B 16.42	Cl. 150	5	279	34,9	216	23	8
125-290	SB / SC	EN-GJS-400-15	ASME B 16.42	Cl. 300	8	381	41,3	330	26	12	ASME B 16.42	Cl. 300	5	279	34,9	235	23	8
125-290	SB / SC	EN-GJS-400-15	ASME B 16.5	Cl. 150	8	381	41,3	299	23	8	ASME B 16.5	Cl. 150	5	279	34,9	216	23	8
125-290	DD_{35}	1.4517	ASME B 16.5	Cl. 300	8	381	41,3	330	26	12	ASME B 16.5	Cl. 300	5	279	34,9	235	23	8
125-365	GB / GC	EN-GJL-250	ASME B 16.1	Cl. 125	8	381	41,3	299	23	8	ASME B 16.1	Cl. 125	5	279	34,9	216	23	8
125-365	GB / GC	EN-GJL-250	ASME B 16.1	Cl. 250	8	381	41,3	330	26	12	ASME B 16.1	Cl. 250	5	279	34,9	235	23	8
125-365	SB / SC	EN-GJS-400-15	ASME B 16.42	Cl. 150	8	381	41,3	299	23	8	ASME B 16.42	Cl. 150	5	279	34,9	216	23	8
125-365	SB / SC	EN-GJS-400-15	ASME B 16.42	Cl. 300	8	381	41,3	330	26	12	ASME B 16.42	Cl. 300	5	279	34,9	235	23	8
125-365	SB / SC	EN-GJS-400-15	ASME B 16.5	Cl. 150	8	381	41,3	299	23	8	ASME B 16.5	Cl. 150	5	279	34,9	216	23	8
125-365	DD_{35}	1.4517	ASME B 16.5	Cl. 300	8	381	41,3	330	26	12	ASME B 16.5	Cl. 300	5	279	34,9	235	23	8
125-500	GB / GC	EN-GJL-250	ASME B 16.1	Cl. 125	8	381	41,3	299	23	8	ASME B 16.1	Cl. 125	5	279	34,9	216	23	8
125-500	GB / GC	EN-GJL-250	ASME B 16.1	Cl. 250	8	381	41,3	330	26	12	ASME B 16.1	Cl. 250	5	279	34,9	235	23	8
125-500	SB / SC	EN-GJS-400-15	ASME B 16.42	Cl. 150	8	381	41,3	299	23	8	ASME B 16.42	Cl. 150	5	279	34,9	216	23	8
125-500	SB / SC	EN-GJS-400-15	ASME B 16.42	Cl. 300	8	381	41,3	330	26	12	ASME B 16.42	Cl. 300	5	279	34,9	235	23	8
125-500	SB / SC	EN-GJS-400-15	ASME B 16.5	Cl. 150	8	381	41,3	299	23	8	ASME B 16.5	Cl. 150	5	279	34,9	216	23	8
125-500	DD_{35}	1.4517	ASME B 16.5	Cl. 300	8	381	41,3	330	26	12	ASME B 16.5	Cl. 300	5	279	34,9	235	23	8
150-290	GB / GC	EN-GJL-250	ASME B 16.1	Cl. 125	8	381	41,3	299	23	8	ASME B 16.1	Cl. 125	6	318	36,5	241	23	8
150-290	GB / GC	EN-GJL-250	ASME B 16.1	Cl. 250	8	381	41,3	330	26	12	ASME B 16.1	Cl. 250	6	318	36,5	270	23	12
150-290	SB / SC	EN-GJS-400-15	ASME B 16.42	Cl. 150	8	381	41,3	299	23	8	ASME B 16.42	Cl. 150	6	318	36,5	241	23	8
150-290	SB / SC	EN-GJS-400-15	ASME B 16.42	Cl. 300	8	381	41,3	330	26	12	ASME B 16.42	Cl. 300	6	318	36,5	270	23	12
150-290	SB / SC	EN-GJS-400-15	ASME B 16.5	Cl. 150	8	381	41,3	299	23	8	ASME B 16.5	Cl. 150	6	318	36,5	241	23	8
150-290	DD_{35}	1.4517	ASME B 16.5	Cl. 300	8	381	41,3	330	26	12	ASME B 16.5	Cl. 300	6	318	36,5	270	23	12
150-360	GB / GC	EN-GJL-250	ASME B 16.1	Cl. 125	8	381	41,3	299	23	8	ASME B 16.1	Cl. 125	6	318	36,5	241	23	8
150-360	GB / GC	EN-GJL-250	ASME B 16.1	Cl. 250	8	381	41,3	330	26	12	ASME B 16.1	Cl. 250	6	318	36,5	270	23	12
150-360	SB / SC	EN-GJS-400-15	ASME B 16.42	Cl. 150	8	381	41,3	299	23	8	ASME B 16.42	Cl. 150	6	318	36,5	241	23	8
150-360	SB / SC	EN-GJS-400-15	ASME B 16.42	Cl. 300	8	381	41,3	330	26	12	ASME B 16.42	Cl. 300	6	318	36,5	270	23	12
150-360	SB / SC	EN-GJS-400-15	ASME B 16.5	Cl. 150	8	381	41,3	299	23	8	ASME B 16.5	Cl. 150	6	318	36,5	241	23	8
150-360	DD_{35}	1.4517	ASME B 16.5	Cl. 300	8	381	41,3	330	26	12	ASME B 16.5	Cl. 300	6	318	36,5	270	23	12
150-460	GB / GC	EN-GJL-250	ASME B 16.1	Cl. 125	8	381	41,3	299	23	8	ASME B 16.1	Cl. 125	6	318	36,5	241	23	8
150-460	GB / GC	EN-GJL-250	ASME B 16.1	Cl. 250	8	381	41,3	330	26	12	ASME B 16.1	Cl. 250	6	318	36,5	270	23	12
150-460	SB / SC	EN-GJS-400-15	ASME B 16.42	Cl. 150	8	381	41,3	299	23	8	ASME B 16.42	Cl. 150	6	318	36,5	241	23	8
150-460	SB / SC	EN-GJS-400-15	ASME B 16.42	Cl. 300	8	381	41,3	330	26	12	ASME B 16.42	Cl. 300	6	318	36,5	270	23	12
150-460	SB / SC	EN-GJS-400-15	ASME B 16.5	Cl. 150	8	381	41,3	299	23	8	ASME B 16.5	Cl. 150	6	318	36,5	241	23	8
150-460	DD_{35}	1.4517	ASME B 16.5	Cl. 300	8	381	41,3	330	26	12	ASME B 16.5	Cl. 300	6	318	36,5	270	23	12
150-605	GB / GC	EN-GJL-250	ASME B 16.1	Cl. 125	8	381	41,3	299	23	8	ASME B 16.1	Cl. 125	6	318	36,5	241	23	8

Baureihe	Werkstoffausführung	Flanschwerkstoff	Saugseite								Druckseite							
			Norm	Druckstufe	AS	D_1	s_1	k	d_2	n	Norm	Druckstufe	AD	D_2	s_2	k	d_2	n
					[″]	[mm]				[Stück]			[″]	[mm]				[Stück]
150-605	GB / GC	EN-GJL-250	ASME B 16.1	Cl. 250	8	381	41,3	330	26	12	ASME B 16.1	Cl. 250	6	318	36,5	270	23	12
150-605	SB / SC	EN-GJS-400-15	ASME B 16.42	Cl. 150	8	381	41,3	299	23	8	ASME B 16.42	Cl. 150	6	318	36,5	241	23	8
150-605	SB / SC	EN-GJS-400-15	ASME B 16.42	Cl. 300	8	381	41,3	330	26	12	ASME B 16.42	Cl. 300	6	318	36,5	270	23	12
150-605	SB / SC	EN-GJS-400-15	ASME B 16.5	Cl. 150	8	381	41,3	299	23	8	ASME B 16.5	Cl. 150	6	318	36,5	241	23	8
150-605	DD_{35}	1.4517	ASME B 16.5	Cl. 300	8	381	41,3	330	26	12	ASME B 16.5	Cl. 300	6	318	36,5	270	23	12
200-320	GB / GC	EN-GJL-250	ASME B 16.1	Cl. 125	10	445	47,6	362	26	12	ASME B 16.1	Cl. 125	8	381	41,3	299	23	8
200-320	GB / GC	EN-GJL-250	ASME B 16.1	Cl. 250	10	445	47,6	387	29	16	ASME B 16.1	Cl. 250	8	381	41,3	330	26	12
200-320	SB / SC	EN-GJS-400-15	ASME B 16.42	Cl. 150	10	445	47,6	362	26	12	ASME B 16.42	Cl. 150	8	381	41,3	299	23	8
200-320	SB / SC	EN-GJS-400-15	ASME B 16.42	Cl. 300	10	445	47,6	387	29	16	ASME B 16.42	Cl. 300	8	381	41,3	330	26	12
200-320	SB / SC	EN-GJS-400-15	ASME B 16.5	Cl. 150	10	445	47,6	362	26	12	ASME B 16.5	Cl. 150	8	381	41,3	299	23	8
200-320	DD_{35}	1.4517	ASME B 16.5	Cl. 300	10	445	47,6	387	29	16	ASME B 16.5	Cl. 300	8	381	41,3	330	26	12
200-420	GB / GC	EN-GJL-250	ASME B 16.1	Cl. 125	10	445	47,6	362	26	12	ASME B 16.1	Cl. 125	8	381	41,3	299	23	8
200-420	GB / GC	EN-GJL-250	ASME B 16.1	Cl. 250	10	445	47,6	387	29	16	ASME B 16.1	Cl. 250	8	381	41,3	330	26	12
200-420	SB / SC	EN-GJS-400-15	ASME B 16.42	Cl. 150	10	445	47,6	362	26	12	ASME B 16.42	Cl. 150	8	381	41,3	299	23	8
200-420	SB / SC	EN-GJS-400-15	ASME B 16.42	Cl. 300	10	445	47,6	387	29	16	ASME B 16.42	Cl. 300	8	381	41,3	330	26	12
200-420	SB / SC	EN-GJS-400-15	ASME B 16.5	Cl. 150	10	445	47,6	362	26	12	ASME B 16.5	Cl. 150	8	381	41,3	299	23	8
200-420	DD_{35}	1.4517	ASME B 16.5	Cl. 300	10	445	47,6	387	29	16	ASME B 16.5	Cl. 300	8	381	41,3	330	26	12
200-520	GB / GC	EN-GJL-250	ASME B 16.1	Cl. 125	10	445	47,6	362	26	12	ASME B 16.1	Cl. 125	8	381	41,3	299	23	8
200-520	GB / GC	EN-GJL-250	ASME B 16.1	Cl. 250	10	445	47,6	387	29	16	ASME B 16.1	Cl. 250	8	381	41,3	330	26	12
200-520	SB / SC	EN-GJS-400-15	ASME B 16.42	Cl. 150	10	445	47,6	362	26	12	ASME B 16.42	Cl. 150	8	381	41,3	299	23	8
200-520	SB / SC	EN-GJS-400-15	ASME B 16.42	Cl. 300	10	445	47,6	387	29	16	ASME B 16.42	Cl. 300	8	381	41,3	330	26	12
200-520	SB / SC	EN-GJS-400-15	ASME B 16.5	Cl. 150	10	445	47,6	362	26	12	ASME B 16.5	Cl. 150	8	381	41,3	299	23	8
200-520	DD_{35}	1.4517	ASME B 16.5	Cl. 300	10	445	47,6	387	29	16	ASME B 16.5	Cl. 300	8	381	41,3	330	26	12
200-670	GB / GC	EN-GJL-250	ASME B 16.1	Cl. 125	10	445	47,6	362	26	12	ASME B 16.1	Cl. 125	8	381	41,3	299	23	8
200-670	GB / GC	EN-GJL-250	ASME B 16.1	Cl. 250	10	445	47,6	387	29	16	ASME B 16.1	Cl. 250	8	381	41,3	330	26	12
200-670	SB / SC	EN-GJS-400-15	ASME B 16.42	Cl. 150	10	445	47,6	362	26	12	ASME B 16.42	Cl. 150	8	381	41,3	299	23	8
200-670	SB / SC	EN-GJS-400-15	ASME B 16.42	Cl. 300	10	445	47,6	387	29	16	ASME B 16.42	Cl. 300	8	381	41,3	330	26	12
200-670	SB / SC	EN-GJS-400-15	ASME B 16.5	Cl. 150	10	445	47,6	362	26	12	ASME B 16.5	Cl. 150	8	381	41,3	299	23	8
200-670	DD_{35}	1.4517	ASME B 16.5	Cl. 300	10	445	47,6	387	29	16	ASME B 16.5	Cl. 300	8	381	41,3	330	26	12
250-370	GB / GC	EN-GJL-250	ASME B 16.1	Cl. 125	12	483	33,4	432	26	12	ASME B 16.1	Cl. 125	10	406	32	299	23	8
250-370	GB / GC	EN-GJL-250	ASME B 16.1	Cl. 250	-	-	-	451	32	16	ASME B 16.1	Cl. 250	-	-	-	330	26	12
250-370	SB / SC	EN-GJS-400-15	ASME B 16.42	Cl. 150	12	521	50,8	432	26	12	ASME B 16.42	Cl. 150	10	445	47,6	299	23	8
250-370	SB / SC	EN-GJS-400-15	ASME B 16.42	Cl. 300	12	521	50,8	451	32	16	ASME B 16.42	Cl. 300	10	445	47,6	330	26	12
250-370	SB / SC	EN-GJS-400-15	ASME B 16.5	Cl. 150	12	521	50,8	432	26	12	ASME B 16.5	Cl. 150	10	445	47,6	299	23	8
250-370	DD_{35}	1.4517	ASME B 16.5	Cl. 300	12	521	50,8	451	32	16	ASME B 16.5	Cl. 300	10	445	47,6	330	26	12
250-480	GB / GC	EN-GJL-250	ASME B 16.1	Cl. 125	12	521	50,8	432	26	12	ASME B 16.1	Cl. 125	10	445	47,6	362	26	12
250-480	GB / GC	EN-GJL-250	ASME B 16.1	Cl. 250	12	521	50,8	451	32	16	ASME B 16.1	Cl. 250	10	445	47,6	387	29	16
250-480	SB / SC	EN-GJS-400-15	ASME B 16.42	Cl. 150	12	521	50,8	432	26	12	ASME B 16.42	Cl. 150	10	445	47,6	362	26	12
250-480	SB / SC	EN-GJS-400-15	ASME B 16.42	Cl. 300	12	521	50,8	451	32	16	ASME B 16.42	Cl. 300	10	445	47,6	387	29	16
250-480	SB / SC	EN-GJS-400-15	ASME B 16.5	Cl. 150	12	521	50,8	432	26	12	ASME B 16.5	Cl. 150	10	445	47,6	362	26	12
250-480	DD_{35}	1.4517	ASME B 16.5	Cl. 300	12	521	50,8	451	32	16	ASME B 16.5	Cl. 300	10	445	47,6	387	29	16
250-600	GB / GC	EN-GJL-250	ASME B 16.1	Cl. 125	12	521	50,8	432	26	12	ASME B 16.1	Cl. 125	10	445	47,6	362	26	12
250-600	GB / GC	EN-GJL-250	ASME B 16.1	Cl. 250	12	521	50,8	451	32	16	ASME B 16.1	Cl. 250	10	445	47,6	387	29	16
250-600	SB / SC	EN-GJS-400-15	ASME B 16.42	Cl. 150	12	521	50,8	432	26	12	ASME B 16.42	Cl. 150	10	445	47,6	362	26	12
250-600	SB / SC	EN-GJS-400-15	ASME B 16.42	Cl. 300	12	521	50,8	451	32	16	ASME B 16.42	Cl. 300	10	445	47,6	387	29	16
250-600	SB / SC	EN-GJS-400-15	ASME B 16.5	Cl. 150	12	521	50,8	432	26	12	ASME B 16.5	Cl. 150	10	445	47,6	362	26	12
250-600	DD_{35}	1.4517	ASME B 16.5	Cl. 300	12	521	50,8	451	32	16	ASME B 16.5	Cl. 300	10	445	47,6	387	29	16
250-800	GB / GC	EN-GJL-250	ASME B 16.1	Cl. 125	12	521	50,8	432	26	12	ASME B 16.1	Cl. 125	10	445	47,6	362	26	12
250-800	GB / GC	EN-GJL-250	ASME B 16.1	Cl. 250	12	521	50,8	451	32	16	ASME B 16.1	Cl. 250	10	445	47,6	387	29	16
250-800	SB / SC	EN-GJS-400-15	ASME B 16.42	Cl. 150	12	521	50,8	432	26	12	ASME B 16.42	Cl. 150	10	445	47,6	362	26	12
250-800	SB / SC	EN-GJS-400-15	ASME B 16.42	Cl. 300	12	521	50,8	451	32	16	ASME B 16.42	Cl. 300	10	445	47,6	387	29	16
250-800	SB / SC	EN-GJS-400-15	ASME B 16.5	Cl. 150	12	521	50,8	432	26	12	ASME B 16.5	Cl. 150	10	445	47,6	362	26	12
250-800	DD_{35}	1.4517	ASME B 16.5	Cl. 300	12	521	50,8	451	32	16	ASME B 16.5	Cl. 300	10	445	47,6	387	29	16
300-300	GB / GC	EN-GJL-250	ASME B 16.1	Cl. 125	14	533	36	476	29	12	ASME B 16.1	Cl. 125	12	483	33,4	432	26	12
300-300	GB / GC	EN-GJL-250	ASME B 16.1	Cl. 250	-	-	-	514	32	20	ASME B 16.1	Cl. 250	-	-	-	451	32	16
300-300	SB / SC	EN-GJS-400-15	ASME B 16.42	Cl. 150	14	584	54	476	29	12	ASME B 16.42	Cl. 150	12	521	50,8	432	26	12

Baureihe	Werkstoffausführung	Flanschwerkstoff	Saugseite								Druckseite							
			Norm	Druckstufe	AS	D_1	s_1	k	d_2	n	Norm	Druckstufe	AD	D_2	s_2	k	d_2	n
					[″]	[mm]				[Stück]			[″]	[mm]				[Stück]
300-300	SB / SC	EN-GJS-400-15	ASME B 16.42	Cl. 300	14	584	54	514	32	20	ASME B 16.42	Cl. 300	12	521	50,8	451	32	16
300-300	SB / SC	EN-GJS-400-15	ASME B 16.5	Cl. 150	14	584	54	476	29	12	ASME B 16.5	Cl. 150	12	521	50,8	432	26	12
300-300	DD_{35}	1.4517	ASME B 16.5	Cl. 300	14	584	54	514	32	20	ASME B 16.5	Cl. 300	12	521	50,8	451	32	16
300-435	GB / GC	EN-GJL-250	ASME B 16.1	Cl. 125	16	597	38,1	540	29	16	ASME B 16.1	Cl. 125	12	483	33,4	432	26	12
300-435	GB / GC	EN-GJL-250	ASME B 16.1	Cl. 250	-	-	-	572	35	20	ASME B 16.1	Cl. 250	-	-	-	451	32	16
300-435	SB / SC	EN-GJS-400-15	ASME B 16.42	Cl. 150	16	648	57,2	540	29	16	ASME B 16.42	Cl. 150	12	521	50,8	432	26	12
300-435	SB / SC	EN-GJS-400-15	ASME B 16.42	Cl. 300	16	648	57,2	572	35	20	ASME B 16.42	Cl. 300	12	521	50,8	451	32	16
300-435	SB / SC	EN-GJS-400-15	ASME B 16.5	Cl. 150	16	648	57,2	540	29	16	ASME B 16.5	Cl. 150	12	521	50,8	432	26	12
300-435	DD_{35}	1.4517	ASME B 16.5	Cl. 300	16	648	57,2	572	35	20	ASME B 16.5	Cl. 300	12	521	50,8	451	32	16
300-560	GB / GC	EN-GJL-250	ASME B 16.1	Cl. 125	16	648	57,2	540	29	16	ASME B 16.1	Cl. 125	12	521	50,8	432	26	12
300-560	GB / GC	EN-GJL-250	ASME B 16.1	Cl. 250	16	648	57,2	572	35	20	ASME B 16.1	Cl. 250	12	521	50,8	451	32	16
300-560	SB / SC	EN-GJS-400-15	ASME B 16.42	Cl. 150	16	648	57,2	540	29	16	ASME B 16.42	Cl. 150	12	521	50,8	432	26	12
300-560	SB / SC	EN-GJS-400-15	ASME B 16.42	Cl. 300	16	648	57,2	572	35	20	ASME B 16.42	Cl. 300	12	521	50,8	451	32	16
300-560	SB / SC	EN-GJS-400-15	ASME B 16.5	Cl. 150	16	648	57,2	540	29	16	ASME B 16.5	Cl. 150	12	521	50,8	432	26	12
300-560	DD_{35}	1.4517	ASME B 16.5	Cl. 300	16	648	57,2	572	35	20	ASME B 16.5	Cl. 300	12	521	50,8	451	32	16
300-700	GB / GC	EN-GJL-250	ASME B 16.1	Cl. 125	16	648	57,2	540	29	16	ASME B 16.1	Cl. 125	12	521	50,8	432	26	12
300-700	GB / GC	EN-GJL-250	ASME B 16.1	Cl. 250	16	648	57,2	572	35	20	ASME B 16.1	Cl. 250	12	521	50,8	451	32	16
300-700	SB / SC	EN-GJS-400-15	ASME B 16.42	Cl. 150	16	648	57,2	540	29	16	ASME B 16.42	Cl. 150	12	521	50,8	432	26	12
300-700	SB / SC	EN-GJS-400-15	ASME B 16.42	Cl. 300	16	648	57,2	572	35	20	ASME B 16.42	Cl. 300	12	521	50,8	451	32	16
300-700	SB / SC	EN-GJS-400-15	ASME B 16.5	Cl. 150	16	648	57,2	540	29	16	ASME B 16.5	Cl. 150	12	521	50,8	432	26	12
300-700	DD_{35}	1.4517	ASME B 16.5	Cl. 300	16	648	57,2	572	35	20	ASME B 16.5	Cl. 300	12	521	50,8	451	32	16
350-360	GB / GC	EN-GJL-250	ASME B 16.1	Cl. 125	16	597	38,1	540	29	16	ASME B 16.1	Cl. 125	14	533	36	476	29	12
350-360	GB / GC	EN-GJL-250	ASME B 16.1	Cl. 250	-	-	-	572	35	20	ASME B 16.1	Cl. 250	-	-	-	514	32	20
350-360	SB / SC	EN-GJS-400-15	ASME B 16.42	Cl. 150	16	648	57,2	540	29	16	ASME B 16.42	Cl. 150	14	584	54	476	29	12
350-360	SB / SC	EN-GJS-400-15	ASME B 16.42	Cl. 300	16	648	57,2	572	35	20	ASME B 16.42	Cl. 300	14	584	54	514	32	20
350-360	SB / SC	EN-GJS-400-15	ASME B 16.5	Cl. 150	16	648	57,2	540	29	16	ASME B 16.5	Cl. 150	14	584	54	476	29	12
350-360	DD_{35}	1.4517	ASME B 16.5	Cl. 300	16	648	57,2	572	35	20	ASME B 16.5	Cl. 300	14	584	54	514	32	20
350-430	GB / GC	EN-GJL-250	ASME B 16.1	Cl. 125	18	635	41	578	32	16	ASME B 16.1	Cl. 125	14	533	36	476	29	12
350-430	GB / GC	EN-GJL-250	ASME B 16.1	Cl. 250	-	-	-	629	35	24	ASME B 16.1	Cl. 250	-	-	-	514	32	20
350-430	SB / SC	EN-GJS-400-15	ASME B 16.42	Cl. 150	18	711	60	578	32	16	ASME B 16.42	Cl. 150	14	584	54	476	29	12
350-430	SB / SC	EN-GJS-400-15	ASME B 16.42	Cl. 300	18	711	60	629	35	24	ASME B 16.42	Cl. 300	14	584	54	514	32	20
350-430	SB / SC	EN-GJS-400-15	ASME B 16.5	Cl. 150	18	711	60	578	32	16	ASME B 16.5	Cl. 150	14	584	54	476	29	12
350-430	DD_{35}	1.4517	ASME B 16.5	Cl. 300	18	711	60	629	35	24	ASME B 16.5	Cl. 300	14	584	54	514	32	20
350-510	GB / GC	EN-GJL-250	ASME B 16.1	Cl. 125	16	597	38,1	540	29	16	ASME B 16.1	Cl. 125	12	533	36	476	29	12
350-510	GB / GC	EN-GJL-250	ASME B 16.1	Cl. 250	-	-	-	572	35	20	ASME B 16.1	Cl. 250	-	-	-	514	32	20
350-510	SB / SC	EN-GJS-400-15	ASME B 16.42	Cl. 150	16	648	57,2	540	35	16	ASME B 16.42	Cl. 150	14	584	54	476	29	12
350-510	SB / SC	EN-GJS-400-15	ASME B 16.42	Cl. 300	16	648	57,2	572	35	20	ASME B 16.42	Cl. 300	14	584	54	514	32	20
350-510	SB / SC	EN-GJS-400-15	ASME B 16.5	Cl. 150	16	648	57,2	540	35	16	ASME B 16.5	Cl. 150	14	584	54	476	29	12
350-510	DD_{35}	1.4517	ASME B 16.5	Cl. 300	16	648	57,5	572	35	20	ASME B 16.5	Cl. 300	14	584	54	514	32	20

12.02.2018

1384.3946/03-DE

KSB SE & Co. KGaA
Turmstraße 92 • 06110 Halle (Germany)
Tel. +49 345 4826-0
www.ksb.com