Pompa per acqua ad alta temperatura / olio termovettore

Etanorm SYT

Fascicolo degli schemi di installazione

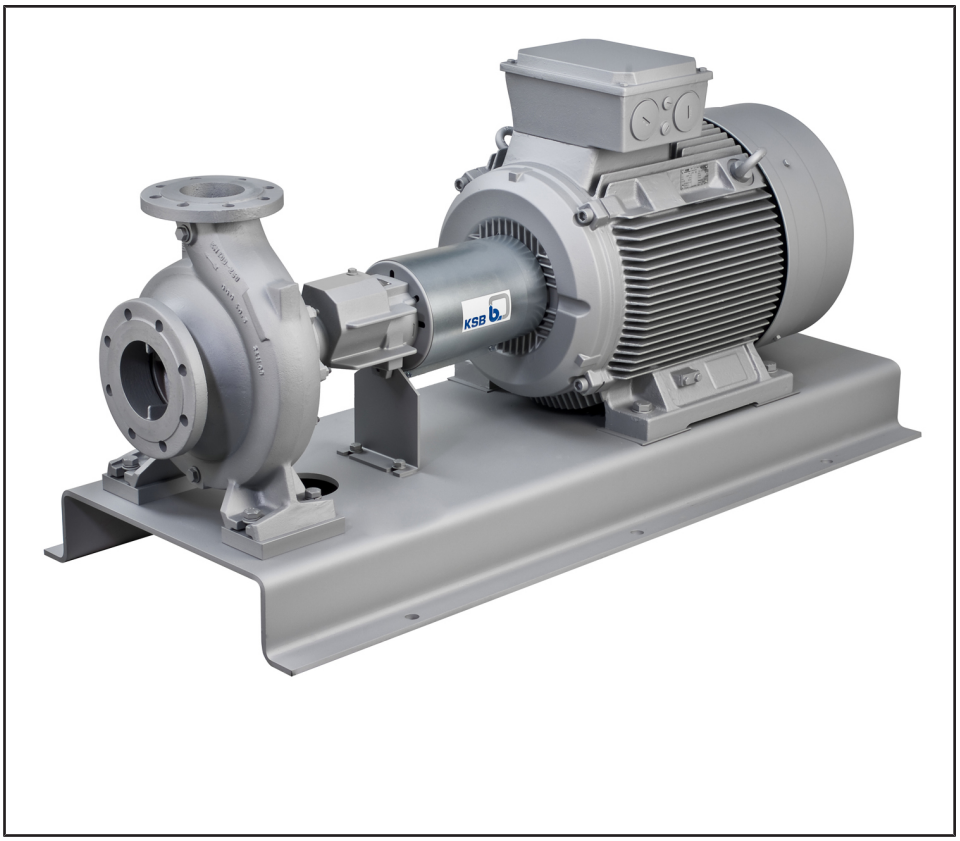

KSB

Stampa

Fascicolo degli schemi di installazione Etanorm SYT

Tutti i diritti riservati. Sono vietati la riproduzione, l'elaborazione e la divulgazione a terzi dei contenuti, senza approvazione scritta del costruttore.

Con riserva di modifiche tecniche senza preavviso.

© KSB SE & Co. KGaA, Frankenthal 10/03/2020

Sommario

Pompe centrifughe con tenuta dell'albero 4
Pompe per olio termovettore / Pompe per acqua ad alta temperatura 4
Etanorm SYT 4
Pesi 4
Dimensioni 6
Pompa (fig. 0) 6
Etanorm SYT Pumpenaggregat 8
Dimensioni flangia 17

Pompe centrifughe con tenuta dell'albero

Pompe per olio termovettore / Pompe per acqua ad alta temperatura

Etanorm SYT

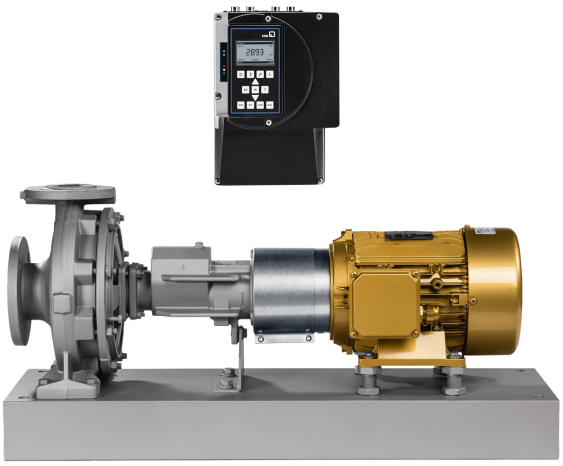

Il prodotto, raffigurato a titolo esemplificativo, comprende, in parte, opzioni soggette a sovrapprezzo!

Pesi

Pesi Etanorm SYT

Etanorm SYT	Supporto	Peso								
		Pompa			Supporto		Piede di appoggio	Pompa + supporto + piede di appoggio		
		Materiale								
		SG	SC	EG	S	E	-	SG	SC	EG
		[kg]								
040-025-160	25	21,9	22,4	26,9	10,3	10,7	0,4	32,6	33,1	38,0
040-025-200	25	26,7	27,3	31,7	10,3	10,7	0,5	37,5	38,1	42,9
050-032-125.1	25	21,0	21,4	24,3	10,3	10,7	0,3	31,6	32,0	35,3
050-032-160	25	21,7	22,2	26,5	10,3	10,7	0,4	32,4	32,9	37,6
050-032-160.1	25	22,2	22,7	27,2	10,3	10,7	0,4	32,9	33,4	38,3
050-032-200	25	27,8	28,5	32,7	10,3	10,7	0,5	38,6	39,3	43,9
050-032-200.1	25	27,7	28,4	32,8	10,3	10,7	0,5	38,5	39,2	44,0
050-032-250	25	37,1	38,1	43,1	10,3	10,7	0,9	48,3	49,3	54,7
065-040-160	25	24,2	24,6	28,6	10,3	10,7	0,4	34,9	35,3	39,7
065-040-200	25	30,0	30,6	34,2	10,3	10,7	0,5	40,8	41,4	45,4
065-040-250	25	38,1	39,2	44,0	10,3	10,7	0,9	49,3	50,4	55,6
065-040-315	35	61,1	63,1	72,6	18,5	19,1	1,1	80,7	82,7	92,9
065-050-160	25	27,6	28,1	30,9	10,3	10,7	0,5	38,4	38,9	42,1
065-050-200	25	31,8	32,6	33,3	10,3	10,7	0,5	42,6	43,4	44,5
065-050-250	25	39,1	40,3	44,8	10,3	10,7	0,9	50,3	51,5	56,4
065-050-315	35	63,9	66,0	73,8	18,5	10,7	1,1	83,5	85,6	94,0
080-065-160	25	35,2	35,7	37,5	10,3	10,7	0,5	46,0	46,5	48,7
080-065-200	25	38,8	39,6	43,0	10,3	10,7	0,9	50,0	50,8	54,6
080-065-250	35	53,9	55,3	61,2	18,5	19,1	1,0	73,4	74,8	81,3
080-065-315	35	70,1	71,9	81,6	18,5	19,1	1,1	89,7	91,5	101,8
100-080-160	25	42,6	43,2	39,6	10,3	10,7	0,9	53,8	54,4	51,2
100-080-200	35	53,0	53,7	55,7	18,5	19,1	0,6	72,1	72,8	75,4
100-080-250	35	63,1	64,5	63,2	18,5	19,1	1,0	82,6	84,0	83,3
100-080-315	35	78,3	80,8	85,8	18,5	19,1	1,2	98,0	100,5	106,1
125-100-160	35	73,6	74,5	69,7	18,5	19,1	1,0	93,1	94,0	89,8
125-100-200	35	66,8	67,7	65,9	18,5	19,1	1,0	86,3	87,3	86,0
125-100-250	35	74,0	75,5	73,4	18,5	19,1	1,1	93,6	95,1	93,6
125-100-315	35	85,9	88,6	90,8	18,5	19,1	1,2	105,6	108,3	111,1
150-125-200	35	89,5	90,1	81,3	18,5	19,1	1,2	109,2	109,8	101,6
150-125-250	35	98,5	99,6	96,4	18,5	19,1	1,2	118,2	119,3	116,7

1227.39/03-IT

Etanorm SYT	Supporto	Peso								
		Pompa			Supporto		Piede di appoggio	Pompa + supporto + piede di appoggio		
		Materiale								
		SG	SC	EG	S	E	-	SG	SC	EG
		[kg]								
150-125-315	55	117,7	120,2	123,4	25,4	26,2	1,3	144,4	146,9	150,9
150-125-400	55	139,1	143,1	147,3	25,4	26,2	1,5	166,0	170,0	175,0
200-150-315	55	143,5	146,2	140,1	25,4	26,2	1,3	170,2	172,9	167,6
200-150-400	55	167,3	170,1	168,7	25,4	26,2	1,5	194,2	197,0	196,4

Dimensioni

Pompa (fig. 0)

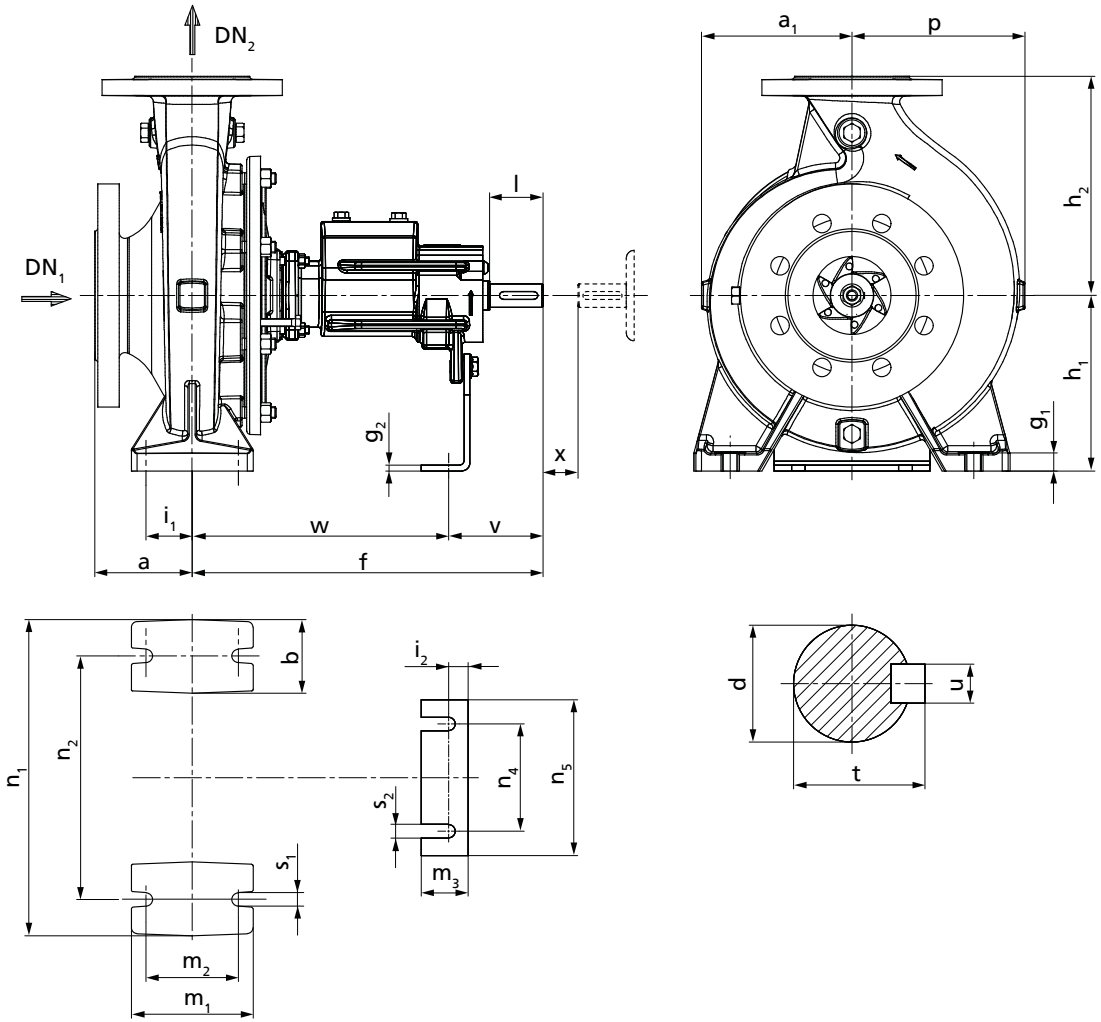

Fig. 1: Dimensioni Pompa Etanorm SYT (Fig. 0)

Dimensioni Pompa Etanorm SYT (Fig. 0)

Etanorm SYT	Supporto	DN_1 1)	DN_2 1)	a 1)	a_1	b 1)	d 1)	f 1)	g_1	g_2	h_1 1)	h_2 1)	i_1	i_2	l 1)	m_1 1)	m_2	m_3 1)	n_1 1)	n_2 1)	n_4	n_5	p	s_1 1)	s_2 1)	t	u	v	w 1)	x 1)
		[mm]																												
040-025-160	WS_25_LS	40	25	80	118	50	24	360	15	4	132	160	35	23	50	100	70	48	240	190	110	160	118	14	14	27	8	100	260	100
040-025-200	WS_25_LS	40	25	80	142	50	24	360	15	4	160	180	35	23	50	100	70	48	240	190	110	160	142	14	14	27	8	100	260	100
050-032-125.1	WS_25_LS	50	32	80	116	50	24	360	15	4	112	140	35	23	50	100	70	48	190	140	110	160	116	14	14	27	8	100	260	100
050-032-160.1	WS_25_LS	50	32	80	116	50	24	360	15	4	132	160	35	23	50	100	70	48	240	190	110	160	121	14	14	27	8	100	260	100
050-032-200.1	WS_25_LS	50	32	80	142	50	24	360	18	4	160	180	35	23	50	100	70	48	240	190	110	160	142	14	14	27	8	100	260	100
050-032-160	WS_25_LS	50	32	80	118	50	24	360	15	4	132	160	35	23	50	100	70	48	240	190	110	160	128	14	14	27	8	100	260	100
050-032-200	WS_25_LS	50	32	80	142	50	24	360	18	4	160	180	35	23	50	100	70	48	240	190	110	160	143	14	14	27	8	100	260	100
050-032-250	WS_25_LS	50	32	100	169	65	24	360	18	6	180	225	47,5	25	50	125	95	48	320	250	110	160	178	14	14	27	8	100	260	100
065-040-160	WS_25_LS	65	40	80	119	50	24	360	15	4	132	160	35	23	50	100	70	48	240	190	110	160	134	14	14	27	8	100	260	100
065-040-200	WS_25_LS	65	40	100	142	50	24	360	18	4	160	180	35	23	50	100	70	48	265	212	110	160	155	14	14	27	8	100	260	100
065-040-250	WS_25_LS	65	40	100	169	65	24	360	18	6	180	225	47,5	25	50	125	95	48	320	250	110	160	179	14	14	27	8	100	260	100
065-040-315	WS_35_LS	65	40	125	207	65	32	470	18	6	225	250	47,5	24	80	125	95	48	345	280	110	160	207	14	14	35	10	130	340	100
065-050-160	WS_25_LS	65	50	100	128	50	24	360	18	4	160	180	35	23	50	100	70	48	265	212	110	160	149	14	14	27	8	100	260	100
065-050-200	WS_25_LS	65	50	100	144	50	24	360	18	4	160	200	35	23	50	100	70	48	265	212	110	160	163	14	14	27	8	100	260	100
065-050-250	WS_25_LS	65	50	100	170	65	24	360	18	6	180	225	47,5	25	50	125	95	48	320	250	110	160	186	14	14	27	8	100	260	100
065-050-315	WS_35_LS	65	50	125	207	65	32	470	18	6	225	280	47,5	24	80	125	95	48	345	280	110	160	215	14	14	35	10	130	340	100
080-065-160	WS_25_LS	80	65	100	132	65	24	360	18	4	160	200	47,5	23	50	125	95	48	280	212	110	160	160	14	14	27	8	100	260	100
080-065-200	WS_25_LS	80	65	100	155	65	24	360	18	6	180	225	47,5	25	50	125	95	48	320	250	110	160	178	14	14	27	8	100	260	140
080-065-250	WS_35_LS	80	65	100	179	80	32	470	20	6	200	250	60	24	80	160	120	48	360	280	110	160	199	19	14	35	10	130	340	140
080-065-315	WS_35_LS	80	65	125	209	80	32	470	20	6	225	280	60	24	80	160	120	48	400	315	110	160	229	19	14	35	10	130	340	140
100-080-160	WS_25_LS	100	80	125	138	65	24	360	18	6	180	225	47,5	25	50	125	95	48	320	250	110	160	174	14	14	27	8	100	260	140
100-080-200	WS_35_LS	100	80	125	159	65	32	470	18	4	180	250	47,5	22	80	125	95	48	345	280	110	160	188	14	14	35	10	130	340	140
100-080-250	WS_35_LS	100	80	125	183	80	32	470	18	6	200	280	60	24	80	160	120	48	400	315	110	160	209	19	14	35	10	130	340	140
100-080-315	WS_35_LS	100	80	125	218	80	32	470	20	6	250	315	60	24	80	160	120	48	400	315	110	160	242	19	14	35	10	130	340	140
125-100-160	WS_35_LS	125	100	125	178	80	32	470	18	6	200	280	60	24	80	160	120	48	360	280	110	160	225	19	14	35	10	130	340	140
125-100-200	WS_35_LS	125	100	125	173	80	32	470	18	6	200	280	60	24	80	160	120	48	360	280	110	160	212	19	14	35	10	130	340	140
125-100-250	WS_35_LS	125	100	140	188	80	32	470	18	6	225	280	60	24	80	160	120	48	400	315	110	160	219	19	14	35	10	130	340	140
125-100-315	WS_35_LS	125	100	140	225	80	32	470	18	6	250	315	60	24	80	160	120	48	400	315	110	160	255	19	14	35	10	130	340	140
150-125-200	WS_35_LS	150	125	140	189	80	32	470	20	6	250	315	60	24	80	160	120	48	400	315	110	160	242	19	14	35	10	130	340	140
150-125-250	WS_35_LS	150	125	140	226	80	32	470	20	6	250	355	60	24	80	160	120	48	400	315	110	160	275	19	14	35	10	130	340	140
150-125-315	WS_55_LS	150	125	140	243	100	42	530	20	6	280	355	75	25	110	200	150	48	500	400	110	160	280	24	14	45	12	160	370	140
150-125-400	WS_55_LS	150	125	140	277	100	42	530	20	6	315	400	75	25	110	200	150	48	500	400	110	160	309	24	14	45	12	160	370	140
200-150-315	WS_55_LS	200	150	160	255	100	42	530	20	6	280	400	75	25	110	200	150	48	550	450	110	160	304	24	14	45	12	160	370	140
200-150-400	WS_55_LS	200	150	160	289	100	42	530	20	6	315	450	75	25	110	200	150	48	550	450	110	160	331	24	14	45	12	160	370	140

1) Dimensioni secondo EN 733

Etanorm SYT Pumpenaggregat

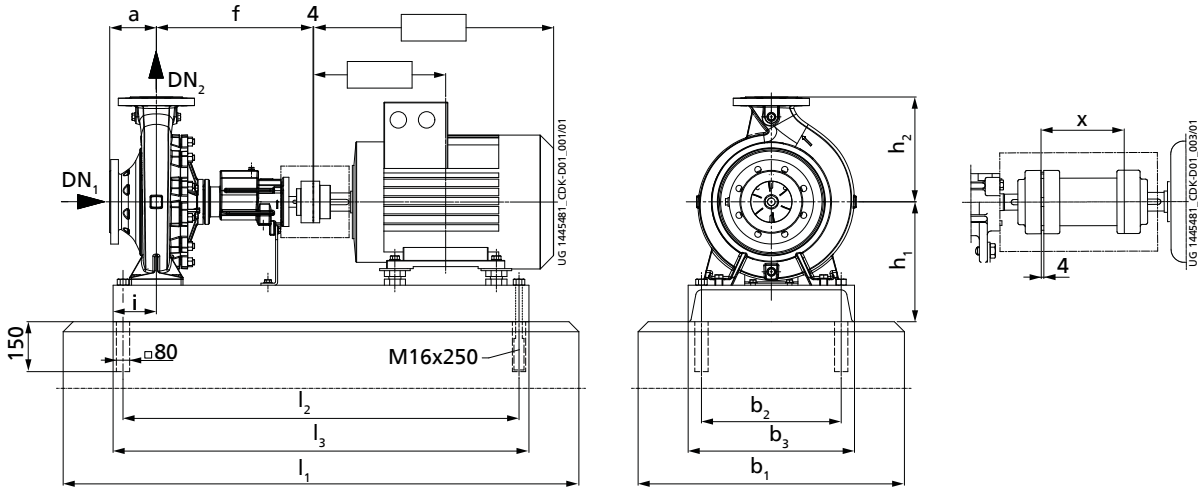

Fig. 2: A: Dimensioni gruppo pompa Etanorm SYT, giunto distanziatore

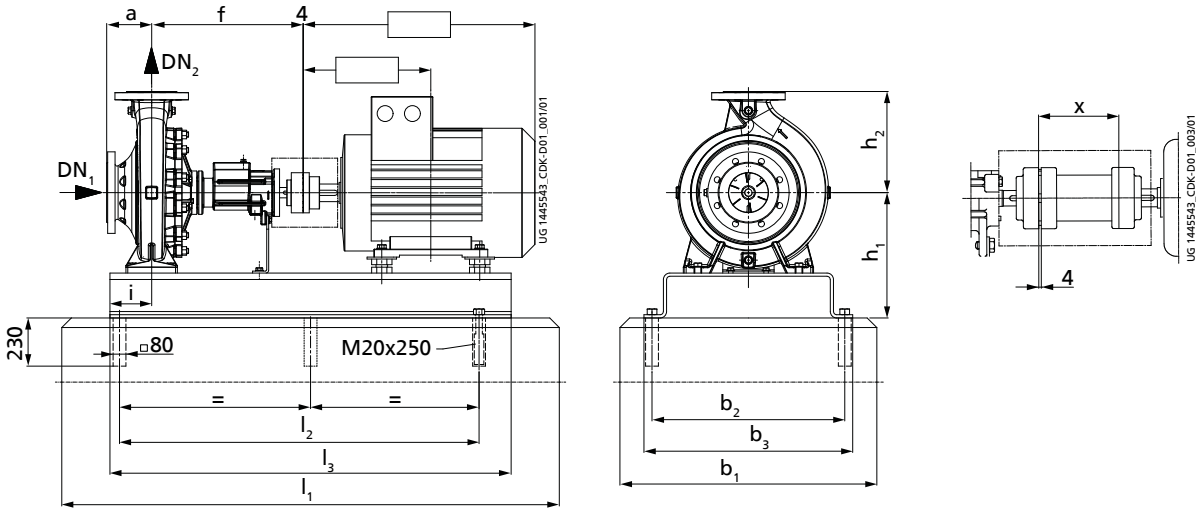

Fig. 3: B: Dimensioni gruppo pompa Etanorm SYT, giunto distanziatore

Dimensioni gruppo pompa Etanorm SYT

Etanorm SYT	P				Motore	Figura	DN_1	DN_2	a	b_1	b_2	b_3	f	h_1	h_2	i	Giunto			Giunto distanziatore			
	1450 giri/ min	1750 giri/ min	2900 giri/ min	3500 giri/ min													l_1	l_2	l_3	l_1	l_2	l_3	x
	[kW]						[mm]																
040-025-160	0,55	0,63	-	-	80M	A	40	25	80	450	240	300	360	232	160	100	860	650	710	950	740	800	100
040-025-160	-	-	0,75	-	80M	A	40	25	80	450	240	300	360	232	160	100	860	650	710	950	740	800	100
040-025-160	-	-	1,10	1,27	80M	A	40	25	80	450	240	300	360	232	160	100	860	650	710	950	740	800	100
040-025-160	-	-	1,50	1,75	90S	A	40	25	80	450	240	300	360	232	160	100	860	650	710	950	740	800	100
040-025-160	-	-	2,20	2,55	90L	A	40	25	80	450	240	300	360	232	160	100	950	740	800	1050	840	900	100
040-025-160	-	-	-	3,45	100L	A	40	25	80	450	240	300	360	232	160	100	1050	840	900	1150	940	1000	100
040-025-160	-	-	-	4,55	112M	A	40	25	80	450	240	300	360	232	160	100	1050	840	900	1150	940	1000	100
040-025-200	0,55	-	-	-	80M	A	40	25	80	450	240	300	360	260	180	100	860	650	710	950	740	800	100
040-025-200	0,75	0,86	-	-	80M	A	40	25	80	450	240	300	360	260	180	100	860	650	710	950	740	800	100
040-025-200	1,10	1,27	-	-	90S	A	40	25	80	450	240	300	360	260	180	100	860	650	710	950	740	800	100
040-025-200	-	-	1,50	-	90S	A	40	25	80	450	240	300	360	260	160	100	860	650	710	950	740	800	100
040-025-200	-	-	2,20	-	90L	A	40	25	80	450	240	300	360	260	160	100	950	740	800	1050	840	900	100
040-025-200	-	-	3,00	3,45	100L	A	40	25	80	450	240	300	360	260	160	100	1050	840	900	1150	940	1000	100
040-025-200	-	-	4,00	4,55	112M	A	40	25	80	450	240	300	360	260	160	100	1050	840	900	1150	940	1000	100
040-025-200	-	-	5,50	6,30	132S	A	40	25	80	450	240	300	360	260	180	100	1050	840	900	1150	940	1000	100
040-025-200	-	-	-	8,60	132S	A	40	25	80	450	240	300	360	260	180	100	1050	840	900	1150	940	1000	100
050-032-125.1	0,55	0,63	-	-	80M	A	50	32	80	450	240	300	360	212	140	100	860	650	710	950	740	800	100
050-032-125.1	-	-	0,55	-	71M	A	50	32	80	450	240	300	360	212	140	100	860	650	710	950	740	800	100
050-032-125.1	-	-	0,75	-	80M	A	50	32	80	450	240	300	360	212	140	100	860	650	710	950	740	800	100
050-032-125.1	-	-	1,10	1,27	80M	A	50	32	80	450	240	300	360	212	140	100	860	650	710	950	740	800	100
050-032-125.1	-	-	1,50	1,75	90S	A	50	32	80	450	240	300	360	212	140	100	860	650	710	950	740	800	100
050-032-125.1	-	-	2,20	2,55	90L	A	50	32	80	450	240	300	360	212	140	100	950	740	800	1050	840	900	100
050-032-125.1	-	-	3,00	3,45	100L	A	50	32	80	450	240	300	360	212	140	100	1050	840	900	1150	940	1000	100
050-032-125.1	-	-	-	4,55	112M	A	50	32	80	450	240	300	360	212	140	100	1050	840	900	1150	940	1000	100
050-032-125.1	-	-	-	6,30	132S	A	50	32	80	450	240	300	360	232	140	100	1050	840	900	1150	940	1000	100
050-032-160	0,55	0,63	-	-	80M	A	50	32	80	450	240	300	360	232	160	100	860	650	710	950	740	800	100
050-032-160	-	0,86	-	-	80M	A	50	32	80	450	240	300	360	232	160	100	860	650	710	950	740	800	100
050-032-160	-	1,27	-	-	90S	A	50	32	80	450	240	300	360	232	160	100	860	650	710	950	740	800	100
050-032-160	-	-	2,20	-	90L	A	50	32	80	450	240	300	360	232	160	100	950	740	800	1050	840	900	100
050-032-160	-	-	3,00	3,45	100L	A	50	32	80	450	240	300	360	232	160	100	1050	840	900	1150	940	1000	100
050-032-160	-	-	4,00	4,55	112M	A	50	32	80	450	240	300	360	232	160	100	1050	840	900	1150	940	1000	100
050-032-160	-	-	-	6,30	132S	A	50	32	80	450	240	300	360	232	160	100	1050	840	900	1150	940	1000	100
050-032-160	-	-	-	8,60	132S	A	50	32	80	450	240	300	360	232	160	100	1050	840	900	1150	940	1000	100
050-032-160.1	0,55	0,63	-	-	80M	A	50	32	80	450	240	300	360	232	160	100	860	650	710	950	740	800	100
050-032-160.1	-	0,86	-	-	80M	A	50	32	80	450	240	300	360	232	160	100	860	650	710	950	740	800	100
050-032-160.1	-	1,27	-	-	90S	A	50	32	80	450	240	300	360	232	160	100	860	650	710	950	740	800	100
050-032-160.1	-	-	1,50	-	90S	A	50	32	80	450	240	300	360	232	160	100	860	650	710	950	740	800	100
050-032-160.1	-	-	2,20	2,55	90L	A	50	32	80	450	240	300	360	232	160	100	950	740	800	1050	840	900	100

Etanorm SYT	P				Motore	Figura	DN_1	DN_2	a	b_1	b_2	b_3	f	h_1	h_2	i	Giunto			Giunto distanziatore			
	1450 giri/ min	1750 giri/ min	2900 giri/ min	3500 giri/ min													l_1	l_2	l_3	l_1	l_2	l_3	x
	[kW]						[mm]																
050-032-160.1	-	-	3,00	3,45	100L	A	50	32	80	450	240	300	360	232	160	100	1050	840	900	1150	940	1000	100
050-032-160.1	-	-	4,00	4,55	112M	A	50	32	80	450	240	300	360	232	160	100	1050	840	900	1150	940	1000	100
050-032-160.1	-	-	-	6,30	132S	A	50	32	80	450	240	300	360	232	160	100	1050	840	900	1150	940	1000	100
050-032-160.1	-	-	-	8,60	132S	A	50	32	80	450	240	300	360	232	160	100	1050	840	900	1150	940	1000	100
050-032-160.1	-	-	-	12,60	160M	A	50	32	80	500	280	350	360	260	160	100	1270	1060	1120	1270	1060	1120	100
050-032-200	0,55	-	-	-	80M	A	50	32	80	450	240	300	360	260	180	100	860	650	710	950	740	800	100
050-032-200	0,75	-	-	-	80M	A	50	32	80	450	240	300	360	260	180	100	860	650	710	950	740	800	100
050-032-200	1,10	1,27	-	-	90S	A	50	32	80	450	240	300	360	260	180	100	860	650	710	950	740	800	100
050-032-200	-	1,75	-	-	90L	A	50	32	80	450	240	300	360	260	180	100	950	740	800	1050	840	900	100
050-032-200	-	2,55	-	-	100L	A	50	32	80	450	240	300	360	260	180	100	1050	840	900	1150	940	1000	100
050-032-200	-	-	4,00	-	112M	A	50	32	80	450	240	300	360	260	180	100	1050	840	900	1150	940	1000	100
050-032-200	-	-	5,50	-	132S	A	50	32	80	450	240	300	360	260	180	100	1050	840	900	1150	940	1000	100
050-032-200	-	-	7,50	8,60	132S	A	50	32	80	450	240	300	360	260	180	100	1050	840	900	1150	940	1000	100
050-032-200	-	-	11,00	12,60	160M	A	50	32	80	500	280	350	360	260	180	100	1270	1060	1120	1270	1060	1120	100
050-032-200	-	-	-	17,30	160M	A	50	32	80	500	280	350	360	260	180	100	1270	1060	1120	1270	1060	1120	100
050-032-200.1	0,55	-	-	-	80M	A	50	32	80	450	240	300	360	260	180	100	860	650	710	950	740	800	100
050-032-200.1	0,75	0,86	-	-	80M	A	50	32	80	450	240	300	360	260	180	100	860	650	710	950	740	800	100
050-032-200.1	1,10	1,27	-	-	90S	A	50	32	80	450	240	300	360	260	180	100	860	650	710	950	740	800	100
050-032-200.1	-	1,75	-	-	90L	A	50	32	80	450	240	300	360	260	180	100	950	740	800	1050	840	900	100
050-032-200.1	-	2,55	-	-	100L	A	50	32	80	450	240	300	360	260	180	100	1050	840	900	1150	940	1000	100
050-032-200.1	-	-	3,00	-	100L	A	50	32	80	450	240	300	360	260	180	100	1050	840	900	1150	940	1000	100
050-032-200.1	-	-	4,00	-	112M	A	50	32	80	450	240	300	360	260	180	100	1050	840	900	1150	940	1000	100
050-032-200.1	-	-	5,50	6,30	132S	A	50	32	80	450	240	300	360	260	180	100	1050	840	900	1150	940	1000	100
050-032-200.1	-	-	7,50	8,60	132S	A	50	32	80	450	240	300	360	260	180	100	1050	840	900	1150	940	1000	100
050-032-200.1	-	-	-	12,60	160M	A	50	32	80	500	280	350	360	260	180	100	1270	1060	1120	1270	1060	1120	100
050-032-200.1	-	-	-	17,30	160M	A	50	32	80	500	280	350	360	260	180	100	1270	1060	1120	1270	1060	1120	100
050-032-250	1,10	-	-	-	90S	A	50	32	100	500	280	350	360	280	225	112	1050	840	900	1050	840	900	100
050-032-250	1,50	1,75	-	-	90L	A	50	32	100	500	280	350	360	280	225	112	1050	840	900	1050	840	900	100
050-032-250	2,20	2,55	-	-	100L	A	50	32	100	500	280	350	360	280	225	112	1050	840	900	1050	840	900	100
050-032-250	-	3,45	-	-	100L	A	50	32	100	500	280	350	360	280	225	112	1050	840	900	1050	840	900	100
050-032-250	-	4,55	-	-	112M	A	50	32	100	500	280	350	360	280	225	112	1050	840	900	1050	840	900	100
050-032-250	-	6,30	-	-	132S	A	50	32	100	500	280	350	360	280	225	112	1050	840	900	1150	940	1000	100
050-032-250	-	-	7,50	-	132S	A	50	32	100	500	280	350	360	280	225	112	1050	840	900	1150	940	1000	100
050-032-250	-	-	11,00	-	160M	A	50	32	100	500	280	350	360	280	225	112	1270	1060	1120	1270	1060	1120	100
050-032-250	-	-	15,00	-	160M	A	50	32	100	500	280	350	360	280	225	112	1270	1060	1120	1270	1060	1120	100
065-040-160	0,55	-	-	-	80M	A	65	40	80	450	240	300	360	232	160	100	860	650	710	950	740	800	100
065-040-160	0,75	0,86	-	-	80M	A	65	40	80	450	240	300	360	232	160	100	860	650	710	950	740	800	100
065-040-160	1,10	1,27	-	-	90S	A	65	40	80	450	240	300	360	232	160	100	860	650	710	950	740	800	100
065-040-160	-	1,75	-	-	90L	A	65	40	80	450	240	300	360	232	160	100	950	740	800	1050	840	900	100

Etanorm SYT	P				Motore	Figura	DN_1	DN_2	a	b_1	b_2	b_3	f	h_1	h_2	i	Giunto			Giunto distanziatore			
	1450 giri/ min	1750 giri/ min	2900 giri/ min	3500 giri/ min													l_1	l_2	l_3	l_1	l_2	l_3	x
	[kW]						[mm]																
065-040-160	-	2,55	-	-	100L	A	65	40	80	450	240	300	360	232	160	100	1050	840	900	1150	940	1000	100
065-040-160	-	-	3,00	-	100L	A	65	40	80	450	240	300	360	232	160	100	1050	840	900	1150	940	1000	100
065-040-160	-	-	4,00	-	112M	A	65	40	80	450	240	300	360	232	160	100	1050	840	900	1150	940	1000	100
065-040-160	-	-	5,50	6,30	132S	A	65	40	80	450	240	300	360	232	160	100	1050	840	900	1150	940	1000	100
065-040-160	-	-	7,50	8,60	132S	A	65	40	80	450	240	300	360	232	160	100	1050	840	900	1150	940	1000	100
065-040-160	-	-	-	12,60	160M	A	65	40	80	500	280	350	360	260	160	100	1270	1060	1120	1270	1060	1120	100
065-040-160	-	-	-	17,30	160M	A	65	40	80	500	280	350	360	260	160	100	1270	1060	1120	1270	1060	1120	100
065-040-200	0,75	-	-	-	80M	A	65	40	100	450	240	300	360	260	180	100	860	650	710	950	740	800	100
065-040-200	1,10	-	-	-	90S	A	65	40	100	450	240	300	360	260	180	100	860	650	710	950	740	800	100
065-040-200	1,50	1,75	-	-	90L	A	65	40	100	450	240	300	360	260	180	100	950	740	800	1050	840	900	100
065-040-200	-	2,55	-	-	100L	A	65	40	100	450	240	300	360	260	180	100	1050	840	900	1150	940	1000	100
065-040-200	-	3,45	-	-	100L	A	65	40	100	450	240	300	360	260	180	100	1050	840	900	1150	940	1000	100
065-040-200	-	-	5,50	-	132S	A	65	40	100	450	240	300	360	260	180	100	1050	840	900	1150	940	1000	100
065-040-200	-	-	7,50	-	132S	A	65	40	100	450	240	300	360	260	180	100	1050	840	900	1150	940	1000	100
065-040-200	-	-	11,00	12,60	160M	A	65	40	100	500	280	350	360	260	180	100	1270	1060	1120	1270	1060	1120	100
065-040-200	-	-	15,00	17,30	160M	A	65	40	100	500	280	350	360	260	180	100	1270	1060	1120	1270	1060	1120	100
065-040-200	-	-	18,50	21,30	160L	A	65	40	100	500	280	350	360	260	180	100	1270	1060	1120	1400	1190	1250	100
065-040-200	-	-	22,00	24,50	180M	A	65	40	100	550	320	400	360	290	180	100	1400	1190	1250	1400	1190	1250	100
065-040-250	1,10	-	-	-	90S	A	65	40	100	500	280	350	360	280	225	112	1050	840	900	1050	840	900	100
065-040-250	1,50	-	-	-	90L	A	65	40	100	500	280	350	360	280	225	112	1050	840	900	1050	840	900	100
065-040-250	2,20	2,55	-	-	100L	A	65	40	100	500	280	350	360	280	225	112	1050	840	900	1050	840	900	100
065-040-250	3,00	3,45	-	-	100L	A	65	40	100	500	280	350	360	280	225	112	1050	840	900	1050	840	900	100
065-040-250	-	4,55	-	-	112M	A	65	40	100	500	280	350	360	280	225	112	1050	840	900	1050	840	900	100
065-040-250	-	6,30	-	-	132S	A	65	40	100	500	280	350	360	280	225	112	1050	840	900	1150	940	1000	100
065-040-250	-	-	11,00	-	160M	A	65	40	100	500	280	350	360	280	225	112	1270	1060	1120	1270	1060	1120	100
065-040-250	-	-	15,00	-	160M	A	65	40	100	500	280	350	360	280	225	112	1270	1060	1120	1270	1060	1120	100
065-040-250	-	-	18,50	-	160L	A	65	40	100	500	280	350	360	280	225	112	1270	1060	1120	1400	1190	1250	100
065-040-250	-	-	22,00	-	180M	A	65	40	100	550	320	400	360	290	225	112	1400	1190	1250	1400	1190	1250	100
065-040-250	-	-	30,00	-	200L	A	65	40	100	550	320	400	360	310	225	112	1400	1190	1250	1400	1190	1250	100
065-040-315	2,20	-	-	-	100L	A	65	40	125	500	280	350	470	325	250	112	1050	840	900	1150	940	1000	100
065-040-315	3,00	-	-	-	100L	A	65	40	125	500	280	350	470	325	250	112	1050	840	900	1150	940	1000	100
065-040-315	4,00	-	-	-	112M	A	65	40	125	500	280	350	470	325	250	112	1150	940	1000	1270	1060	1120	100
065-040-315	5,50	6,30	-	-	132S	A	65	40	125	500	280	350	470	325	250	112	1150	940	1000	1270	1060	1120	100
065-040-315	-	8,60	-	-	132M	A	65	40	125	500	280	350	470	325	250	112	1270	1060	1120	1270	1060	1120	100
065-040-315	-	12,60	-	-	160M	A	65	40	125	550	320	400	470	335	250	112	1400	1190	1250	1400	1190	1250	100
065-050-160	0,75	-	-	-	80M	A	65	50	100	450	240	300	360	260	180	100	860	650	710	950	740	800	100
065-050-160	1,10	1,27	-	-	90S	A	65	50	100	450	240	300	360	260	180	100	860	650	710	950	740	800	100
065-050-160	1,50	1,75	-	-	90L	A	65	50	100	450	240	300	360	260	180	100	950	740	800	1050	840	900	100
065-050-160	-	2,55	-	-	100L	A	65	50	100	450	240	300	360	260	180	100	1050	840	900	1150	940	1000	100

Etanorm SYT	P				Motore	Figura	DN_1	DN_2	a	b_1	b_2	b_3	f	h_1	h_2	i	Giunto			Giunto distanziatore			
	1450 giri/ min	1750 giri/ min	2900 giri/ min	3500 giri/ min													l_1	l_2	l_3	l_1	l_2	l_3	x
	[kW]						[mm]																
065-050-160	-	3,45	-	-	100L	A	65	50	100	450	240	300	360	260	180	100	1050	840	900	1150	940	1000	100
065-050-160	-	-	5,50	-	132S	A	65	50	100	450	240	300	360	260	180	100	1050	840	900	1150	940	1000	100
065-050-160	-	-	7,50	-	132S	A	65	50	100	450	240	300	360	260	180	100	1050	840	900	1150	940	1000	100
065-050-160	-	-	11,00	12,60	160M	A	65	50	100	500	280	350	360	260	180	100	1270	1060	1120	1270	1060	1120	100
065-050-160	-	-	-	17,30	160M	A	65	50	100	500	280	350	360	260	180	100	1270	1060	1120	1270	1060	1120	100
065-050-160	-	-	-	21,30	160L	A	65	50	100	500	280	350	360	260	180	100	1270	1060	1120	1400	1190	1250	100
065-050-160	-	-	-	24,50	180M	A	65	50	100	550	320	400	360	290	180	100	1400	1190	1250	1400	1190	1250	100
065-050-200	1,50	-	-	-	90L	A	65	50	100	450	240	300	360	260	200	100	950	740	800	1050	840	900	100
065-050-200	2,20	2,55	-	-	100L	A	65	50	100	450	240	300	360	260	200	100	1050	840	900	1150	940	1000	100
065-050-200	3,00	3,45	-	-	100L	A	65	50	100	450	240	300	360	260	200	100	1050	840	900	1150	940	1000	100
065-050-200	-	4,55	-	-	112M	A	65	50	100	450	240	300	360	260	200	100	1050	840	900	1150	940	1000	100
065-050-200	-	6,30	-	-	132S	A	65	50	100	450	240	300	360	260	200	100	1050	840	900	1150	940	1000	100
065-050-200	-	-	11,00	-	160M	A	65	50	100	500	280	350	360	260	200	100	1270	1060	1120	1270	1060	1120	100
065-050-200	-	-	15,00	-	160M	A	65	50	100	500	280	350	360	260	200	100	1270	1060	1120	1270	1060	1120	100
065-050-200	-	-	18,50	-	160L	A	65	50	100	500	280	350	360	260	200	100	1270	1060	1120	1400	1190	1250	100
065-050-200	-	-	22,00	24,50	180M	A	65	50	100	550	320	400	360	290	200	100	1400	1190	1250	1400	1190	1250	100
065-050-200	-	-	-	33,50	200L	A	65	50	100	550	320	400	360	310	200	100	1400	1190	1250	1400	1190	1250	100
065-050-200	-	-	-	41,50	200L	A	65	50	100	550	320	400	360	310	200	100	1400	1190	1250	1400	1190	1250	100
065-050-250	2,20	-	-	-	100L	A	65	50	100	500	280	350	360	280	225	112	1050	840	900	1050	840	900	100
065-050-250	3,00	-	-	-	100L	A	65	50	100	500	280	350	360	280	225	112	1050	840	900	1050	840	900	100
065-050-250	4,00	4,55	-	-	112M	A	65	50	100	500	280	350	360	280	225	112	1050	840	900	1050	840	900	100
065-050-250	-	6,30	-	-	132S	A	65	50	100	500	280	350	360	280	225	112	1050	840	900	1150	940	1000	100
065-050-250	-	8,60	-	-	132M	A	65	50	100	500	280	350	360	280	225	112	1150	940	1000	1270	1060	1120	100
065-050-250	-	12,60	-	-	160M	A	65	50	100	500	280	350	360	280	225	112	1270	1060	1120	1270	1060	1120	100
065-050-250	-	-	15,00	-	160M	A	65	50	100	500	280	350	360	280	225	112	1270	1060	1120	1270	1060	1120	100
065-050-250	-	-	18,50	-	160L	A	65	50	100	500	280	350	360	280	225	112	1270	1060	1120	1400	1190	1250	100
065-050-250	-	-	22,00	-	180M	A	65	50	100	550	320	400	360	290	225	112	1400	1190	1250	1400	1190	1250	100
065-050-250	-	-	30,00	-	200L	A	65	50	100	550	320	400	360	310	225	112	1400	1190	1250	1400	1190	1250	100
065-050-250	-	-	37,00	-	200L	A	65	50	100	550	320	400	360	310	225	112	1400	1190	1250	1400	1190	1250	100
065-050-315	3,00	-	-	-	100L	A	65	50	125	500	280	350	470	325	280	112	1050	840	900	1150	940	1000	100
065-050-315	4,00	-	-	-	112M	A	65	50	125	500	280	350	470	325	280	112	1150	940	1000	1270	1060	1120	100
065-050-315	5,50	-	-	-	132S	A	65	50	125	500	280	350	470	325	280	112	1150	940	1000	1270	1060	1120	100
065-050-315	7,50	8,60	-	-	132M	A	65	50	125	500	280	350	470	325	280	112	1270	1060	1120	1270	1060	1120	100
065-050-315	-	12,60	-	-	160M	A	65	50	125	550	320	400	470	335	280	112	1400	1190	1250	1400	1190	1250	100
065-050-315	-	17,30	-	-	160L	A	65	50	125	550	320	400	470	335	280	112	1400	1190	1250	1400	1190	1250	100
080-065-160	1,10	-	-	-	90S	A	80	65	100	450	240	300	360	260	200	112	860	650	710	950	740	800	100
080-065-160	1,50	1,75	-	-	90L	A	80	65	100	450	240	300	360	260	200	112	950	740	800	1050	840	900	100
080-065-160	2,20	2,55	-	-	100L	A	80	65	100	450	240	300	360	260	200	112	1050	840	900	1150	940	1000	100
080-065-160	-	3,45	-	-	100L	A	80	65	100	450	240	300	360	260	200	112	1050	840	900	1150	940	1000	100

Etanorm SYT	P				Motore	Figura	DN_1	DN_2	a	b_1	b_2	b_3	f	h_1	h_2	i	Giunto			Giunto distanziatore			
	1450 giri/ min	1750 giri/ min	2900 giri/ min	3500 giri/ min													l_1	l_2	l_3	l_1	l_2	l_3	x
	[kW]						[mm]																
080-065-160	-	4,55	-	-	112M	A	80	65	100	450	240	300	360	260	200	112	1050	840	900	1150	940	1000	100
080-065-160	-	-	7,50	-	132S	A	80	65	100	450	240	300	360	260	200	112	1050	840	900	1150	940	1000	100
080-065-160	-	-	11,00	-	160M	A	80	65	100	500	280	350	360	260	200	112	1270	1060	1120	1270	1060	1120	100
080-065-160	-	-	15,00	17,30	160M	A	80	65	100	500	280	350	360	260	200	112	1270	1060	1120	1270	1060	1120	100
080-065-160	-	-	-	21,30	160L	A	80	65	100	500	280	350	360	260	200	112	1270	1060	1120	1400	1190	1250	100
080-065-160	-	-	-	24,50	180M	A	80	65	100	550	320	400	360	290	200	112	1400	1190	1250	1400	1190	1250	100
080-065-160	-	-	-	33,50	200L	A	80	65	100	550	320	400	360	310	200	112	1400	1190	1250	1400	1190	1250	100
080-065-200	2,20	-	-	-	100L	A	80	65	100	500	280	350	360	280	225	112	1050	840	900	1150	940	1000	140
080-065-200	3,00	3,45	-	-	100L	A	80	65	100	500	280	350	360	280	225	112	1050	840	900	1150	940	1000	140
080-065-200	4,00	4,55	-	-	112M	A	80	65	100	500	280	350	360	280	225	112	1050	840	900	1150	940	1000	140
080-065-200	-	6,3	-	-	132S	A	80	65	100	500	280	350	360	280	225	112	1050	840	900	1150	940	1000	140
080-065-200	-	8,6	-	-	132M	A	80	65	100	500	280	350	360	280	225	112	1150	940	1000	1270	1060	1120	140
080-065-200	-	-	15,00	-	160M	A	80	65	100	500	280	350	360	280	225	112	1270	1060	1120	1400	1190	1250	140
080-065-200	-	-	18,50	-	160L	A	80	65	100	500	280	350	360	280	225	112	1270	1060	1120	1400	1190	1250	140
080-065-200	-	-	22,00	24,50	180M	A	80	65	100	550	320	400	360	290	225	112	1400	1190	1250	1400	1190	1250	140
080-065-200	-	-	30,00	33,50	200L	A	80	65	100	550	320	400	360	310	225	112	1400	1190	1250	1400	1190	1250	140
080-065-200	-	-	-	41,50	200L	A	80	65	100	550	320	400	360	310	225	112	1400	1190	1250	1400	1190	1250	140
080-065-250	3,00	-	-	-	100L	A	80	65	100	550	320	400	470	310	250	130	1150	940	1000	1400	1190	1250	140
080-065-250	4,00	-	-	-	112M	A	80	65	100	550	320	400	470	310	250	130	1150	940	1000	1400	1190	1250	140
080-065-250	5,50	6,30	-	-	132S	A	80	65	100	550	320	400	470	310	250	130	1150	940	1000	1400	1190	1250	140
080-065-250	-	8,60	-	-	132M	A	80	65	100	550	320	400	470	310	250	130	1150	940	1000	1400	1190	1250	140
080-065-250	-	12,60	-	-	160M	A	80	65	100	550	320	400	470	310	250	130	1400	1190	1250	1570	1360	1420	140
080-065-250	-	-	22,00	-	180M	A	80	65	100	550	320	400	470	310	250	130	1400	1190	1250	1570	1360	1420	140
080-065-250	-	-	30,00	-	200L	A	80	65	100	550	320	400	470	310	250	130	1400	1190	1250	1570	1360	1420	140
080-065-250	-	-	37,00	-	200L	A	80	65	100	550	320	400	470	310	250	130	1400	1190	1250	1570	1360	1420	140
080-065-250	-	-	45,00	-	225M	B	80	65	100	750	550	590	470	365	250	130	1550	940	1400	1550	940	1400	140
080-065-315	5,50	-	-	-	132S	A	80	65	125	550	320	400	470	335	280	130	1150	940	1000	1400	1190	1250	140
080-065-315	7,50	-	-	-	132M	A	80	65	125	550	320	400	470	335	280	130	1150	940	1000	1400	1190	1250	140
080-065-315	11,00	12,60	-	-	160M	A	80	65	125	550	320	400	470	335	280	130	1400	1190	1250	1570	1360	1420	140
080-065-315	-	17,30	-	-	160L	A	80	65	125	550	320	400	470	335	280	130	1400	1190	1250	1570	1360	1420	140
080-065-315	-	21,30	-	-	180M	A	80	65	125	550	320	400	470	335	280	130	1400	1190	1250	1570	1360	1420	140
080-065-315	-	25,30	-	-	180L	A	80	65	125	550	320	400	470	335	280	130	1400	1190	1250	1570	1360	1420	140
100-080-160	1,50	-	-	-	90L	A	100	80	125	500	280	350	360	280	225	112	1050	840	900	1050	840	900	140
100-080-160	2,20	-	-	-	100L	A	100	80	125	500	280	350	360	280	225	112	1050	840	900	1150	940	1000	140
100-080-160	3,00	3,45	-	-	100L	A	100	80	125	500	280	350	360	280	225	112	1050	840	900	1150	940	1000	140
100-080-160	-	4,55	-	-	112M	A	100	80	125	500	280	350	360	280	225	112	1050	840	900	1150	940	1000	140
100-080-160	-	6,30	-	-	132S	A	100	80	125	500	280	350	360	280	225	112	1050	840	900	1150	940	1000	140
100-080-160	-	-	15,00	-	160M	A	100	80	125	500	280	350	360	280	225	112	1270	1060	1120	1400	1190	1250	140
100-080-160	-	-	18,50	-	160L	A	100	80	125	500	280	350	360	280	225	112	1270	1060	1120	1400	1190	1250	140

Etanorm SYT	P				Motore	Figura	DN_1	DN_2	a	b_1	b_2	b_3	f	h_1	h_2	i	Giunto			Giunto distanziatore			
	1450 giri/min	1750 giri/min	2900 giri/min	3500 giri/min													l_1	l_2	l_3	l_1	l_2	l_3	x
	[kW]						[mm]																
100-080-160	-	-	22,00	24,50	180M	A	100	80	125	550	320	400	360	290	225	112	1400	1190	1250	1400	1190	1250	140
100-080-160	-	-	30,00	33,50	200L	A	100	80	125	550	320	400	360	310	225	112	1400	1190	1250	1400	1190	1250	140
100-080-160	-	-	-	41,50	200L	A	100	80	125	550	320	400	360	310	225	112	1400	1190	1250	1400	1190	1250	140
100-080-200	2,20	-	-	-	100L	A	100	80	125	500	280	350	470	280	250	112	1150	940	1000	1270	1060	1120	140
100-080-200	3,00	-	-	-	100L	A	100	80	125	500	280	350	470	280	250	112	1150	940	1000	1270	1060	1120	140
100-080-200	4,00	-	-	-	112M	A	100	80	125	500	280	350	470	280	250	112	1150	940	1000	1270	1060	1120	140
100-080-200	5,50	6,30	-	-	132S	A	100	80	125	500	280	350	470	280	250	112	1150	940	1000	1270	1060	1120	140
100-080-200	-	8,60	-	-	132M	A	100	80	125	500	280	350	470	280	250	112	1270	1060	1120	1400	1190	1250	140
100-080-200	-	12,60	-	-	160M	A	100	80	125	500	280	350	470	280	250	112	1270	1060	1120	1400	1190	1250	140
100-080-200	-	-	18,50	-	160L	A	100	80	125	550	320	400	470	290	250	112	1400	1190	1250	1570	1360	1420	140
100-080-200	-	-	22,00	-	180M	A	100	80	125	550	320	400	470	290	250	112	1400	1190	1250	1570	1360	1420	140
100-080-200	-	-	30,00	-	200L	A	100	80	125	550	320	400	470	310	250	112	1400	1190	1250	1570	1360	1420	140
100-080-200	-	-	37,00	-	200L	A	100	80	125	550	320	400	470	310	250	112	1400	1190	1250	1570	1360	1420	140
100-080-200	-	-	45,00	51,00	225M	B	100	80	125	750	550	590	470	365	250	112	1550	940	1400	1550	940	1400	140
100-080-200	-	-	-	62,00	250M	B	100	80	125	810	600	650	470	390	250	112	1750	1060	1600	1750	1060	1600	140
100-080-200	-	-	-	84,00	280S	B	100	80	125	880	670	720	470	420	250	112	1750	1060	1600	1750	1060	1600	140
100-080-250	4,00	-	-	-	112M	A	100	80	125	550	320	400	470	310	280	130	1150	940	1000	1400	1190	1250	140
100-080-250	5,50	-	-	-	132S	A	100	80	125	550	320	400	470	310	280	130	1150	940	1000	1400	1190	1250	140
100-080-250	7,50	8,6	-	-	132M	A	100	80	125	550	320	400	470	310	280	130	1150	940	1000	1400	1190	1250	140
100-080-250	11,00	12,6	-	-	160M	A	100	80	125	550	320	400	470	310	280	130	1400	1190	1250	1570	1360	1420	140
100-080-250	-	17,3	-	-	160L	A	100	80	125	550	320	400	470	310	280	130	1400	1190	1250	1570	1360	1420	140
100-080-250	-	21,3	-	-	180M	A	100	80	125	550	320	400	470	310	280	130	1400	1190	1250	1570	1360	1420	140
100-080-250	-	-	30,00	-	200L	A	100	80	125	550	320	400	470	310	280	130	1400	1190	1250	1570	1360	1420	140
100-080-250	-	-	37,00	-	200L	A	100	80	125	550	320	400	470	310	280	130	1400	1190	1250	1570	1360	1420	140
100-080-250	-	-	45,00	-	225M	B	100	80	125	750	550	590	470	365	280	130	1550	940	1400	1550	940	1400	140
100-080-250	-	-	55,00	-	250M	B	100	80	125	810	600	650	470	390	280	130	1750	1060	1600	1750	1060	1600	140
100-080-250	-	-	75,00	-	280S	B	100	80	125	880	670	720	470	420	280	130	1750	1060	1600	1750	1060	1600	140
100-080-315	7,50	-	-	-	132M	A	100	80	125	550	320	400	470	360	315	130	1150	940	1000	1400	1190	1250	140
100-080-315	11,00	-	-	-	160M	A	100	80	125	550	320	400	470	360	315	130	1400	1190	1250	1570	1360	1420	140
100-080-315	15,00	-	-	-	160L	A	100	80	125	550	320	400	470	360	315	130	1400	1190	1250	1570	1360	1420	140
100-080-315	18,50	21,30	-	-	180M	A	100	80	125	550	320	400	470	360	315	130	1400	1190	1250	1570	1360	1420	140
100-080-315	-	25,30	-	-	180L	A	100	80	125	550	320	400	470	360	315	130	1400	1190	1250	1570	1360	1420	140
100-080-315	-	34,50	-	-	200L	B	100	80	125	750	550	590	470	390	315	130	1550	940	1400	1550	940	1400	140
100-080-315	-	42,50	-	-	225S	B	100	80	125	750	550	590	470	390	315	130	1550	940	1400	1550	940	1400	140
125-100-160	3,00	-	-	-	100L	A	125	100	125	550	320	400	470	310	280	130	1150	940	1000	1400	1190	1250	140
125-100-160	4,00	-	-	-	112M	A	125	100	125	550	320	400	470	310	280	130	1150	940	1000	1400	1190	1250	140
125-100-160	-	6,30	-	-	132S	A	125	100	125	550	320	400	470	310	280	130	1150	940	1000	1400	1190	1250	140
125-100-160	-	8,60	-	-	132M	A	125	100	125	550	320	400	470	310	280	130	1150	940	1000	1400	1190	1250	140
125-100-160	-	-	22,00	-	180M	A	125	100	125	550	320	400	470	310	280	130	1400	1190	1250	1570	1360	1420	140

Etanorm SYT	P				Motore	Figura	DN_1	DN_2	a	b_1	b_2	b_3	f	h_1	h_2	i	Giunto			Giunto distanziatore			
	1450 giri/ min	1750 giri/ min	2900 giri/ min	3500 giri/ min													l_1	l_2	l_3	l_1	l_2	l_3	x
	[kW]						[mm]																
125-100-160	-	-	30,00	-	200L	A	125	100	125	550	320	400	470	310	280	130	1400	1190	1250	1570	1360	1420	140
125-100-160	-	-	37,00	41,50	200L	A	125	100	125	550	320	400	470	310	280	130	1400	1190	1250	1570	1360	1420	140
125-100-160	-	-	-	51,00	225M	B	125	100	125	750	550	590	470	365	280	130	1550	940	1400	1550	940	1400	140
125-100-160	-	-	-	62,00	250M	B	125	100	125	810	600	650	470	390	280	130	1750	1060	1600	1750	1060	1600	140
125-100-160	-	-	-	84,00	280S	B	125	100	125	880	670	720	470	420	280	130	1750	1060	1600	1750	1060	1600	140
125-100-200	4,00	-	-	-	112M	A	125	100	125	550	320	400	470	310	280	130	1150	940	1000	1400	1190	1250	140
125-100-200	5,50	-	-	-	132S	A	125	100	125	550	320	400	470	310	280	130	1150	940	1000	1400	1190	1250	140
125-100-200	7,50	8,60	-	-	132M	A	125	100	125	550	320	400	470	310	280	130	1150	940	1000	1400	1190	1250	140
125-100-200	-	12,60	-	-	160M	A	125	100	125	550	320	400	470	310	280	130	1400	1190	1250	1570	1360	1420	140
125-100-200	-	17,30	-	-	160L	A	125	100	125	550	320	400	470	310	280	130	1400	1190	1250	1570	1360	1420	140
125-100-200	-	-	30,00	-	200L	A	125	100	125	550	320	400	470	310	280	130	1400	1190	1250	1570	1360	1420	140
125-100-200	-	-	37,00	-	200L	A	125	100	125	550	320	400	470	310	280	130	1400	1190	1250	1570	1360	1420	140
125-100-200	-	-	45,00	-	225M	B	125	100	125	750	550	590	470	365	280	130	1550	940	1400	1550	940	1400	140
125-100-200	-	-	55,00	-	250M	B	125	100	125	810	600	650	470	390	280	130	1750	1060	1600	1750	1060	1600	140
125-100-200	-	-	75,00	84,00	280S	B	125	100	125	880	670	720	470	420	280	130	1750	1060	1600	1750	1060	1600	140
125-100-200	-	-	-	101,00	280M	B	125	100	125	880	670	720	470	420	280	130	1750	1060	1600	1750	1060	1600	140
125-100-200	-	-	-	123,00	315S	B	125	100	125	940	730	780	470	455	280	130	1800	1100	1650	1800	1100	1650	140
125-100-250	7,50	-	-	-	132M	A	125	100	140	550	320	400	470	335	280	130	1150	940	1000	1400	1190	1250	140
125-100-250	11,00	12,60	-	-	160M	A	125	100	140	550	320	400	470	335	280	130	1400	1190	1250	1570	1360	1420	140
125-100-250	15,00	17,30	-	-	160L	A	125	100	140	550	320	400	470	335	280	130	1400	1190	1250	1570	1360	1420	140
125-100-250	-	21,30	-	-	180M	A	125	100	140	550	320	400	470	335	280	130	1400	1190	1250	1570	1360	1420	140
125-100-250	-	25,30	-	-	180L	A	125	100	140	550	320	400	470	335	280	130	1400	1190	1250	1570	1360	1420	140
125-100-250	-	-	37,00	-	200L	A	125	100	140	550	320	400	470	335	280	130	1400	1190	1250	1570	1360	1420	140
125-100-250	-	-	45,00	-	225M	B	125	100	140	750	550	590	470	365	280	130	1550	940	1400	1550	940	1400	140
125-100-250	-	-	55,00	-	250M	B	125	100	140	810	600	650	470	390	280	130	1750	1060	1600	1750	1060	1600	140
125-100-250	-	-	75,00	-	280S	B	125	100	140	880	670	720	470	420	280	130	1750	1060	1600	1750	1060	1600	140
125-100-250	-	-	90,00	-	280M	B	125	100	140	880	670	720	470	420	280	130	1750	1060	1600	1750	1060	1600	140
125-100-250	-	-	110,00	-	315S	B	125	100	140	940	730	780	470	455	280	130	1800	1100	1650	1800	1100	1650	140
125-100-315	15,00	-	-	-	160L	A	125	100	140	550	320	400	470	360	315	130	1400	1190	1250	1570	1360	1420	140
125-100-315	18,50	-	-	-	180M	A	125	100	140	550	320	400	470	360	315	130	1400	1190	1250	1570	1360	1420	140
125-100-315	22,00	-	-	-	180L	A	125	100	140	550	320	400	470	360	315	130	1400	1190	1250	1570	1360	1420	140
125-100-315	30,00	34,50	-	-	200L	B	125	100	140	750	550	590	470	390	315	130	1550	940	1400	1550	940	1400	140
125-100-315	-	42,50	-	-	225S	B	125	100	140	750	550	590	470	390	315	130	1550	940	1400	1550	940	1400	140
125-100-315	-	52,00	-	-	225M	B	125	100	140	750	550	590	470	390	315	130	1550	940	1400	1550	940	1400	140
150-125-200	7,50	-	-	-	132M	A	150	125	140	550	320	400	470	360	315	130	1150	940	1000	1400	1190	1250	140
150-125-200	11,00	-	-	-	160M	A	150	125	140	550	320	400	470	360	315	130	1400	1190	1250	1570	1360	1420	140
150-125-200	15,00	17,30	-	-	160L	A	150	125	140	550	320	400	470	360	315	130	1400	1190	1250	1570	1360	1420	140
150-125-200	-	21,30	-	-	180M	A	150	125	140	550	320	400	470	360	315	130	1400	1190	1250	1570	1360	1420	140
150-125-200	-	25,30	-	-	180L	A	150	125	140	550	320	400	470	360	315	130	1400	1190	1250	1570	1360	1420	140

Etanorm SYT	P				Motore	Figura	DN_1	DN_2	a	b_1	b_2	b_3	f	h_1	h_2	i	Giunto			Giunto distanziatore			
	1450 giri/ min	1750 giri/ min	2900 giri/ min	3500 giri/ min													l_1	l_2	l_3	l_1	l_2	l_3	x
	[kW]						[mm]																
150-125-200	-	-	55,00	-	250M	B	150	125	140	810	600	650	470	390	315	130	1750	1060	1600	1750	1060	1600	140
150-125-200	-	-	75,00	-	280S	B	150	125	140	880	670	720	470	420	315	130	1750	1060	1600	1750	1060	1600	140
150-125-200	-	-	90,00	101,00	280M	B	150	125	140	880	670	720	470	420	315	130	1750	1060	1600	1750	1060	1600	140
150-125-200	-	-	110,00	123,00	315S	B	150	125	140	940	730	780	470	455	315	130	1800	1100	1650	1800	1100	1650	140
150-125-250	11,00	-	-	-	160M	A	150	125	140	550	320	400	470	360	355	130	1400	1190	1250	1570	1360	1420	140
150-125-250	15,00	-	-	-	160L	A	150	125	140	550	320	400	470	360	355	130	1400	1190	1250	1570	1360	1420	140
150-125-250	18,50	21,30	-	-	180M	A	150	125	140	550	320	400	470	360	355	130	1400	1190	1250	1570	1360	1420	140
150-125-250	-	25,30	-	-	180L	A	150	125	140	550	320	400	470	360	355	130	1400	1190	1250	1570	1360	1420	140
150-125-250	-	34,50	-	-	200L	B	150	125	140	750	550	590	470	390	355	130	1550	940	1400	1550	940	1400	140
150-125-250	-	42,50	-	-	225S	B	150	125	140	750	550	590	470	390	355	130	1550	940	1400	1550	940	1400	140
150-125-315	18,50	-	-	-	180M	B	150	125	140	810	600	650	530	420	355	112	1750	1060	1600	1750	1060	1600	140
150-125-315	22,00	-	-	-	180L	B	150	125	140	810	600	650	530	420	355	112	1750	1060	1600	1750	1060	1600	140
150-125-315	30,00	-	-	-	200L	B	150	125	140	810	600	650	530	420	355	112	1750	1060	1600	1750	1060	1600	140
150-125-315	37,00	42,50	-	-	225S	B	150	125	140	810	600	650	530	420	355	112	1750	1060	1600	1750	1060	1600	140
150-125-315	-	52,00	-	-	225M	B	150	125	140	810	600	650	530	420	355	112	1750	1060	1600	1750	1060	1600	140
150-125-315	-	63,00	-	-	250M	B	150	125	140	810	600	650	530	420	355	112	1750	1060	1600	1750	1060	1600	140
150-125-315	-	86,00	-	-	280S	B	150	125	140	880	670	720	530	420	355	112	1750	1060	1600	1750	1060	1600	140
150-125-400	30,00	-	-	-	200L	B	150	125	140	810	600	650	530	455	400	112	1750	1060	1600	1750	1060	1600	140
150-125-400	37,00	-	-	-	225S	B	150	125	140	810	600	650	530	455	400	112	1750	1060	1600	1750	1060	1600	140
150-125-400	45,00	-	-	-	225M	B	150	125	140	810	600	650	530	455	400	112	1750	1060	1600	1750	1060	1600	140
150-125-400	55,00	63,00	-	-	250M	B	150	125	140	810	600	650	530	455	400	112	1750	1060	1600	1750	1060	1600	140
150-125-400	75,00	86,00	-	-	280S	B	150	125	140	880	670	720	530	455	400	112	1750	1060	1600	1750	1060	1600	140
150-125-400	-	104,00	-	-	280M	B	150	125	140	880	670	720	530	455	400	112	1750	1060	1600	1750	1060	1600	140
150-125-400	-	127,00	-	-	315S	B	150	125	140	940	730	780	530	455	400	112	1800	1100	1650	1800	1100	1650	140
200-150-315	22,00	-	-	-	180L	B	200	150	160	880	670	720	530	420	400	112	1750	1060	1600	1750	1060	1600	140
200-150-315	30,00	-	-	-	200L	B	200	150	160	880	670	720	530	420	400	112	1750	1060	1600	1750	1060	1600	140
200-150-315	37,00	42,50	-	-	225S	B	200	150	160	880	670	720	530	420	400	112	1750	1060	1600	1750	1060	1600	140
200-150-315	45,00	52,00	-	-	225M	B	200	150	160	880	670	720	530	420	400	112	1750	1060	1600	1750	1060	1600	140
200-150-315	-	63,00	-	-	250M	B	200	150	160	880	670	720	530	420	400	112	1750	1060	1600	1750	1060	1600	140
200-150-315	-	86,00	-	-	280S	B	200	150	160	880	670	720	530	420	400	112	1750	1060	1600	1750	1060	1600	140
200-150-315	-	104,00	-	-	280M	B	200	150	160	880	670	720	530	420	400	112	1750	1060	1600	1750	1060	1600	140
200-150-400	37,00	-	-	-	225S	B	200	150	160	880	670	720	530	455	450	112	1750	1060	1600	1750	1060	1600	140
200-150-400	45,00	-	-	-	225M	B	200	150	160	880	670	720	530	455	450	112	1750	1060	1600	1750	1060	1600	140
200-150-400	55,00	-	-	-	250M	B	200	150	160	880	670	720	530	455	450	112	1750	1060	1600	1750	1060	1600	140
200-150-400	75,00	86,00	-	-	280S	B	200	150	160	880	670	720	530	455	450	112	1750	1060	1600	1750	1060	1600	140
200-150-400	90,00	104,00	-	-	280M	B	200	150	160	880	670	720	530	455	450	112	1750	1060	1600	1750	1060	1600	140
200-150-400	-	127,00	-	-	315S	B	200	150	160	940	730	780	530	455	450	112	1800	1100	1650	1800	1100	1650	140

Dimensioni flangia

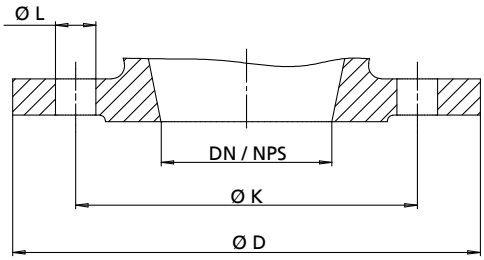

Fig. 4: Dimensioni flangia Etanorm SYT

Dimensioni flangia Etanorm SYT

DN / NPS	Norma								
	EN 1092-1			EN 1092-2			ASME B 16.1 / 16.5		
	Materiale								
	E			S			S / E		
	PN 16						Class 125/150		
	Ø K	Ø D	Numero × ØL	Ø K	Ø D	Numero × ØL	Ø K	Ø D	Numero × ØL
	[mm]								
25 / NPS 1	85	115	4 × ∅14	85	115	4 × ∅14	79,2	115	4 × ∅15,7
32 / NPS 1 1/4	100	140	4 × ∅18	100	140	4 × ∅19	88,9	140	4 × ∅15,7
40 / NPS 1 1/2	110	150	4 × ∅18	110	150	4 × ∅19	98,6	150	4 × ∅15,7
50 / NPS 2	125	165	4 × ∅18	125	165	4 × ∅19	120,7	165	4 × ∅19,1
65 / NPS 2 1/2	145	185	4 × ∅18	145	185	4 × ∅19	139,7	185	4 × ∅19,1
80 / NPS 3[2)]	160	200 / 230	8 × ∅18	160	200 / 229[3)]	8 × ∅19	152,4	200 / 229[3)] / 230[3)]	4 × ∅19,1
100 / NPS 4	180	230	8 × ∅18	180	230	8 × ∅19	190,5	230	8 × ∅19,1
125 / NPS 5	210	255	8 × ∅18	210	255	8 × ∅19	215,9	255	8 × ∅22,4
150 / NPS 6	240	285	8 × ∅22	240	285	8 × ∅23	241,3	285	8 × ∅22,4
200 / NPS 8	295	345	12 × ∅22	295	345	12 × ∅23	298,5	345	8 × ∅22,4

Tabella di assegnazione (DN 80 per flangia forata in conformità a ASME)

Etanorm SYT	Supporto	Materiale			
		SG / SC		EG / EC / EE	
		DN 1	DN 2	DN 1	DN 2
		ASME 125	ASME 125	ASME 150	ASME 150
080-065-160	WS_25_LS	NPS 4	NPS 2 1/2	NPS 4	NPS 2 1/2
080-065-200	WS_25_LS	NPS 4	NPS 2 1/2	NPS 4	NPS 2 1/2
080-065-250	WS_35_LS	NPS 4	NPS 2 1/2	NPS 4	NPS 2 1/2
080-065-315	WS_35_LS	NPS 4	NPS 2 1/2	NPS 4	NPS 2 1/2

2) DN 80 lavorato come DN 100, forato per ASME
3) Flangia DN 80 lato aspirante (solo Etanorm SYT 080-065-160 / 080-065-200 / 080-065-250 / 080-065-315), vedere tabella di assegnazione

10/03/2020

1227.39/03-IT

KSB SE & Co. KGaA
Johann-Klein-Straße 9 • 67227 Frankenthal (Germany)
Tel. +49 6233 86-0
www.ksb.com